Типовые конструкции, изделия и узлы зданий и сооружений

Серия 3.407.1-175

Унифицированные конструкции промежуточных одностоечных железобетонных опор ВЛ 35—220 кВ

Выпуск 3

Изделия железобетонные. Рабочие чертежи.

Уралтяжпроект, 620062, г.Екатеринбург, ул.Чебышева,4
Зак. 848 Инв. 1054-04 Тираж 300
Сдано в печать 11.11.92 1992 г.

1054-04

Типовые конструкции, изделия и узлы зданий и сооружений

Серия 3.407.1-175

Унифицированные конструкции промежуточных одностоечных железобетонных опор ВЛ 35 – 220 кВ

Выпуск 3

Изделия железобетонные. Рабочие чертежи

Разработаны
институтом Севзапэнергосетьпроект

Утверждены и введены в действие институтом
Севзапэнергосетьпроект. Протокол от 27.02.92 г. №1/21-92

Главный инженер Е.И. Баранов
Главный инженер проекта Б.М. Пинчук

1853-04

Обозначение документа	Наименование	Стр.
3.407.1-175.3-00	Содержание	2
3.407.1-175.3-01 СБ	Стойка СК 22.9-1.0	4
	Сборочный чертеж. Спецификация.	
3.407.1-175.3-02 СБ	Стойка СК 22.9-1.1	6
	Сборочный чертеж. Спецификация.	
3.407.1-175.3-03 СБ	Стойка СК 22.9-2.0	8
	Сборочный чертеж. Спецификация.	
3.407.1-175.3-04 СБ	Стойка СК 22.9-2.1	10
	Сборочный чертеж. Спецификация.	
3.407.1-175.3-05 СБ	Стойка СК 22.9-2.3	12
	Сборочный чертеж. Спецификация.	
3.407.1-175.3-06 СБ	Стойка СК 22.9-3.0	14
	Сборочный чертеж. Спецификация.	
3.407.1-175.3-07 СБ	Стойка СК 22.9-3.1	16
	Сборочный чертеж. Спецификация.	
3.407.1-175.3-08 СБ	Стойка СК 22.9-3.3	18
	Сборочный чертеж. Спецификация.	
3.407.1-175.3-09 СБ	Стойка СК 22.4-1.0	20
	Сборочный чертеж. Спецификация.	
3.407.1-175.3-10 СБ	Стойка СК 22.4-1.1	22
	Сборочный чертеж. Спецификация.	
3.407.1-175.3-11 СБ	Стойка СК 22.4-1.3	24
	Сборочный чертеж. Спецификация.	
3.407.1-175.3-12 СБ	Стойка СК 22.4-2.0	26
	Сборочный чертеж. Спецификация.	
3.407.1-175.3-13 СБ	Стойка СК 22.4-2.1	28
	Сборочный чертеж. Спецификация.	

Обозначение документа	Наименование	Стр.
3.407.1-175.3-14 СБ	Стойка СК 22.4-2.3.	30
	Сборочный чертеж. Спецификация.	
3.407.1-175.3-15 СБ	Стойка СК 22.4-3.0	32
	Сборочный чертеж. Спецификация.	
3.407.1-175.3-16 СБ	Стойка СК 22.4-3.1	34
	Сборочный чертеж. Спецификация.	
3.407.1-175.3-17 СБ	Стойка СК 22.4-3.3	36
	Сборочный чертеж. Спецификация.	
3.407.1-175.3-18 СБ	Стойка СК 26.3-1.0	38
	Сборочный чертеж. Спецификация.	
3.407.1-175.3-19 СБ	Стойка СК 26.3-1.1	40
	Сборочный чертеж. Спецификация.	
3.407.1-175.3-20 СБ	Стойка СК 26.3-1.3	42
	Сборочный чертеж. Спецификация.	
3.407.1-175.3-21 СБ	Стойка СК 26.3-2.0	44
	Сборочный чертеж. Спецификация.	
3.407.1-175.3-22 СБ	Стойка СК 26.3-2.1	46
	Сборочный чертеж. Спецификация.	
3.407.1-175.3-23 СБ	Стойка СК 26.3-2.3	48
	Сборочный чертеж. Спецификация.	
3.407.1-175.3-24 СБ	Каркас КП1	50
	Сборочный чертеж. Спецификация.	
3.407.1-175.3-25 СБ	Каркас КП2	52
	Сборочный чертеж. Спецификация.	
3.407.1-175.3-26 СБ	Каркас КП3	54
	Сборочный чертеж. Спецификация.	
3.407.1-175.3-27 СБ	Каркас КП4	56
	Сборочный чертеж. Спецификация.	
3.407.1-175.3-28 СБ	Каркас КП5	58
	Сборочный чертеж. Спецификация.	
3.407.1-175.3-29 СБ	Каркас КП6	60
	Сборочный чертеж. Спецификация.	

Взам. инв. №

Подпись и дата

Инв. N подл.

3.407.1-175.3-00

Зав. Рилкэг	Горелов		23.01.9[illegible]
ГИП	Пинчук		23.01.9[illegible]
Н. контр.	Орлова		23.01.9[illegible]
Провер.	Салита		23.01.9[illegible]
Инж.	Яковлева		23.01.9[illegible]

Содержание

Стадия	Лист	Листов
Р	1	4

СЕВЗАПЭНЕРГОСЕТЬПРОЕКТ
Санкт-Петербург

3.407.1-175.3-00

Лист 2

Копировала Владимирова Е.Б. Формат А4

Копировала Владимирова Е.Б. Формат А4

Обозначение документа	Наименование	Стр.
3.407.1-175.3-30 СБ	Каркас КП7	62
	Сборочный чертеж. Спецификация.	
3.407.1-175.3-31 СБ	Каркас КП8	64
	Сборочный чертеж. Спецификация.	
3.407.1-175.3-32 СБ	Каркас КП9	66
	Сборочный чертеж. Спецификация.	
3.407.1-175.3-33 СБ	Каркас КП10	68
	Сборочный чертеж. Спецификация.	
3.407.1-175.3-34 СБ	Каркас КП11	70
	Сборочный чертеж. Спецификация.	
3.407.1-175.3-35 СБ	Каркас КП12	72
	Сборочный чертеж. Спецификация.	
3.407.1-175.3-36 СБ	Каркас КП13	74
	Сборочный чертеж. Спецификация.	
3.407.1-175.3-37 СБ	Каркас КП14	76
	Сборочный чертеж. Спецификация.	
3.407.1-175.3-38 СБ	Каркас КП15	78
	Сборочный чертеж. Спецификация.	
3.407.1-175.3-39 СБ	Каркас КП16	80
	Сборочный чертеж. Спецификация.	
3.407.1-175.3-40 СБ	Каркас КП17	82
	Сборочный чертеж. Спецификация.	
3.407.1-175.3-41 СБ	Каркас КП18	84
	Сборочный чертеж. Спецификация.	
3.407.1-175.3-42 СБ	Каркас КП19	86
	Сборочный чертеж. Спецификация.	
3.407.1-175.3-43 СБ	Каркас КП20	88
	Сборочный чертеж. Спецификация.	
3.407.1-175.3-44 СБ	Каркас КП21	90
	Сборочный чертеж. Спецификация.	
3.407.1-175.3-45 СБ	Каркас КП22	92
	Сборочный чертеж. Спецификация.	

Взам. инв. № | Подпись и дата | Инв. № подл.

Обозначение документа	Наименование	Стр.
3.407.1-175.3-46 СБ	Каркас КП23	94
	Сборочный чертеж. Спецификация.	
3.407.1-175.3-47 СБ	Подпятник П1	96
	Сборочный чертеж. Спецификация.	
3.407.1-175.3-48 СБ	Подпятник П2	97
	Сборочный чертеж. Спецификация.	
3.407.1-175.3-49 СБ	Каркас КП24	98
	Сборочный чертеж. Спецификация.	
3.407.1-175.3-50 СБ	Каркас КП25	99
	Сборочный чертеж Спецификация.	
3.407.1-175.3-51 СБ	Закладные детали 5210, 5212... 5218, 5220... 5222,	100
	5224... 5226, 5228... 5232, 5236, 5237.	
	Сборочный чертеж. Спецификация.	
3.407.1-175.3-52 СБ	Закладные детали 5204... 5207, 5240, 5241.	103
	Сборочный чертеж. Спецификация.	
3.407.1-175.3-53 СБ	Кольца К4... К9.	104
3.407.1-175.3-54	Петли М1, М2.	105
3.407.1-175.3-55	Закладная деталь 5202.	105

Настоящий выпуск содержит рабочие чертежи железобетонных стоек унифицированных промежуточных одностоечных опор 8л35-220 кв.

Общие примечания, указания по применению материалов, изготовлению, транспортировке и складированию элементов даны в выпуске 0 „Материалы для проектирования."

Взам. инв. № | Подпись и дата | Инв. № подл.

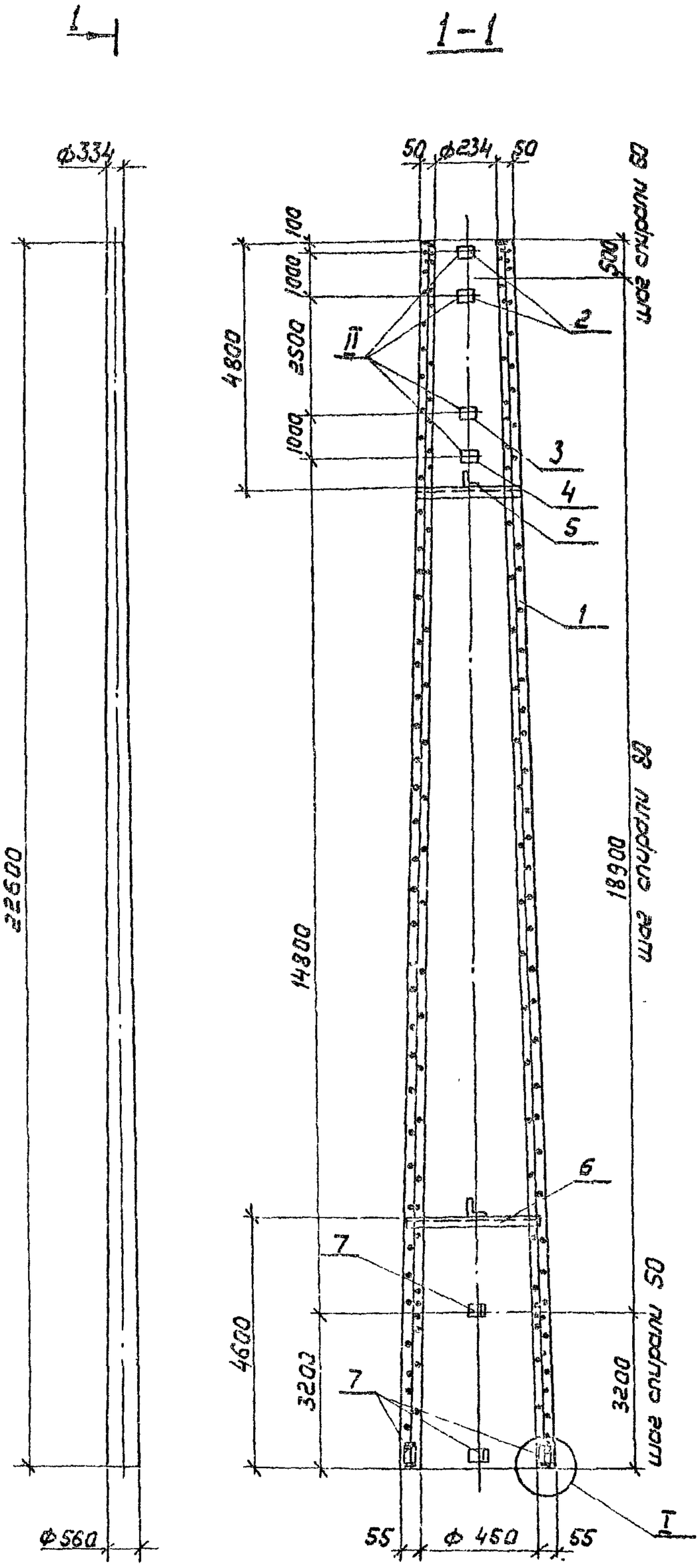

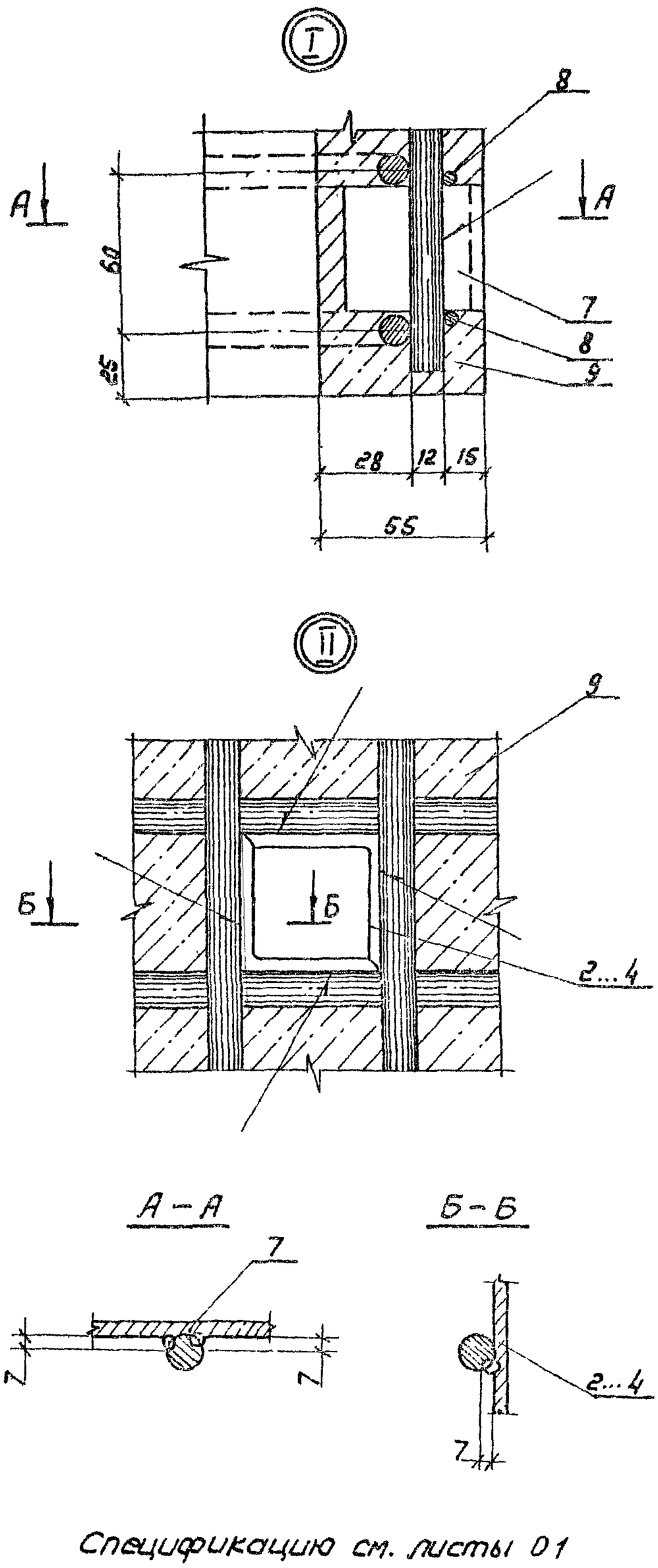

Спецификацию см. листы 01

				3.407.1-175.3-01СБ	
Зав.НИПЭС	Горелов		23.01.92	Стойка СК 22.9-1.0 Сборочный чертеж	Стадия: Р; Масса: 3928; Масштаб: —
ГИП	Пинчук		23.01.92		Лист 1; Листов 1
Н.контр.	Орлова		23.01.92		СЕВЗАПЭНЕРГОСЕТЬПРОЕКТ С.Петербург
Провер.	Салита		23.01.92		
Инженер	Яковлева		23.01.92		

Копировал

Формат А3

Формат	Зона	Поз.	Обозначение	Наименование	Кол.	Примечание
				Документация		
А4			3.407.1-175.0 - 00ТО	Техническое описание		
А3			3.407.1-175.3 - 01СБ	Сборочный чертеж		
				Сборочные единицы		
А3		1	3.407.1-175.3 - 24СБ	Каркас КП1	1	
А4		2	3.407.1-175.3 - 51СБ	Деталь Б 210	2	
А4		3	-02	Деталь Б 213	1	
А4		4	-03	Деталь Б 214	1	
А4		5	3.407.1-175.3 - 52СБ	Деталь Б 204	1	
А4		6	-03	Деталь Б 205	1	
				Детали		
А4		7	3.407.1-175.3 -55	Деталь Б202	6	
				Материалы		
		8		Проволока обыкновенная арматурная гладкая ф 4 В I Гост 6727-80		445м
		9		Бетон класса В40		1.45м³

Ведомость расхода стали см. лист 2.

Зав.пр.	Горелов		23.01.92
Гип	Пинчук		23.01.92
Н.контр.	Орлова		23.01.92
Провер.	Салита		23.01.92
Инженер	Яковлева		23.01.92

3.407.1-175.3 -01

Стойка СК22.9 - 1.0.

Спецификация.

Ведомость расхода стали

Стадия	Лист	Листов
Р	1	2

СЕВЗАПЭНЕРГОСЕТЬПРОЕКТ С. Петербург

Инв.№ подл. | Подпись и дата | Взам.инв.№

Ведомость расхода стали на элемент, кг

Марка элемента	Напрягаемая арматура класса А-IV Гост 5781-82 ф 12	Напрягаемая арматура класса А-IV Гост 5781-82 ф 12	Напрягаемая арматура класса Всего	Изделия арматурные: Арматура класса А-IV Гост 5781-8 ф 12	Арматура класса А-I Гост 5781-8 ф 8	Арматура класса В-I Гост 6727-80 ф 4	Всего
СК22.9-1.0	160.8		160.8	70.8	16.5	44.0	131.3

продолжение ведомости

Изделия закладные: Арматура класса А-I Гост 5781-82 ф 12	Прокат марки С245 Гост 8509-86 L35x35x4	L50x50x5	Итого	Всего	Общий расход
2.2	7.8	1.2	9.0	11.2	303.3

3.407.1-175.3 -01

Лист 2

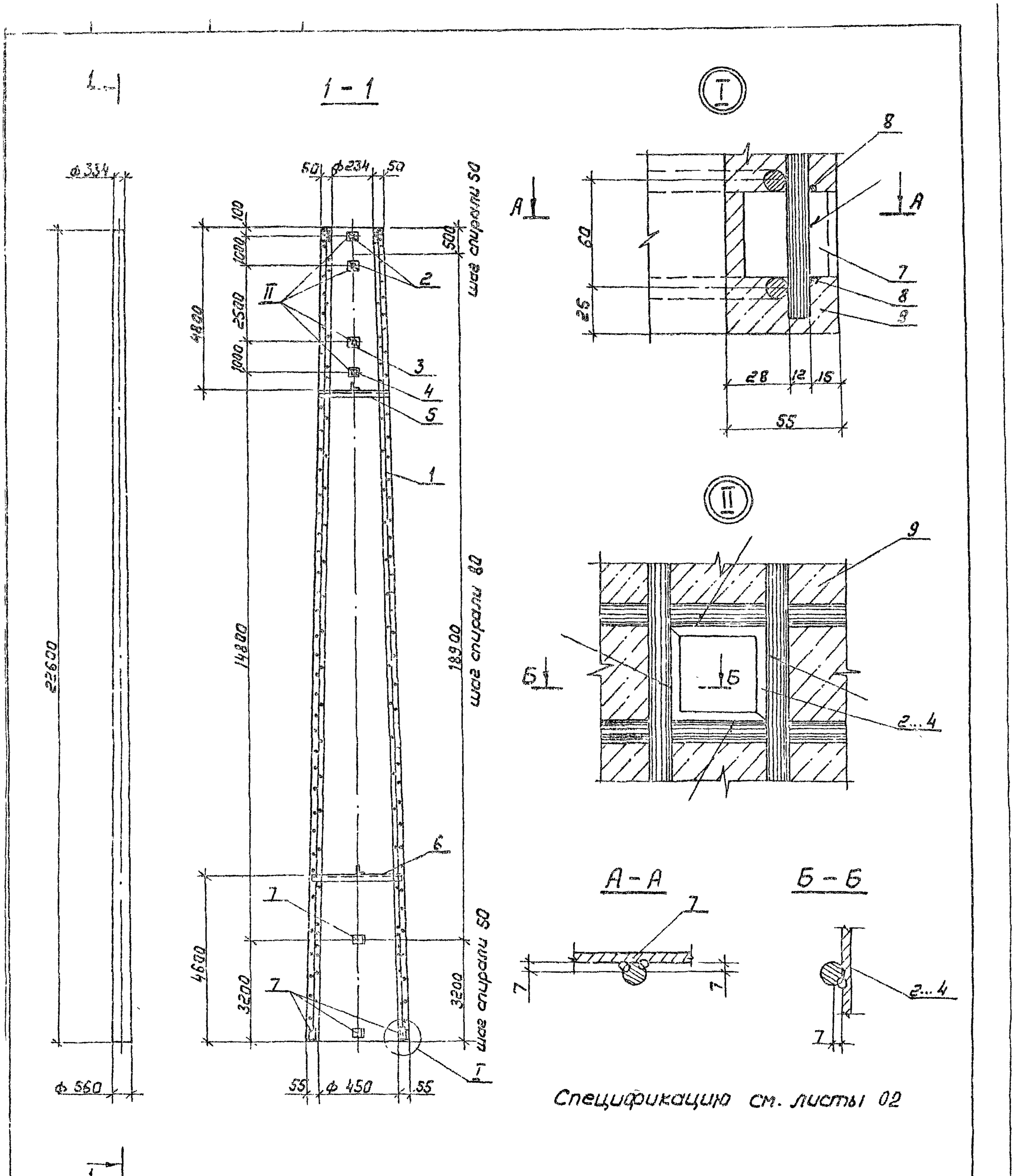

				3.407.1-175.3-02 СБ			
				Стойка СК22.9-1.1 Сборочный чертеж	Стадия	Масса	Масштаб
					Р	3903	
Зав.нилкэс	Горелов		23.01.92		Лист 1	Листов 1	
Гип	Пинчук		23.01.92		СЕВЗАПЭНЕРГОСЕТЬПРОЕКТ С. Петербург		
Н.контр.	Орлова		23.01.92				
Пров.бр.	Салита		23.01.92				
Инженер	Яковлева		23.01.92				

Копир. ЛЭЗ-

Формат А3

Формат	Зона	Поз.	Обозначение	Наименование	Кол.	Примечание
				Документация		
А4			3.407.1-175.0-00ТО	Техническое описание		
А3			3.407.1-175.3-02СБ	Сборочный чертеж		
				Сборочные единицы		
А3		1	3.407.1-175.3-25СБ	Каркас КП2	1	
А4		2	3.407.1-175.3-51СБ	Деталь Б210	2	
А4		3	-02	Деталь Б213	1	
А4		4	-03	Деталь Б214	1	
А4		5	3.407.1-175.3-52СБ	Деталь Б204	1	
А4		6	-03	Деталь Б205	1	
				Детали		
А4		7	3.407.1-175.3-55	Деталь Б202	5	
				Материалы		
		8		Проволока обыкновенная арматурная гладкая ф 4ВI Гост 6727-80		445м
		9		Бетон класса В40		1.45м³

Ведомость расхода стали см. лист 2.

Зав.нулеж	Гарелов		23.01.92
ГИП	Пинчук		23.01.92
Н.контр	Орлова		23.01.92
Провер	Солита		23.01.92
Инженер	Яковлева		23.01.92

3.407.1-175.3-02

Стойка СК 22.9-1.1

Спецификация
Ведомость расхода стали

Стадия	Лист	Листов
Р	1	2

СЕВЗАПЭНЕРГОСЕТЬПРОЕКТ
С. Петербург

Инв.N подл. | Подпись и дата | Взам.инв.N

Ведомость расхода стали на элемент, кг

Марка элемента	Напрягаемая арматура класса А-V Гост 5781-82 ф 12	Напрягаемая арматура класса А-V Гост 5781-82	Напрягаемая арматура класса Всего	Изделия арматурные Арматура класса А-I Гост 5781-82 ф 8	Изделия арматурные Арматура класса А-I Гост 5781-82 ф 12	Изделия арматурные Арматура класса В-I Гост 6727-80 ф 4	Изделия арматурные Арматура класса Всего
СК 22.9-1.1	160.8		160.8	45,9	16,5	44.0	106.4

продолжение ведомости

Изделия закладные Арматура класса А-I Гост 5781-82 ф 12	Изделия закладные Прокат марки С245 Гост 8509-86 L 35x35x4	Изделия закладные Прокат марки С245 Гост 8509-86 L 50x50x5	Изделия закладные Прокат марки С245 Гост 8509-86 Итого	Изделия закладные Всего	Общий расход
2,2	7.8	1.2	9.0	11.2	278,4

Инв.N подл. | Подпись и дата | Взам.инв.N

3.407.1-175.3-02 Лист 2

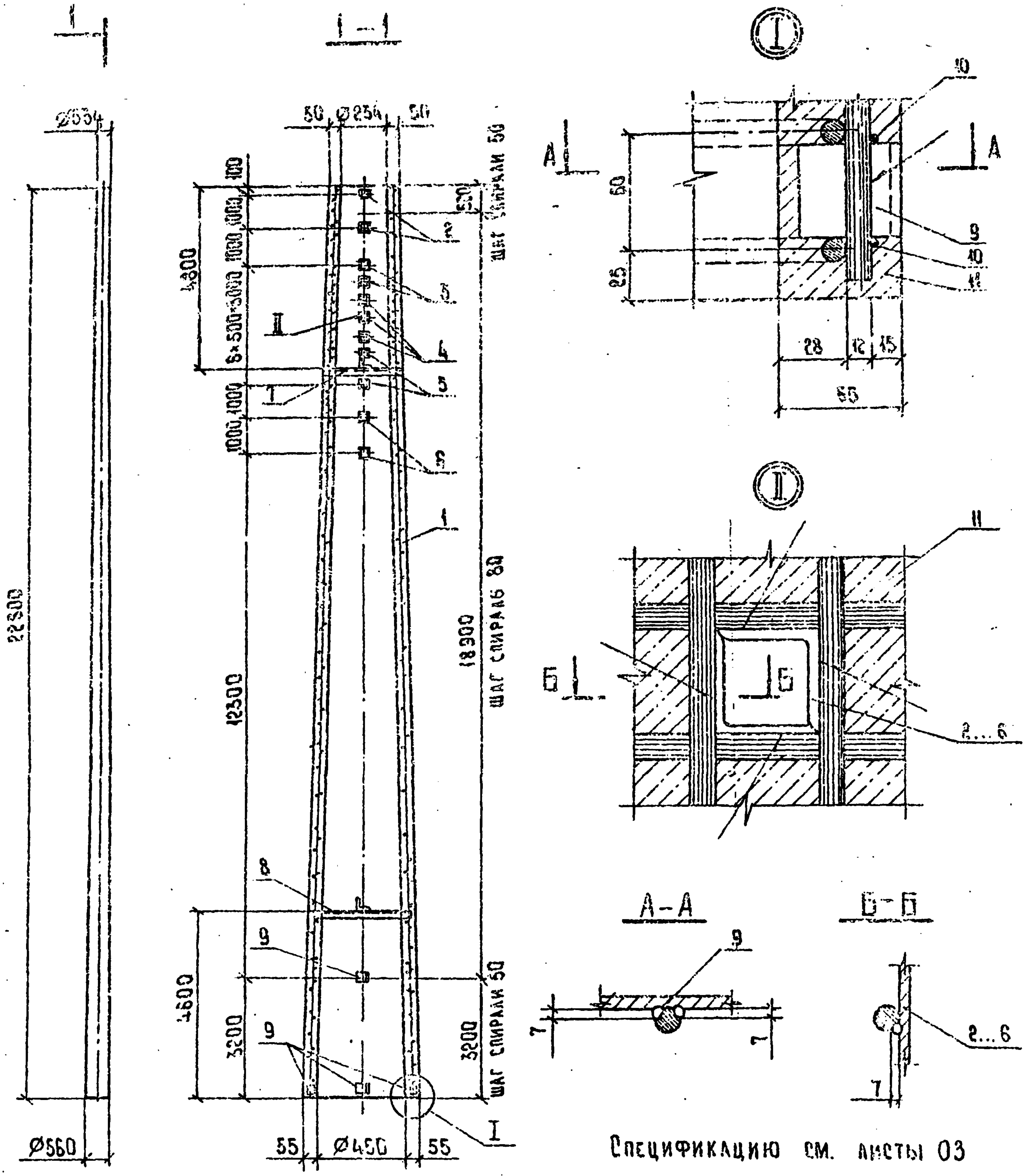

Спецификацию см. листы 03

				3.407.1 - 175.3 - 03 СБ
Зав.НИКС	Орелль		[illegible]	Стойка СК22.9-2.0 Сборочный чертеж
ГИП	Пинчук		[illegible]	
Контр.	Рапьа		[illegible]	
Проверил	Галита		[illegible]	
Инж.	Яковлева		[illegible]	

Стадия	Масса	Масштаб
Р	4025	—
Лист 1	Листов 1	

Севзапэнергосетьпроект
Санкт-Петербург

Копировала Владимирова Е.В. Формат А3

Формат	Зона	Поз.	Обозначение	Наименование	Кол.	Примечание
				Документация		
А4			3.407.1-175.0 — ОПТО	Техническое описание		
А3			3.407.1-175.3 — 03СБ	Сборочный чертеж		
				Сборочные единицы		
А3		1	3.407.1-175.3 — 26СБ	Каркас КП3	1	
А4		2	3.407.1-175.3 — 51СБ	Деталь Б210	2	
А4		3	— 01	Деталь Б212	2	
А4		4	— 02	Деталь Б213	3	
А4		5	— 03	Деталь Б214	2	
А4		6	— 05	Деталь Б216	2	
А4		7	3.407.1-175.3 — 52СБ	Деталь Б204	1	
А4		8	— 03	Деталь Б205	1	
				Детали		
А4		9	3.407.1-175.3 — 55	Деталь Б202	6	
				Материалы		
		10		Проволока обыкновенная арматурная гладкая ф4 ВI ГОСТ 6727-80		445м
		11		Бетон класса В40		1.45м³

Ведомость расхода стали см. лист 2.

Инв.№ подл. | Подпись и дата | Взам. инв.№

				3.407.1-175.3 — 03		
Зав. НИЛКС	Горелов		23.01.92			
ГИП	Пинчук		23.01.92	Стойка СК22.9-2.0	Стадия	Лист	Листов
Н. контр.	Орлова		23.01.92		Р	1	2
Пров. гр.	Салита		23.01.92	Спецификация. Ведомость расхода стали	СЕВЗАПЭНЕРГОСЕТЬПРОЕКТ Санкт-Петербург	
Инж.	Яковлева		23.01.92			

Копир. Полье

Формат А4

Ведомость расхода стали на элемент, кг

Марка элемента	Изделия арматурные										Всего
	Арматура класса		A-I						B-I		
	ГОСТ 5781-82								ГОСТ 6727-80		
	ф		ф8						ф4		
СК22.9-2.0	кг		21.5						44.0		180.7

Продолжение ведомости

Марка элемента	Изделия закладные						Всего	Общий расход
	Прокат марки							
	С245							
	ГОСТ 8509-86					Итого		
	L35×35×4	L50×50×5						
СК22.9-2.0	15.3	1.2				16.5	18.7	400.4

Марка элемента	Напрягаемая арматура класса				Всего
	A-IV				
	ГОСТ 5781-82				
	ф12				
СК22.9-2.0	201.0				201.0

Марка элемента	Изделия закладные						Всего
	Прокат марки						
	С245						
	ГОСТ 8509-86						
	L35×35×4	L50×50×5					
СК22.9-2.0	15.3	1.2					

Инв.№ подл. | Подпись и дата | Взам. инв.№

				3.407.1-175.3 — 03	Лист 2

Копирование

Формат А4

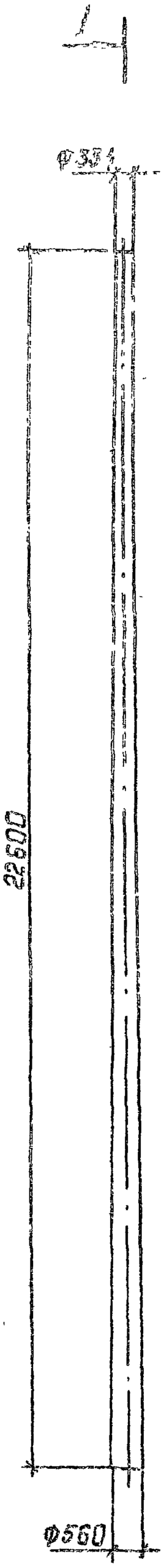

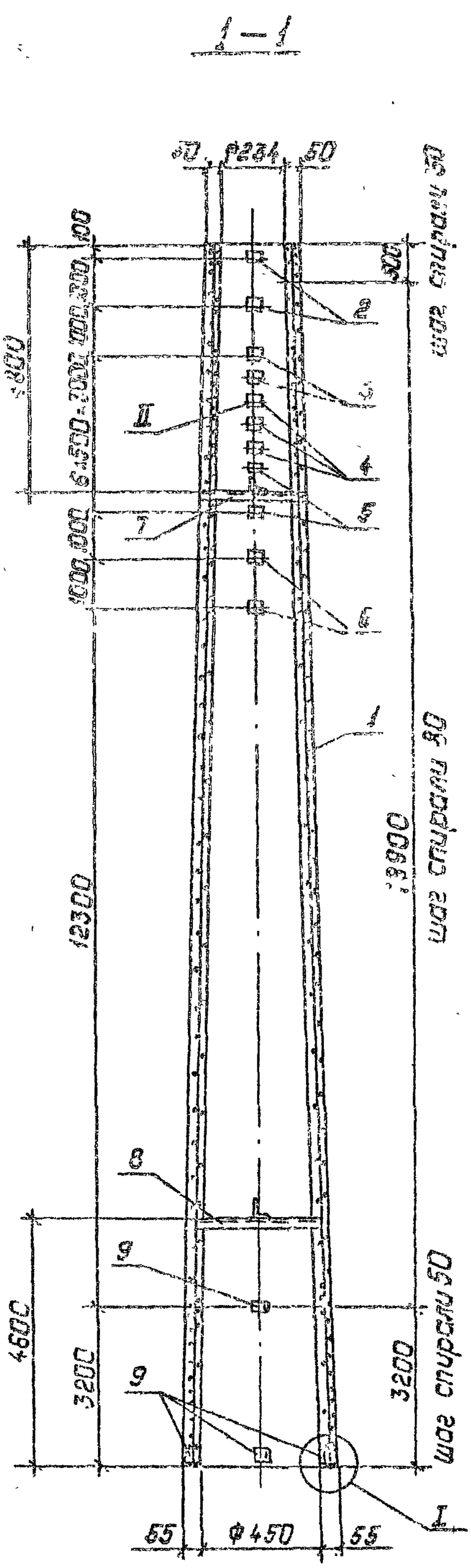

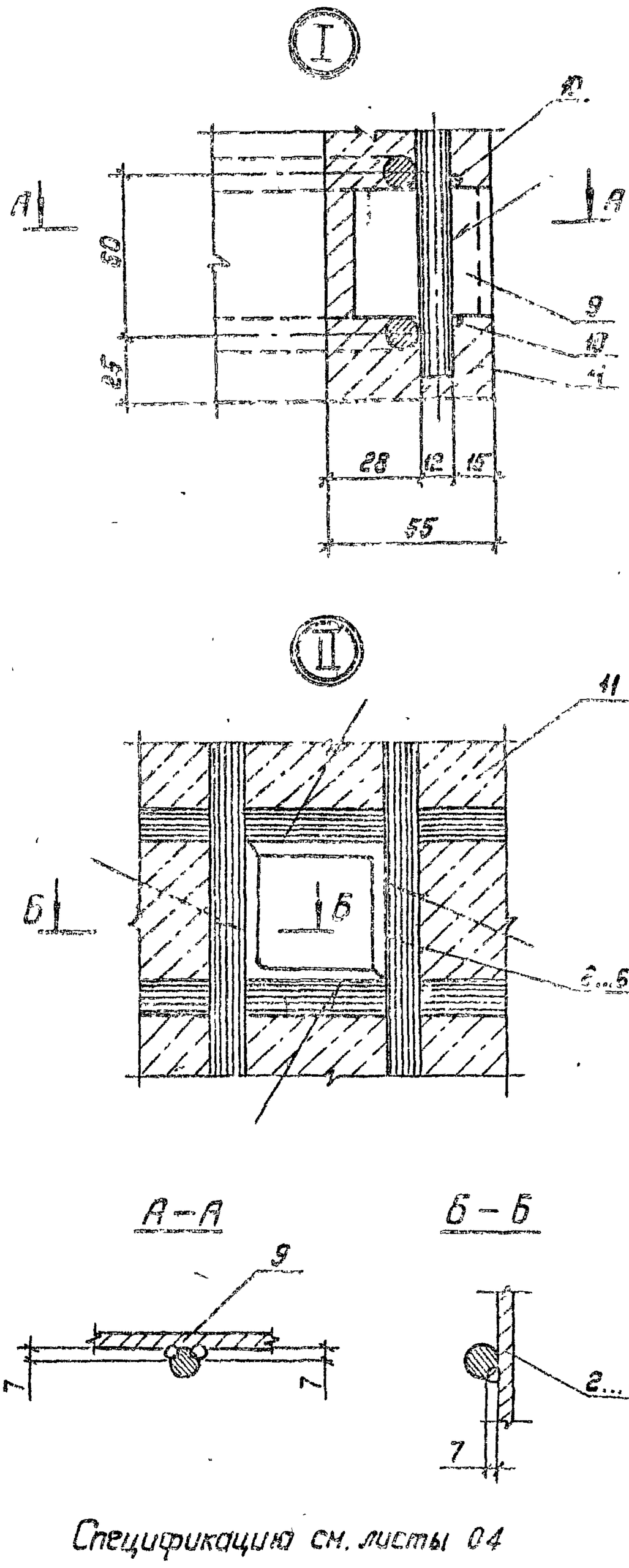

Спецификацию см. листы 04

				3.407.1-175.3-04СБ	
				Стойка СК22.9-2.1 Сборочный чертеж	Стадия: Р; Масса: 3995; Масштаб: —
Зав.НИЛКЖС	Горелов		23.01.92		Лист 1; Листов 1
ГИП	Пинчук		23.01.92		СЕВЗАПЭНЕРГОСЕТЬПРОЕКТ Санкт-Петербург
Н.контр.	Орлова		23.01.92		
Провер.	Солита		23.01.92		
Инж.с.	Яковлева		23.01.92		

Копир. Польс

Формат: А3

Формат	Зона	Поз.	Обозначение	Наименование	Кол.	Примечание
				Документация		
А4			3.407.1-175.0 — 00ТО	Техническое описание		
А3			3.407.1-175.3 — 04СБ	Сборочный чертеж		
				Сборочные единицы		
А3		1	3.407.1-175.3 — 27СБ	Каркас КП4	1	
А4		2	3.407.1-175.3 — 51СБ	Деталь Б210	2	
А4		3	— 01	Деталь Б212	2	
А4		4	— 02	Деталь Б213	3	
А4		5	— 03	Деталь Б214	2	
А4		6	— 05	Деталь Б216	2	
А4		7	3.407.1-175.3 — 52СБ	Деталь Б204	1	
А4		8	— 03	Деталь Б205	1	
				Детали		
А4		9	3.407.1-175.3 — 55	Деталь Б202	6	
				Материалы		
		10		Проволока обыкновенная арматурная гладкая Ф4 ВI ГОСТ6727-80		445м
		11		Бетон класса В40		1.45м³

Ведомость расхода стали см. лист 2

Зав.НИЛКЭС	Горелов		23.01.92
ГИП	Пинчук		23.01.92
Н.контр.	Орлова		23.01.92
Провер.	Салита		23.01.92
Инж.	Яковлева		23.01.92

3.407.1 - 175.3 — 04

Стойка СК22.9-2.1.

Спецификация.
Ведомость расхода стали

Стадия	Лист	Листов
Р	1	2

СЕВЗАПЭНЕРГОСЕТЬПРОЕКТ
Санкт-Петербург

Инв. № подл. | Подпись и дата | Взам. инв. №

Копир. Полос

Формат: А4

Ведомость расхода стали на элемент, кг

Марка элемента	Напрягаемая арматура класса А-V ГОСТ5781-82 Ф12	Напрягаемая арматура класса А-V ГОСТ5781-82 Ф12	Всего	Изделия арматурные. Арматура класса А-I ГОСТ 5781-82 Ф8	Изделия арматурные. Арматура класса А-I ГОСТ 5781-82 Ф8	Изделия арматурные. Арматура класса В-I ГОСТ6727-80 Ф4	Всего
СК22.9-2.1	201.0		201.0	85.2	21.5	44.0	150.7

продолжение ведомости

Изделия закладные. Арматура класса А-I ГОСТ 5781-82 Ф12	Изделия закладные. Прокат марки С245 ГОСТ 8509-86 L35x35x4	Изделия закладные. Прокат марки С245 ГОСТ 8509-86 L50x50x5	Изделия закладные. Прокат марки С245 ГОСТ 8509-86 Итого	Всего	Общий расход
2,2	15.3	1.2	16.5	18.7	370.4

Инв. № подл. | Подпись и дата | Взам. инв. №

3.407.1 - 175.3 — 04

Лист 2

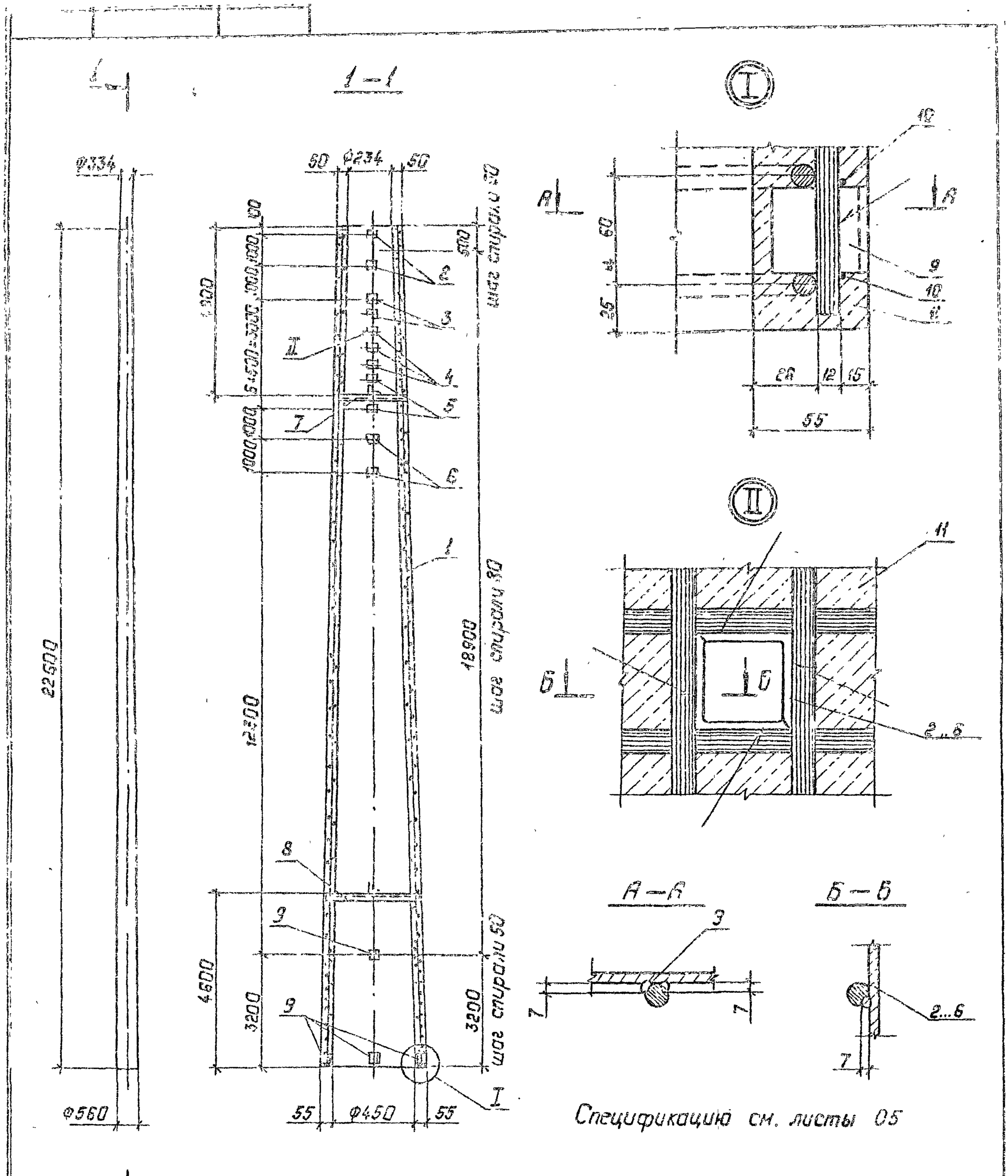

				3.407.1 - 175.3 - 05СБ		
				Стойка СК22.9-2.3 Сборочный чертеж	Стадия	Масса	Масштаб
					Р	3938	—
Зав.Нилкс	Горелов		23.01.92		Лист 1	Листов 1	
ГИП	Пинчук		23.01.92		СЕВЗАПЭНЕРГОСЕТЬПРОЕКТ		
Н.контр.	Орлова		24.01.92		Санкт-Петербург		
Провер.	Силита		23.01.92				
Инж.	Яковлева		23.01.92				

Копир. Польс. Формат: 95

12

Формат	Зона	Поз.	Обозначение	Наименование	Кол.	Примечание
				Документация		
А4			3.407.1-175.0-00ТО	Техническое описание		
А3			3.407.1-175.3-05СБ	Сборочный чертеж		
				Сборочные единицы		
А3		1	3.407.1-175.3-28СБ	Каркас КП5	1	
А4		2	3.407.1-175.3-51СБ	Деталь Б210	2	
А4		3	-01	Деталь Б212	2	
А4		4	-02	Деталь Б213	3	
А4		5	-03	Деталь Б214	2	
А4		6	-05	Деталь Б216	2	
А4		7	3.407.1-175.3-52СБ	Деталь Б204	1	
А4		8	-03	Деталь Б205	1	
				Детали		
А4		9	3.407.1-175.3-55	Деталь Б202	6	
				Материалы		
		10		Проволока обыкновенная арматурная гладкая Ф4 ВI Гост 6727-80		445м
		11		Бетон класса В40		1.45м³

Ведомость расхода стали см. лист 2

Завнилкэс	Горелов		23.01.92
ГИП	Пинчук		23.01.92
Н.контр.	Орлова		23.01.92
Провер.	Салита		23.01.92
Инженер	Яковлева		23.01.92

3.407.1-175.3-05

Стойка СК22.9-2.3

Спецификация

Ведомость расхода стали

Стадия	Лист	Листов
Р	1	2

СЕВЗАПЭНЕРГОСЕТЬПРОЕКТ С. Петербург

Инв.N подл. | Подпись и дата | Взам. инв.N

Ведомость расхода стали на элемент, кг

Марка элемента	Напрягаемая арматура класса			Изделия арматурные						Всего
	К7		Всего	Арматура класса						
	Гост 13840-68			А-V		А-I		В-I		
	Ф12			Гост 5781-82				Гост 6727-80		
				Ф12		Ф8		Ф4		
СК22.9-2.3	161.0		161.0	67.4		21,5		44.0		132.9

продолжение ведомости

Изделия закладные								Общий расход
Арматура класса			Прокат марки			Всего		
А-I			С245					
Гост 5781-82			Гост 8509-86					
Ф12			L35x35x4	L50x50x5	Итого			
2.2			15.3	1.2	16.5	18.7		312.6

Инв.N подл. | Подпись и дата | Взам. инв.N

3.407.1-175.3-05

Лист 2

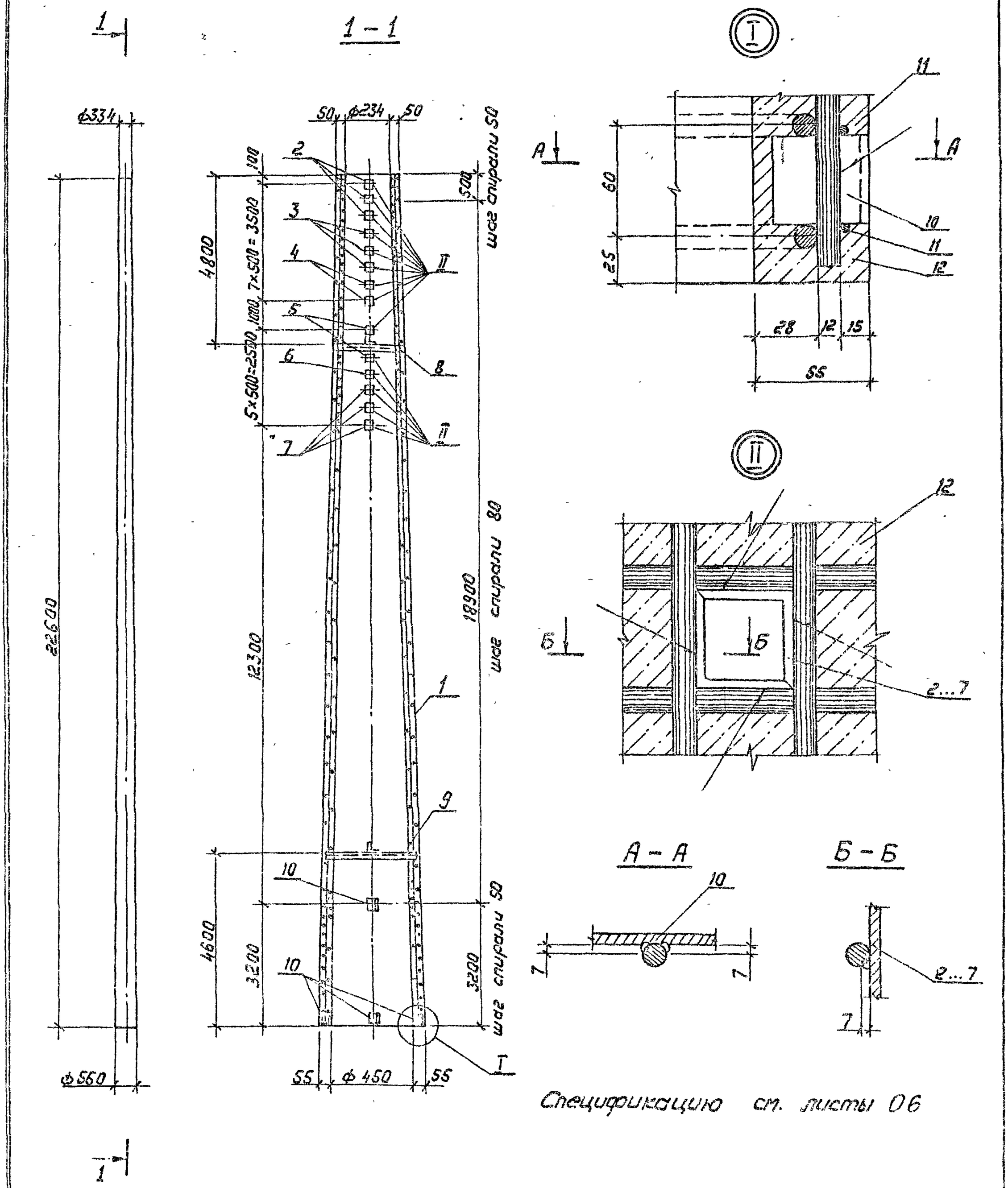

				3.407.1-175.3-06 СБ		
				Стойка СК22.9-3.0 Сборочный чертеж	Стадия	Масса	Масштаб
					Р	4078	—
Зав.пилкэс	Горелов		23.01.92		Лист 1	Листов 1
ГИП	Пинчук		23.01.92		СЕВЗАПЭНЕРГОСЕТЬПРОЕКТ С. Петербург	
Н.контр.	Орлова		23.01.92			
Провер.	Салита		23.01.92			
Инженер	Яковлева		23.01.92			

Копир. Лесов

Формат: А3

14

Формат	Зона	Поз.	Обозначение	Наименование	Кол.	Примечание
				Документация		
А4			3.407.1-175.0-00 ТО	Техническое описание		
А3			3.407.1-175.3-06 СБ	Сборочный чертеж		
				Сборочные единицы		
А3		1	3.407.1-175.3-29 СБ	Каркас КП 6	1	
А4		2	3.407.1-175.3-51СБ	Деталь Б 210	3	
А4		3	-01	Деталь Б 212	3	
А4		4	-02	Деталь Б 213	2	
А4		5	-03	Деталь Б214	2	
А4		6	-04	Деталь Б215	1	
А4		7	-05	Деталь Б216	3	
А4		8	3.407.1-175.3-52СБ	Деталь Б204	1	
А4		9	-03	Деталь Б205	1	
				Детали		
А4		10	3.407.1-175.3 -55	Деталь Б202	6	
				Материалы		
		11		Проволока обыкновенная арматурная гладкая ф4 В I Гост 6727-80		445 м
		12		Бетон класса В40		1.44 м³

Ведомость расхода стали см. лист 2

Инв.№ подл.	Подпись и дата	Взам. инв.№

Зав.нижн.	Горелов		23.01.92
ГИП	Пинчук		23.01.92
Н.контр.	Орлова		23.01.92
Провер.	Салита		23.01.92
Инженер	Яковлева		23.01.92

3.407.1-175.3-06

Стойка СК22.9-3.0.
Спецификация.
Ведомость расхода стали

Стадия	Лист	Листов
Р	1	2

СЕВЗАПЭНЕРГОСЕТЬПРОЕКТ
С. Петербург

Копир. Лоз

15

Ведомость расхода стали на элемент, кг

Марка элемента	Напрягаемая арматура класса			Изделия арматурные						Всего
	А-IV		Всего	А-IV	А-I		В-I			
	Гост 5781-82			Гост 5781-82			Гост 6727-80			
	ф 12			ф 12		ф 8	ф 4			
СК 22.9-3.0	201,0		201,0	186,4		24,5	44,0			254,9

продолжение ведомости

Изделия закладные								Общий расход
Арматура класса		Прокат марки				Всего		
А-I		С245						
Гост 5781-82		Гост 8509-86						
ф 12		L35×35×4	L50×50×5		Итого			
2,2		18,4	1,2		19,6	21,8		477,7

Инв.№ подл.	Подпись и дата	Взам. инв.№

3.407.1-175.3-06

Лист 2

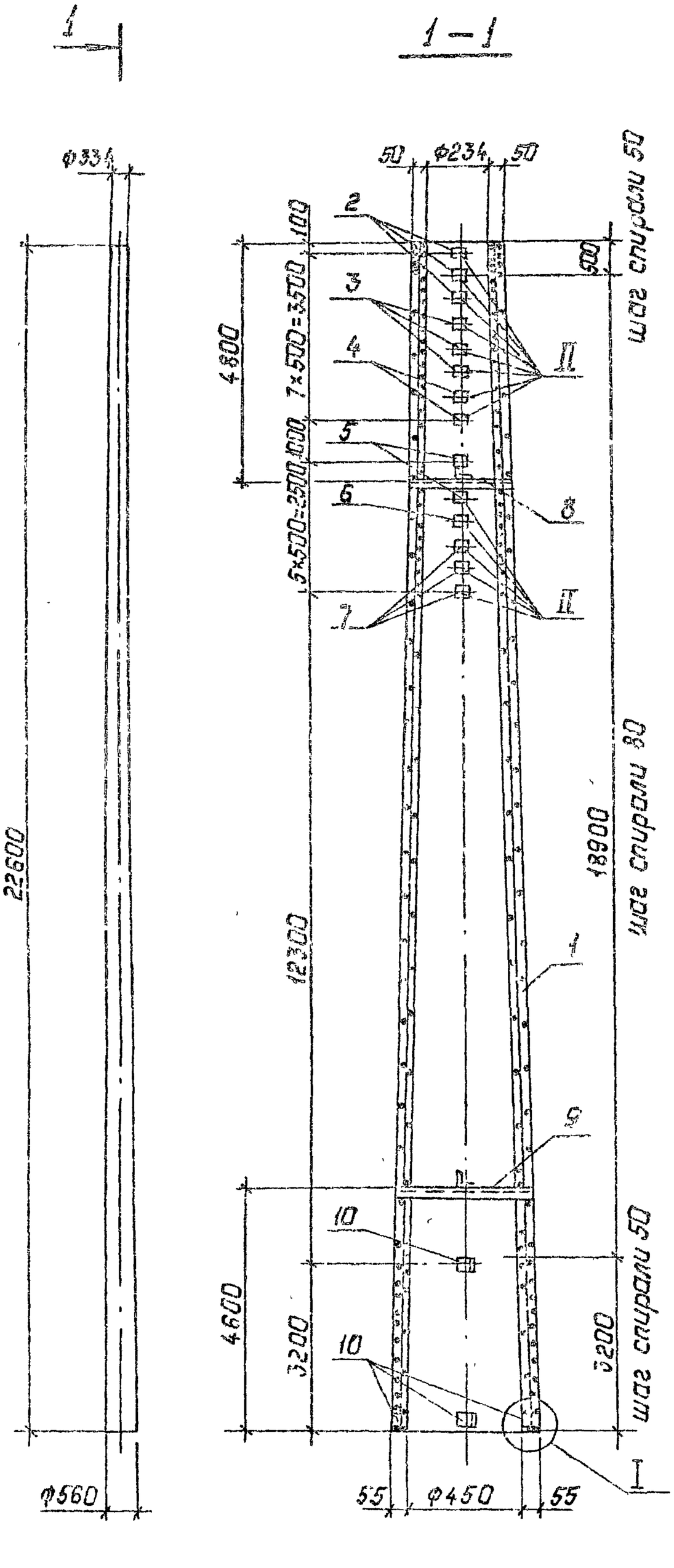

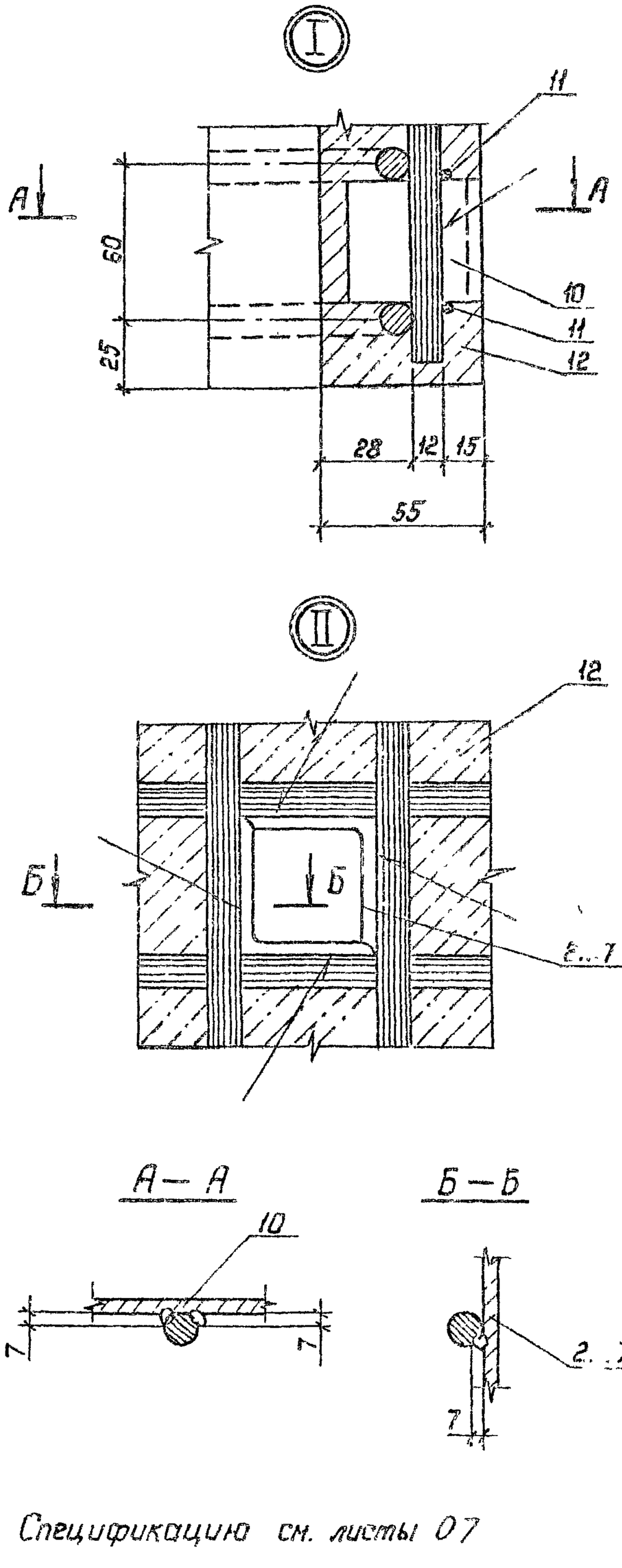

Спецификацию см. листы 07

				3.407.1-175.3—07СБ	
Зав.НИЛКС	Горелов		23.01.92	Стойка СК22.9-3.1 Сборочный чертеж	Стадия: Р; Масса: 4049; Масштаб: —
ГИП	Пинчук		23.01.92		Лист 1; Листов 1
Н.контр.	Орлова		23.01.92		СЕВЗАПЭНЕРГОСЕТЬПРОЕКТ Санкт-Петербург
Провер.	Сапита		23.01.92		
Инж.	Яковлева		23.01.92		

Копир. Польс

Формат: А3

Формат	Зона	Поз.	Обозначение	Наименование	Кол.	Примечание
				Документация		
А4			3.407.1-175.0-00ТО	Техническое описание		
А3			3.407.1-175.3-07СБ	Сборочный чертеж		
				Сборочные единицы		
А3		1	3.407.1-175.3-30СБ	Каркас КП7	1	
А4		2	3.407.1-175.3-51СБ	Деталь Б210	3	
А4		3	-01	Деталь Б212	3	
А4		4	-02	Деталь Б213	2	
А4		5	-03	Деталь Б214	2	
А4		6	-04	Деталь Б215	1	
А4		7	-05	Деталь Б216	3	
А4		8	3.407.1-175.3-52СБ	Деталь Б204	1	
А4		9	-03	Деталь Б205	1	
				Детали		
А4		10	3.407.1-175.3 -55	Деталь Б202	6	
				Материалы		
		11		Проволока обыкновенная арматурная гладкая ф4 В I Гост 6727-80		445 м
		12		Бетон класса В40		1.44 м³

Ведомость расхода стали см. лист 2

Зав. нижес.	Горелов		23.01.92
Гип	Линчук		23.01.92
Н. контр.	Орлова		23.01.92
Провер.	Сапита		23.01.92
Инженер	Яковлева		23.01.92

3.407.1-175.3-07

Стойка СК 22.9-3.1

Спецификация

Ведомость расхода стали

Стадия	Лист	Листов
Р	1	2

СЕВЗАПЭНЕРГОСЕТЬПРОЕКТ С. Петербург

Инв. N подл. | Подпись и дата | Взам. инв. N

Ведомость расхода стали на элемент, кг

Марка элемента	Напрягаемая арматура класса А-V Гост 5781-82 ф12	Напрягаемая арматура класса А-V Гост 5781-82 ф12	Напрягаемая арматура класса Всего	Изделия арматурные Арматура класса А-I Гост 5781-82 ф8	Изделия арматурные Арматура класса А-I Гост 5781-82 ф8	Изделия арматурные Арматура класса В-I Гост 6727-80 ф4	Изделия арматурные Арматура класса Всего	Изделия арматурные Всего
СК 22.9-3.1	201.0		201.0	157.3	24.5	44.0		225.8

продолжение ведомости

Изделия закладные Арматура класса А-I Гост 5781-82 ф12	Изделия закладные Арматура класса А-I Гост 5781-82 ф12	Изделия закладные Прокат марки С245 Гост 8509-86 L35×35×4	Изделия закладные Прокат марки С245 Гост 8509-86 L50×50×5	Изделия закладные Прокат марки С245 Гост 8509-86 Итого	Изделия закладные Всего	Общий расход
2.2		18.4	1.2	19.6	21.8	448.6

3.407.1-175.3-07

Лист 2

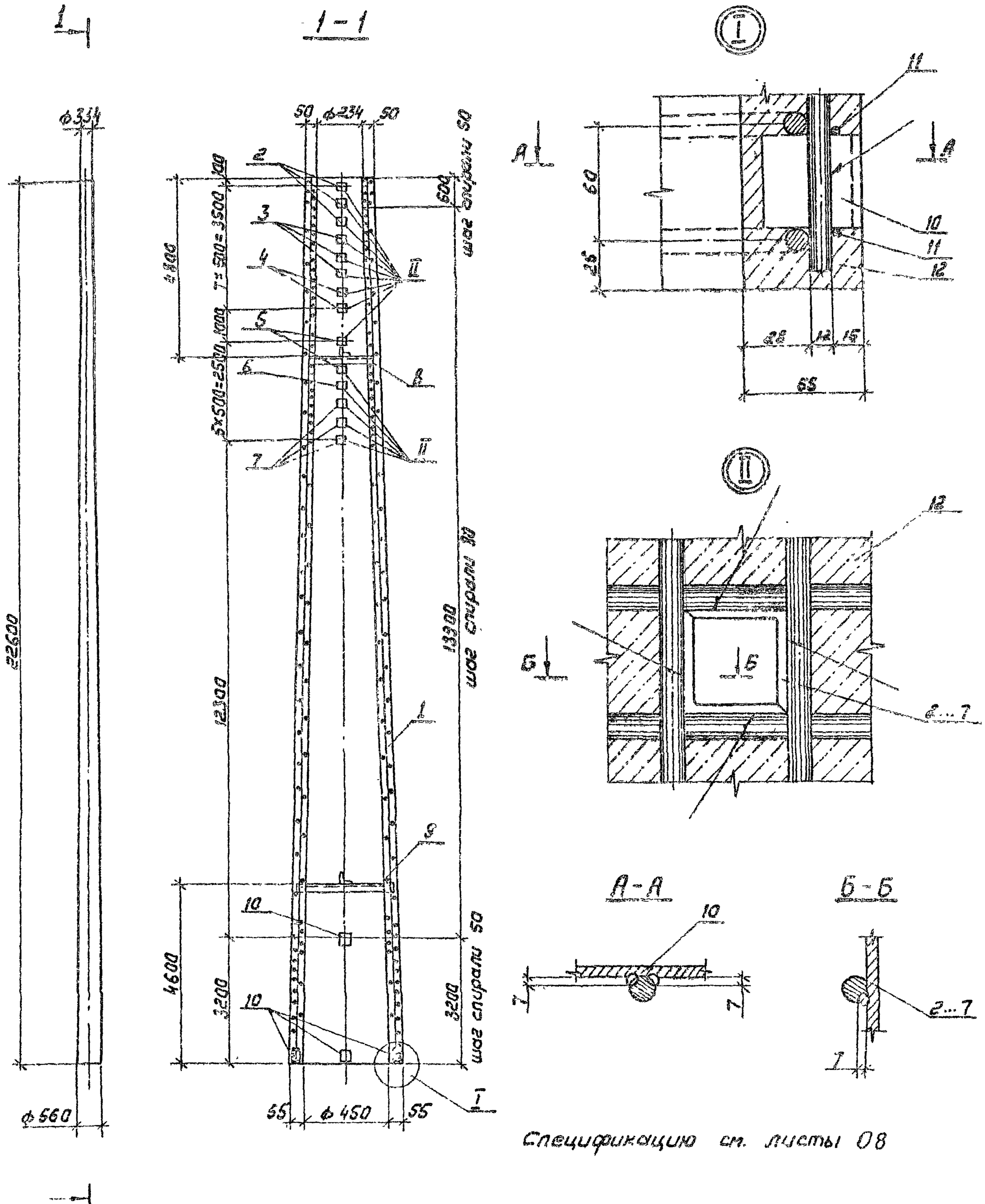

Спецификацию см. листы 08

				3.407.1-175.3-08 СБ		
				Стойка СК22.9-3.3 Сборочный чертеж	Стадия	Масса	Масштаб
					Р	3995	—
Зав.нил.ж	Горелов		23.01.92		Лист 1	Листов 1
Гип	Пинчук		23.01.92		СЕВЗАПЭНЕРГОСЕТЬПРОЕКТ С.-Петербург	
Н.контр.	Орлова		23.01.92			
Провер.	Салита		23.01.92			
Инженер	Яковлева		23.01.92			

Копир Лавин

Формат А3

18

Формат	Зона	Поз.	Обозначение	Наименование	Кол.	Примечание
				Документация		
А4			3.407.1-175.0 -00 ТО	Техническое описание		
А3			3.407.1-175.3 -08 СБ	Сборочный чертеж		
				Сборочные единицы		
А3		1	3.407.1-175.3 -31 СБ	Каркас КП8	1	
А4		2	3.407.1-175.3 -51 СБ	Деталь Б 210	3	
А4		3	-01	Деталь Б 212	3	
А4		4	-02	Деталь Б 213	2	
А4		5	-03	Деталь Б 214	2	
А4		6	-04	Деталь Б 215	1	
А4		7	-05	Деталь Б 216	3	
А4		8	3.407.1-175.3 -52 СБ	Деталь Б 204	1	
А4		9	-03	Деталь Б 205	1	
				Детали		
А4		10	3.407.1-175.3 -55	Деталь Б202	6	
				Материалы		
		11		Проволока обыкновенная арматурная гладкая ф4 В I ГОСТ 6727-80		446т
		12		Бетон класса В40		1.44м³

Ведомость расхода стали см. лист 2

Инв. № подл.	Подпись и дата	Взам. инв. №

Зав. НШЛК	Горелов		23.01.92
ГИП	Пинчук		23.01.92
Н. контр.	Орлова		23.01.92
Провер.	Селита		23.01.92
Инж.	Яковлева		23.01.92

3.407.1-175.3 -08

Стойка СК 22.9-3.3.
Спецификация.
Ведомость расхода стали

Стадия	Лист	Листов
Р	1	2

СЕВЭЛЭНЕРГОСЕТЬПРОЕКТ
С.-Петербург

Копир. Сол

Формат А4

Ведомость расхода стали на элемент, кг

Марка элемента	Напрягаемая арматура класса				Изделия арматурные								Всего
	К7		Всего		Арматура класса								
	ГОСТ 13840-68				А-I				А-V		В-I	ГОСТ 6727-80	
	ф12				ф8		ГОСТ 5781-82		ф12		ф4		
СК 22.9-3.3	161.0		161.0		24.5				144.0		44.0		212.5

продолжение ведомости

Марка элемента	Изделия закладные						Всего		Общий расход
	Арматура класса		Прокат марки				Итого		
	А-I		С245						
	ГОСТ 5781-82		ГОСТ 8509-86						
	ф12		L35x35x4		L50x50x5				
СК 22.9-3.3	2.2		18.4		1.2		21.8		395.3

Инв. № подл.	Подпись и дата	Взам. инв. №

3.407.1-175.3 -08

Лист 2

Листов 2

Формат А4

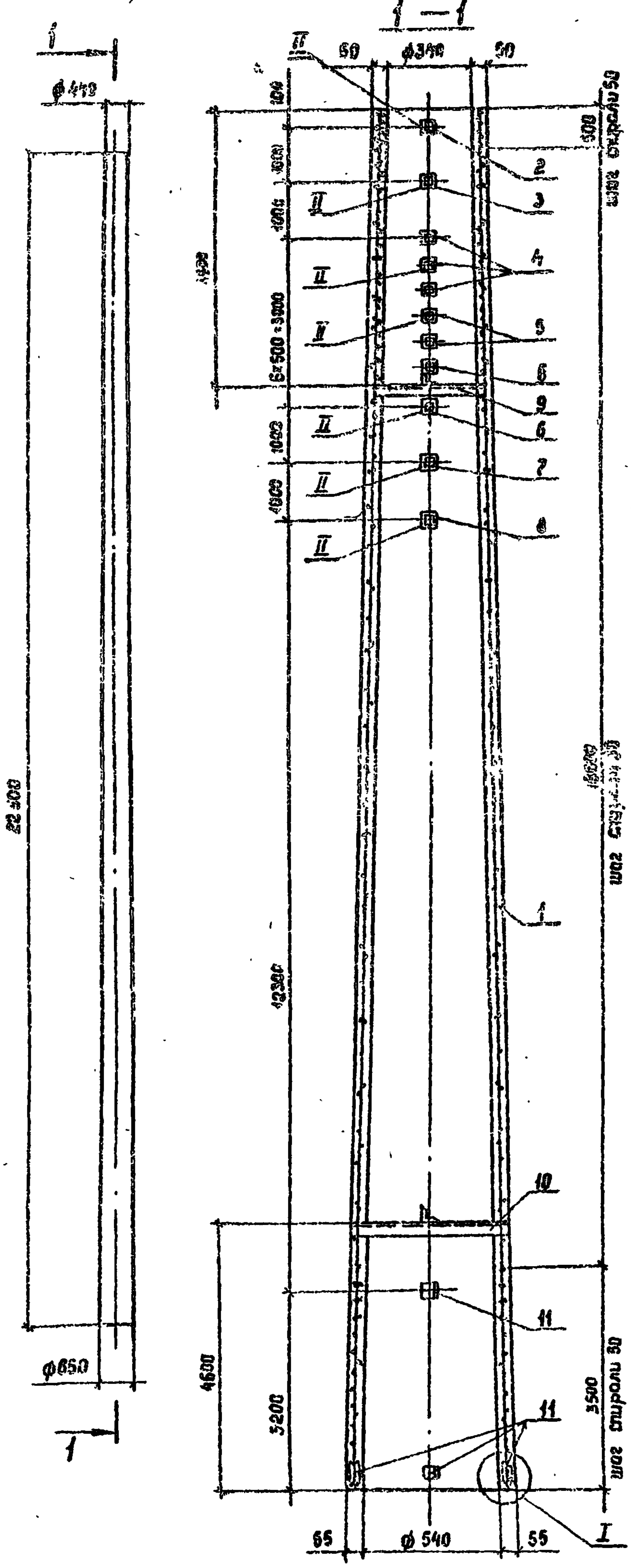

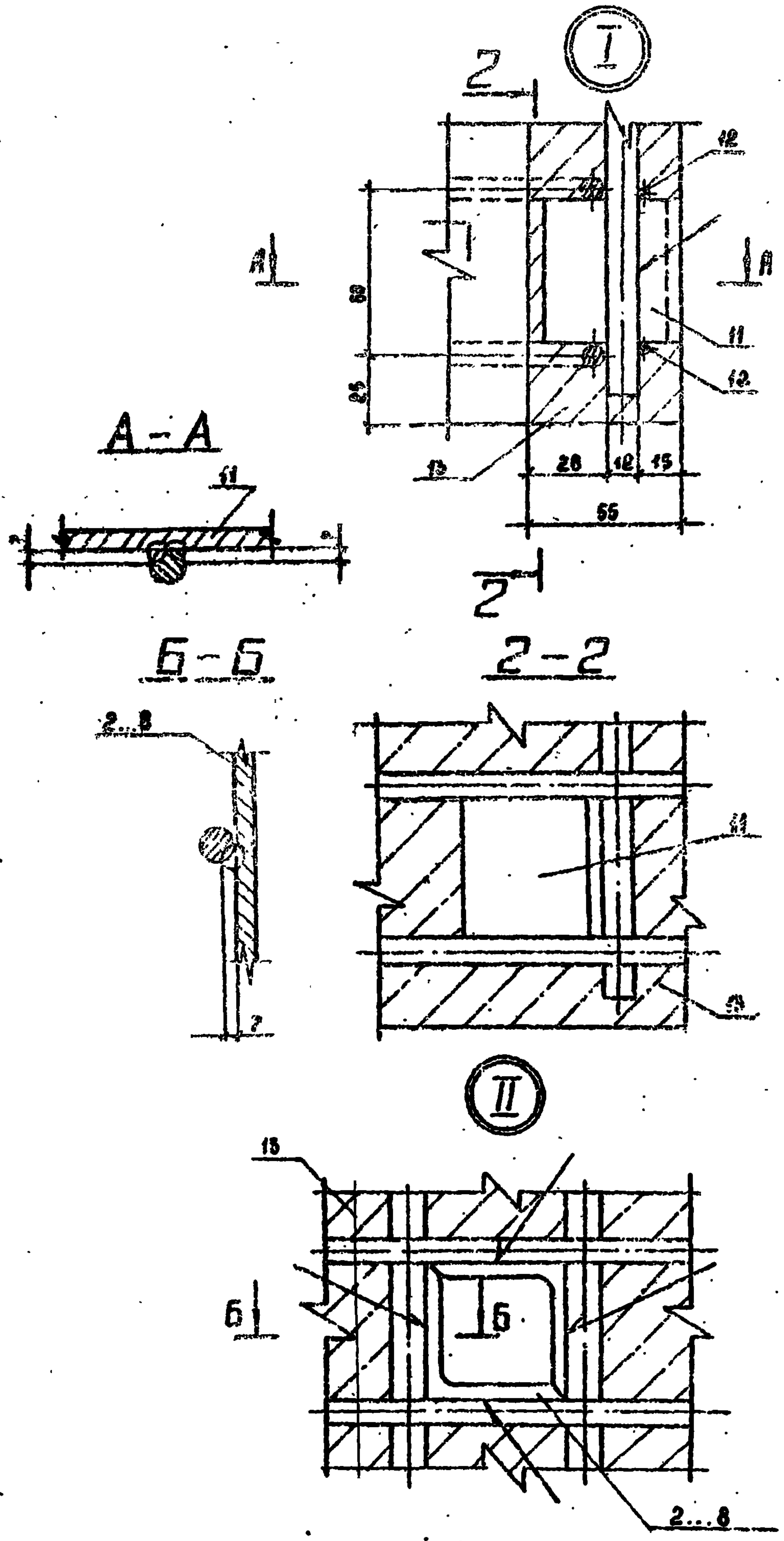

Спецификацию см. листы 09

				3.407.1-175.3 -09СБ
Зав.нилкас	Горелов		23.01.92	Стойка СК 22.4-1.0 Сборочный чертеж
ГИП	Линчук		23.01.92	Стадия: Р; Масса: 4860; Масштаб: —
Н.контр.	Орлова		23.01.92	Лист 1; Листов 1
Провер.	Солито		23.01.92	СЕВЗАПЭНЕРГОСЕТЬПРОЕКТ
Инж.	Яковлева		23.01.92	С.-Петербург

Копир. Сок. Формат А3

Формат	Зона	Поз.	Обозначение	Наименование	Кол.	Примечание
				Документация		
А4			3.407.1-175.0 -00 ТО	Техническое описание		
А3			3.407.1-175 3 -09 СБ	Сборочный чертеж		
				Сборочные единицы		
А3		1	3.407.1-175.3 -32 СБ	Каркас КП9	1	
А4		2	3.407.1-175.3 -51СБ -09	Деталь Б 221	1	
А4		3	-10	Деталь Б 222	1	
А4		4	-11	Деталь Б 224	3	
А4		5	-12	Деталь Б225	2	
А4		6	-13	Деталь Б 226	2	
А4		7	-14	Деталь Б 236	1	
А4		8	-15	Деталь Б 237	1	
А4		9	3.407.1-175.3 -52СБ-02	Деталь Б 240	1	
А4		10	-05	Деталь Б 241	1	
				Детали		
А4		11	3.407.1-175.3 -55	Деталь Б202	6	
				Материалы		
		12		Проволока обыкновенная арматурная гладкая Ф4 В I ГОСТ 6727-80		546 м
		13		Бетон класса В40		1.81 м³

Ведомость расхода стали см. лист 2

Зав. НИЛКЭС	Горелов		23.01.92
ГИП	Пинчук		23.01.92
Н контр	Орлова		23.01.92
Провер.	Салита		23.01.92
Инж	Яковлева		23.01.92

3.407.1-175.3 -09

Стойка СК 22.4-10.

Спецификация.
Ведомость расхода стали

Стадия	Лист	Листов
Р	1	2

СЕВЗАПЭНЕРГОСЕТЬПРОЕКТ
С.-Петербург

Инв. № подл. | Подпись и дата | Взам. инв. №

Копир. Сог. | Формат А4

Ведомость расхода стали на элемент, кг

Марка элемента	Напрягаемая арматура класса: А-IV ГОСТ 5781-82 Ф12	Напрягаемая арматура класса: А-IV ГОСТ 5781-82 Ф12	Напрягаемая арматура класса: Всего	Изделия арматурные: Арматура класса: А-IV ГОСТ 5781-82 Ф12	Изделия арматурные: Арматура класса: А-I ГОСТ 5781-82 Ф8	Изделия арматурные: Арматура класса: В-I ГОСТ 6727-80 Ф4	Изделия арматурные: Всего	Всего
СК 22.4-1.0	160.8		160.8	69.8	25.8	54.1		149.7

продолжение ведомости

Изделия закладные: Арматура класса: А-I ГОСТ 5781-82 Ф12	Изделия закладные: Арматура класса: А-I ГОСТ 5781-82	Изделия закладные: Прокат марки: С245 ГОСТ 8509-86 L35x35x4	Изделия закладные: Прокат марки: С245 ГОСТ 8509-86 L40x40x4	Изделия закладные: Прокат марки: С245 ГОСТ 8509-86 L50x50x5	Изделия закладные: Прокат марки: С245 ГОСТ 8509-86 Итого	Всего	Общий расход
2.8		4.3	16.4	1.2	21.9	24.7	335.2

3.407.1-175.3 -09

Лист 2

2

1 — 1

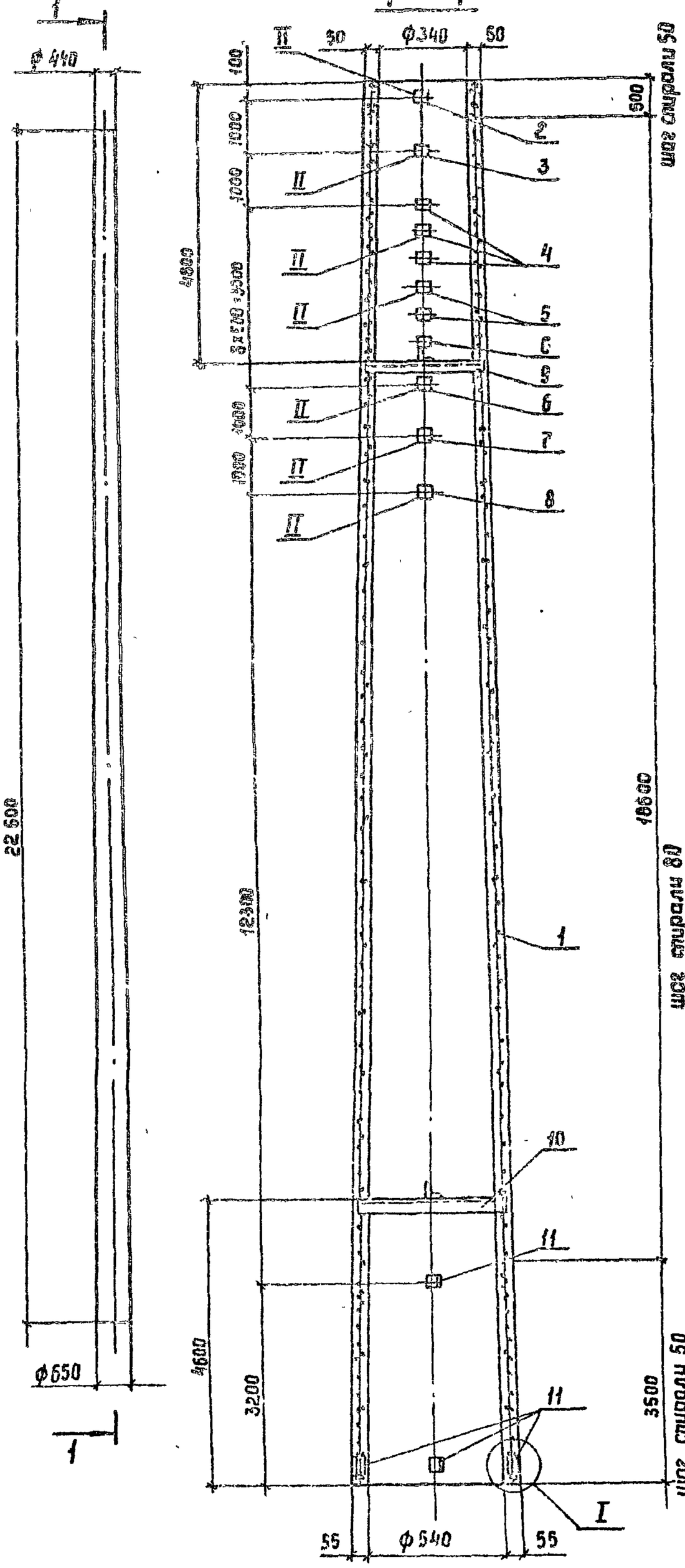

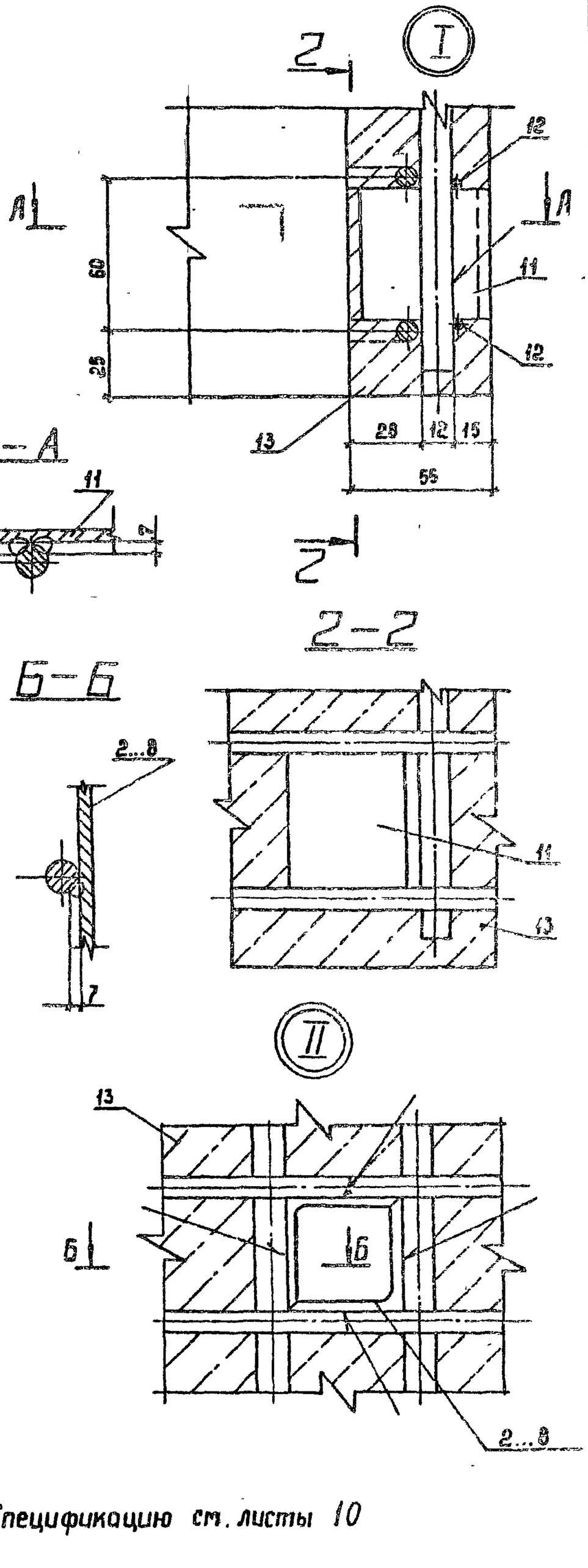

Спецификацию см. листы 10

				3.407.1-175.3 -10 СБ		
				Стойка СК 22.4-1.1 Сборочный чертеж	Стадия	Масса	Масштаб
					Р	4833	—
					Лист 1	Листов 1	
Зав.лабор.	Сарелов		23.01.92		СЕВЗАПЭЛЕКТРОСЕТЬПРОЕКТ С.-Петербург		
ГИП	Пинчук		23.01.92				
Н.контр.	Орлова		23.01.92				
Провер.	Долива		23.01.92				
Инж.	Яковлева		23.01.92				

Копир. Сок

Формат А3

Формат	Зона	Поз	Обозначение	Наименование	Кол.	Примечание
				Документация		
А4			3.407.1-175.0 -00 ТО	Техническое описание		
А3			3.407.1-175.3 -10 СБ	Сборочный чертеж		
				Сборочные единицы		
А3		1	3.407.1-175.3 -33 СБ	Каркас КП 10	1	
А4		2	3.407.1-175.3 -51 СБ -09	Деталь Б221	1	
А4		3	-10	Деталь Б222	1	
А4		4	-11	Деталь Б224	3	
А4		5	-12	Деталь Б225	2	
А4		6	-13	Деталь Б226	2	
А4		7	-14	Деталь Б235	1	
А4		8	-15	Деталь Б237	1	
А4		9	3.407.1-175.3 -52СБ -02	Деталь Б240	1	
А4		10	-05	Деталь Б241	1	
				Детали		
А4		11	3.407.1-175.3 -55	Деталь Б202	6	
				Материалы		
		12		Проволока обыкновенная арматурная гладкая ф4 В1 ГОСТ 6727-80	546 кг	
		13		Бетон класса В40	1.81 м³	

Ведомость расхода стали см. лист 2

Зав. НИЛКЗС	Горелов		23.01.92
ГИП	Пинчук		23.01.92
Н. контр.	Орлова		23.01.92
Провер.	Салита		23.01.92
Инж.	Яковлева		23.01.92

3.407.1-175.3 -10

Стойка СК 22.4-1.1

Спецификация

Ведомость расхода стали

Стадия	Лист	Листов
Р	1	2

СЕВЗАПЭНЕРГОСЕТЬПРОЕКТ
С.-Петербург

Инв. № подл. | Подпись и дата | Взам. инв. №

Формат А4

Ведомость расхода стали на элемент, кг

Марка элемента	Изделия арматурные							Всего
	Арматура класса							
	А-I						В-I ГОСТ 6727-80	
	А-Ÿ ГОСТ 5781-82							
	ф8	ф12					ф4	
СК 22.4-1.1	25.8	42.6					54.1	722.5

Ведомость расхода стали продолжение

Марка элемента	Напрягаемая арматура класса				Всего
	А-Ÿ				
	ГОСТ 5781-82				
	ф12				
СК 22.4-1.1	160.8				160.8

Ведомость расхода стали продолжение

Марка элемента	Изделия закладные						Всего
	Арматура класса					Прокат марки	
	А-I					С245	
	ГОСТ 5781-82					ГОСТ 8509-86	
	ф12					L35х35х4	
	2.8					4.3	
						L40х40х4	
						16.4	
						L50х50х5	
						1.2	
					Итого	21.9	24.7
							308.0

Общий расход

3.407.1-175.3 -10

Лист 2

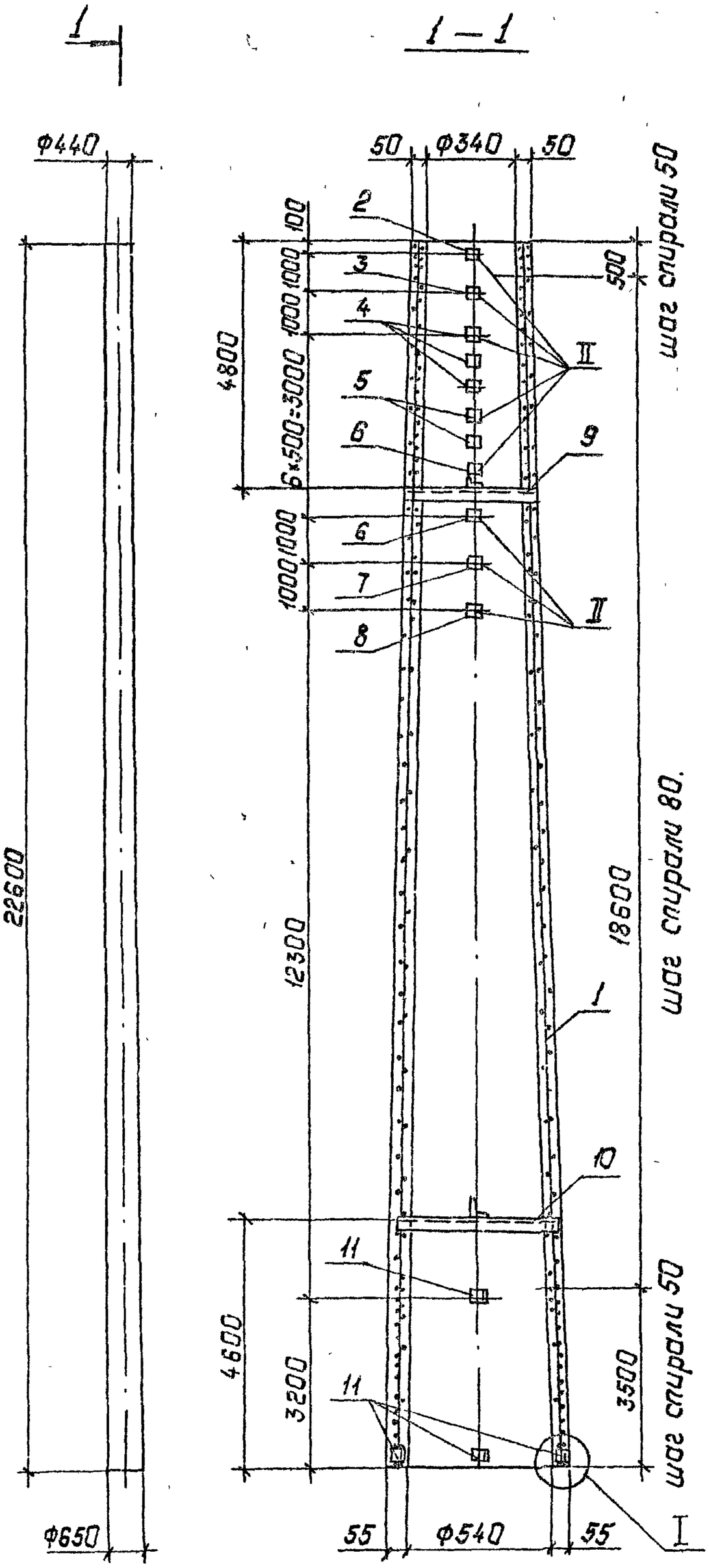

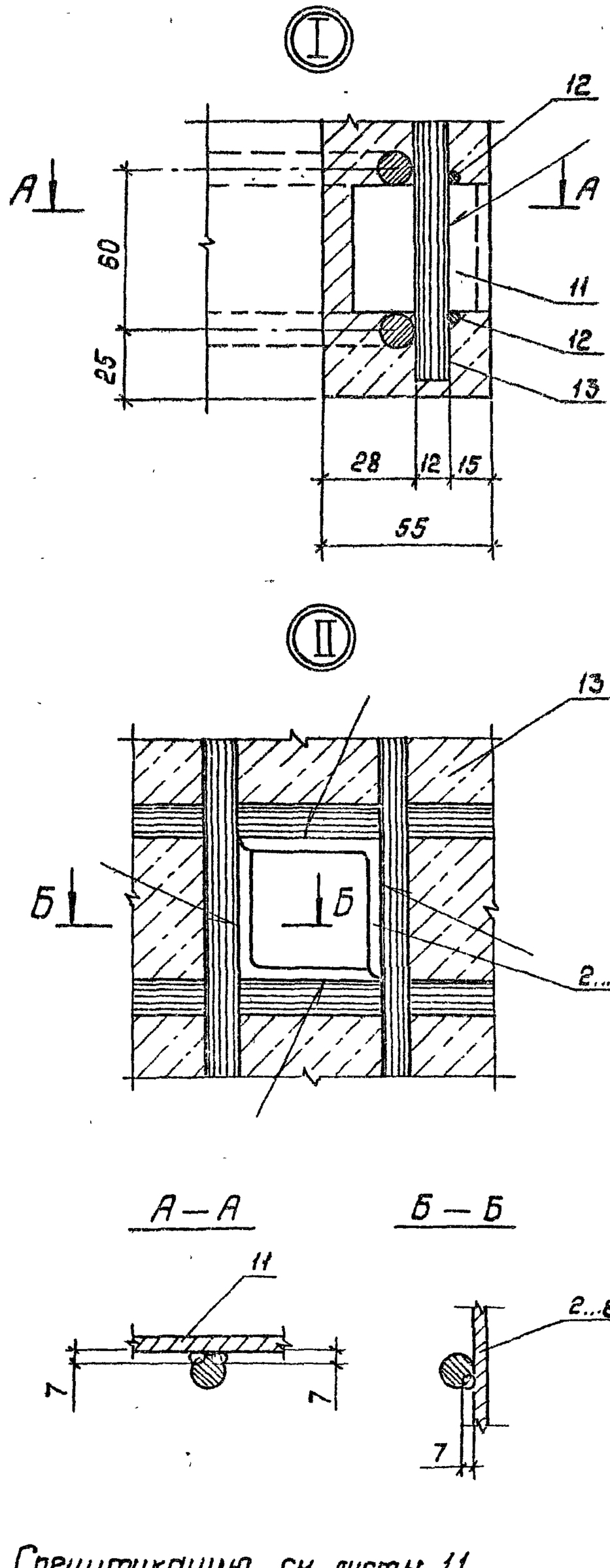

Спецификацию см. листы 11

Зав.нилэс	Горелов		23.01.92
ГИП	Пинчук		23.01.92
Н.контр.	Орлова		23.01.92
Провер.	Салита		23.01.92
Инж.	Яковлева		23.01.92

3.407.1 - 175.3 — 11 СБ

Стойка СК 22.4-1.3
Сборочный чертеж

Стадия	Масса	Масштаб
Р	4801	—
Лист 1	Листов 1	

СЕВЗАПЭНЕРГОСЕТЬПРОЕКТ
Санкт-Петербург

Копир. Польс

Формат А3

47

Формат	Зона	Поз.	Обозначение	Наименование	Кол.	Примечание
				Документация		
А4			3.407.1-175.0 - 00ТО	Техническое описание		
А3			3.407.1-175.3 - 11СБ	Сборочный чертеж		
				Сборочные единицы		
А3		1	3.407.1-175.3 - 34СБ	Каркас КП 11	1	
А4		2	3.407.1-175.3 - 51СБ -09	Деталь Б221	1	
А4		3	-10	Деталь Б222	1	
А4		4	-11	Деталь Б224	3	
А4		5	-12	Деталь Б225	2	
А4		6	-13	Деталь Б226	2	
А4		7	-14	Деталь Б236	1	
А4		8	-15	Деталь Б237	1	
А4		9	3.407.1-175.3-52СБ -02	Деталь Б240	1	
А4		10	-05	Деталь Б241	1	
				Детали		
А4		11	3.407.1-175.3 -55	Деталь Б202	6	
				Материалы		
		12		Проволока обыкновенная арматурная гладкая Ф4ВI ГОСТ6727-80		546 м
		13		Бетон класса В40		1.81 м³

Ведомость расхода стали см. лист 2

Инв. N подл. | Подпись и дата | Взам. инв. N

3.407.1 - 175.3 - 11

Зав. НИЛКС	Горелов		23.01.92
Гип	Пинчук		23.01.92
Н. контр.	Орлова		23.01.92
Провер.	Салита		23.01.92
Инженер	Яковлева		23.01.92

Стойка СК22.4 - 1.3

Спецификация

Ведомость расхода стали

Стадия	Лист	Листов
Р	1	2

СЕВЗАПОНЕРГОСЕТЬПРОЕКТ С. Петербург

Копир. Лаз -

Ведомость расхода стали на элемент, кг

Марка элемента	Напрягаемая арматура класса			Изделия арматурные					
	К-7		Всего	А-V		А-I		В-I	Всего
	ГОСТ 13840-68			ГОСТ 5781-82				ГОСТ 6727-80	
	Ф12			Ф12		Ф8		Ф4	
СК22.4-1.3	128.8		128.8	42,6		25,8		54.1	122.5

продолжение ведомости

Изделия закладные								Общий расход
Арматура класса		Прокат марки				Всего		
А-I		С245						
ГОСТ 5781-82		ГОСТ 8509-86						
Ф12		L35x35x4	L40x40x4	L50x50x5	Итого			
2.8		4,3	16,4	1.2	21.9	24.7		276.0

Инв. N подл. | Подпись и дата | Взам. инв. N

3.407.1 - 175.3 - 11

Лист 25

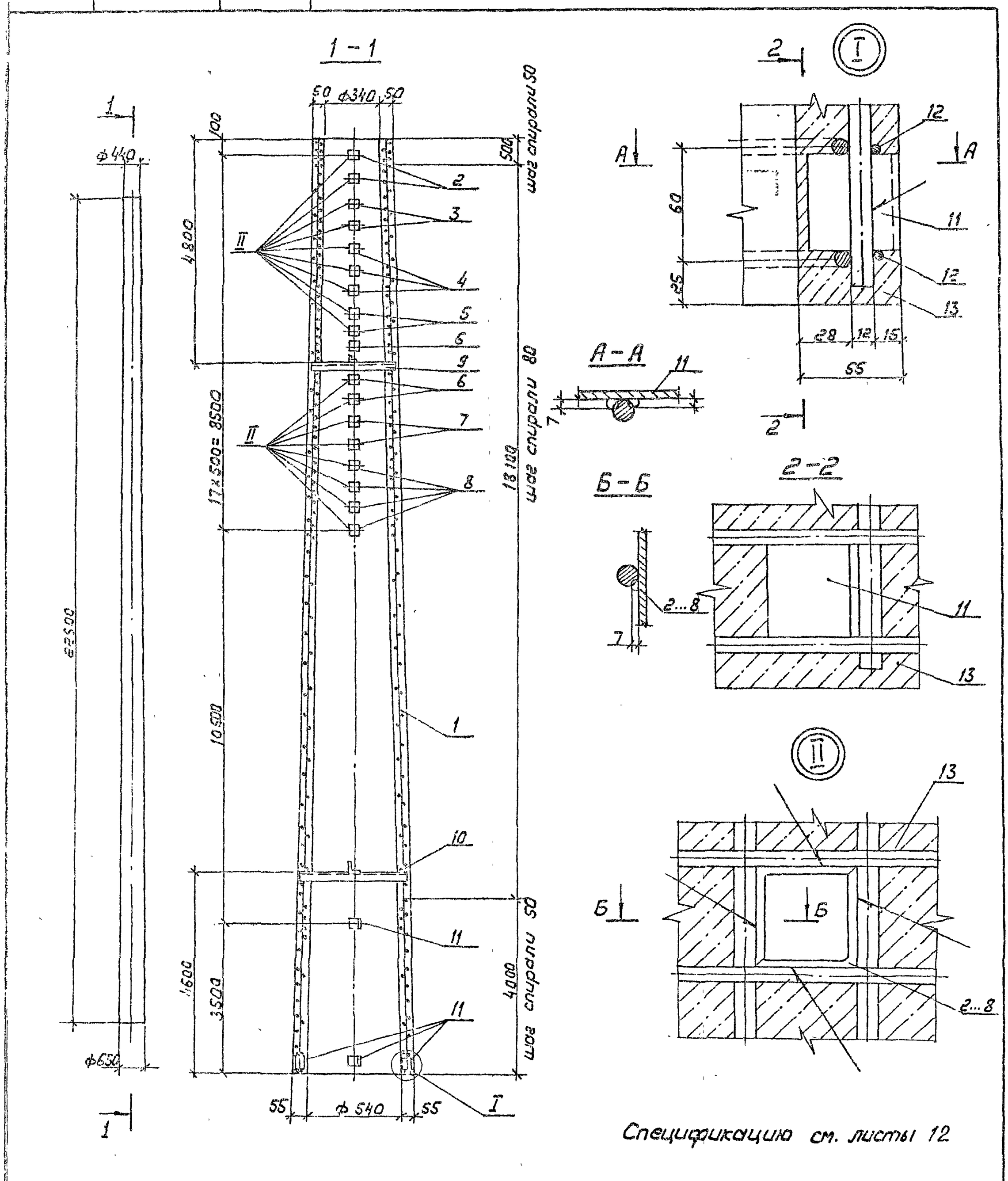

Спецификацию см. листы 12

				3.407.1 - 175.3 - 12СБ		
				Стойка СК22.4 - 2.0 Сборочный чертеж	Стадия	Масса	Масштаб
					Р	4940	—
Зав.нимюр	Горелов		23.01.92		Лист 1	Листов 1
ГИП	Пинчук		23.01.92		СЕВЗАПЭНЕРГОСЕТЬПРОЕКТ С. Петербург	
Н.конт.р	Орлова		23.01.92			
Пров.гр.	Солита		23.01.92			
Инж.	Яковлева		23.01.92			

Копир. ЛПЗ

Формат А3

92

Формат	Зона	Поз.	Обозначение	Наименование	Кол.	Примечание
				Документация		
А4			3.407.1-175.0-00ТО	Техническое описание		
А3			3.407.1-175.3-12СБ	Сборочный чертеж		
				Сборочные единицы		
А3		1	3.407.1-175.3-35СБ	Каркас КП 12	1	
А4		2	3.407.1-175.3-51СБ-09	Деталь Б221	2	
А4		3	-10	Деталь Б222	2	
А4		4	-11	Деталь Б224	3	
А4		5	-12	Деталь Б225	2	
А4		6	-13	Деталь Б226	3	
А4		7	-14	Деталь Б236	2	
А4		8	-15	Деталь Б237	4	
А4		9	3.407.1-175.3-52СБ-02	Деталь Б240	1	
А4		10	-05	Деталь Б241	1	
				Детали		
А4		11	3.407.1-175.3 -55	Деталь Б202	6	
				Материалы		
		12		Проволока обыкновенная арматурная гладкая Ф4 В1 ГОСТ 6727-80		547м
		13		Бетон класса В40		1.81м³

Ведомость расхода стали см. лист 2

Инв.N подл.	Подпись и дата	Взам.инв.N	

3.407.1-175.3-12

Зав.подгр.	Горелов		23.01.92
ГИП	Пинчук		23.01.92
Ч.контр.	Орлова		23.01.92
Провер.	Салита		23.01.92
Инженер	Яковлева		23.01.92

Стойка СК 22.4-2.0

Спецификация

Ведомость расхода стали

Стадия	Лист	Листов
Р	1	2

СЕВЗАПЭНЕРГОСЕТЬПРОЕКТ С.Петербург

Ведомость расхода стали на элемент, кг

Марка элемента	Напрягаемая арматура класса А-IV ГОСТ 5781-82 Ф12	Всего	Изделия арматурные: Арматура класса А-IV ГОСТ 5781-82 Ф12	А-I ГОСТ 5781-82 Ф8	В-I ГОСТ 6727-80 Ф4	Всего
СК 22.4-2.0	201	201	91.8	33.0	54.1	178.9

продолжение ведомости

Изделия закладные: Арматура класса А-I ГОСТ 5781-82 Ф12	Прокат марки С245 ГОСТ 8509-86 L35×35×4	L40×40×4	L50×50×5	Итого	Всего	Общий расход
28	4,3	27.0	1.2	32,5	35.3	415,2

3.407.1-175.3-12

Лист 2

27

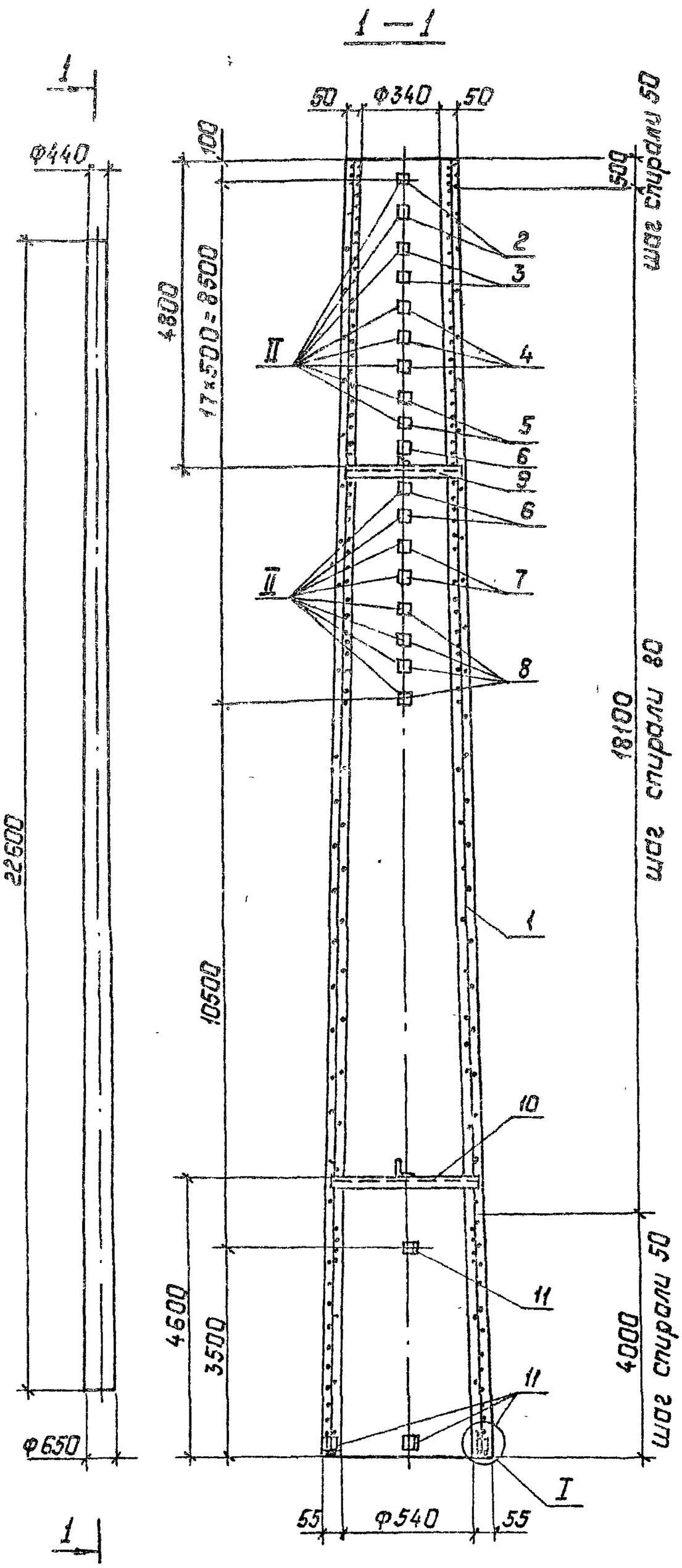

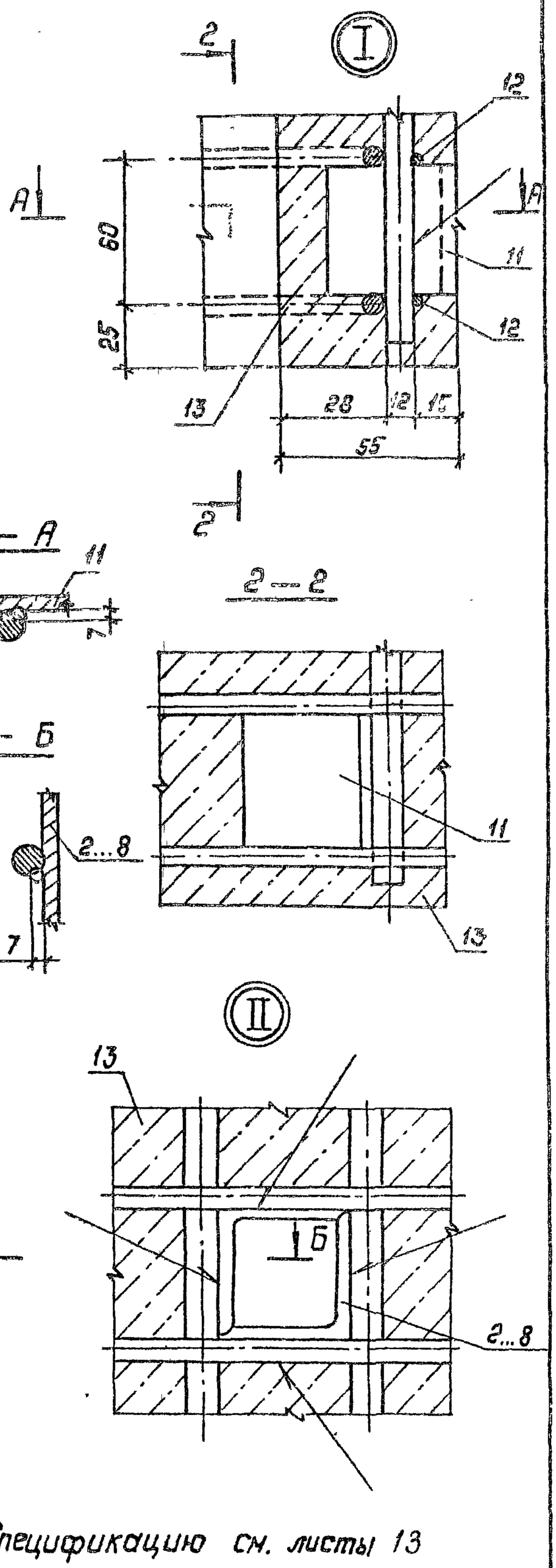

Спецификацию см. листы 13

				3.407.1-175.3 – 13СБ	
Зав. НИЛКС	Горелов		23.01.92	Стойка СК22.4-2.1 Сборочный чертеж.	Стадия: Р; Масса: 4912; Масштаб: —
ГИП	Пинчук		23.01.92		Лист 1; Листов 1
Н. контр.	Орлова		23.01.92		СЕВЗАПЭНЕРГОСЕТЬПРОЕКТ Санкт-Петербург
Провер.	Салита		23.01.92		
Инж.	Яковлева		23.01.92		

Копир. Польс

Формат: А3

Формат	Зона	Поз.	Обозначение	Наименование	Кол.	Примечание
				Документация		
А4			3.407.1-175.0 — ДОТО	Техническое описание		
А3			3.407.1-175.3 — 13СБ	Сборочный чертеж		
				Сборочные единицы		
А3		1	3.407.1-175.3 — 36СБ	Каркас КП13	1	
А4		2	3.407.1-175.3 — 51СБ-09	Деталь Б221	2	
А4		3	— 10	Деталь Б222	2	
А4		4	— 11	Деталь Б224	3	
А4		5	— 12	Деталь Б225	2	
А4		6	— 13	Деталь Б226	3	
А4		7	— 14	Деталь Б236	2	
А4		8	— 15	Деталь Б237	4	
А4		9	3.407.1-175.3 — 52СБ-02	Деталь Б240	1	
А4		10	— 05	Деталь Б241	1	
				Детали		
А4		11	3.407.1-175.3 — 55	Деталь Б202	6	
				Материалы		
		12		Проволока обыкновенная арматурная гладкая ф4 В1 ГОСТ 6727-80		54 кг
		13		Бетон класса В40		1.81 м³

Ведомость расхода стали см. лист 2

Инв. № подл.	Подпись и дата	Взам. инв. №

Зав. лабор.	Горелов		23.01.92
ГИП	Пинчук		23.01.92
Н. контр.	Орлова		23.01.92
Гравер.	Салита		23.01.92
Инж.	Яковлева		23.01.92

3.407.1-175.3 — 13

Стойка СК22.4-21

Спецификация

Ведомость расхода стали

Стадия	Лист	Листов
Р	1	2

СЕВЗАПЭНЕРГОСЕТЬПРОЕКТ
Санкт-Петербург

Копир. Польс

Формат: А4

Ведомость расхода стали, кг

Марка элемента	Изделия арматурные										Всего
	Арматура класса										
	А-I					А-V					
	ГОСТ 5781-82					ГОСТ 5781-82					
	ф8					ф12					
СК22.4-21	33.0					201.0					201.0
	54.1					63.1					150.2

Продолжение ведомости

Марка элемента	Изделия закладные										Всего
	Арматура класса					Прокат марки					
	А-I					С245					
	ГОСТ 5781-82					ГОСТ 8509-86				Итого	
	ф12					L35×35×4	L40×40×4	L50×50×5			
	2.8					4.3	27.0	1.2		32.5	35.3
											386.5

Общий расход

Инв. № подл.	Подпись и дата	Взам. инв. №

3.407.1-175.3 — 13

Изм. 2

1 — 1

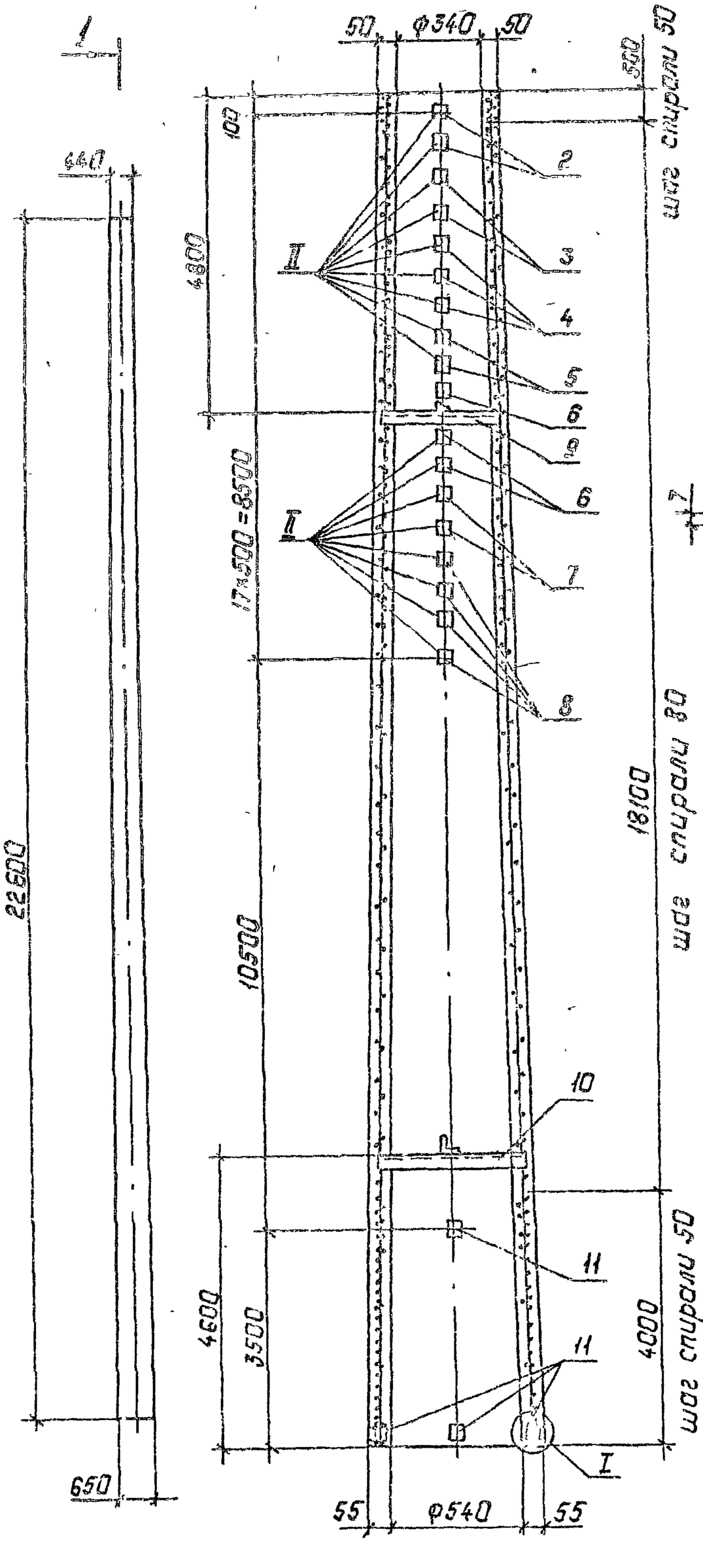

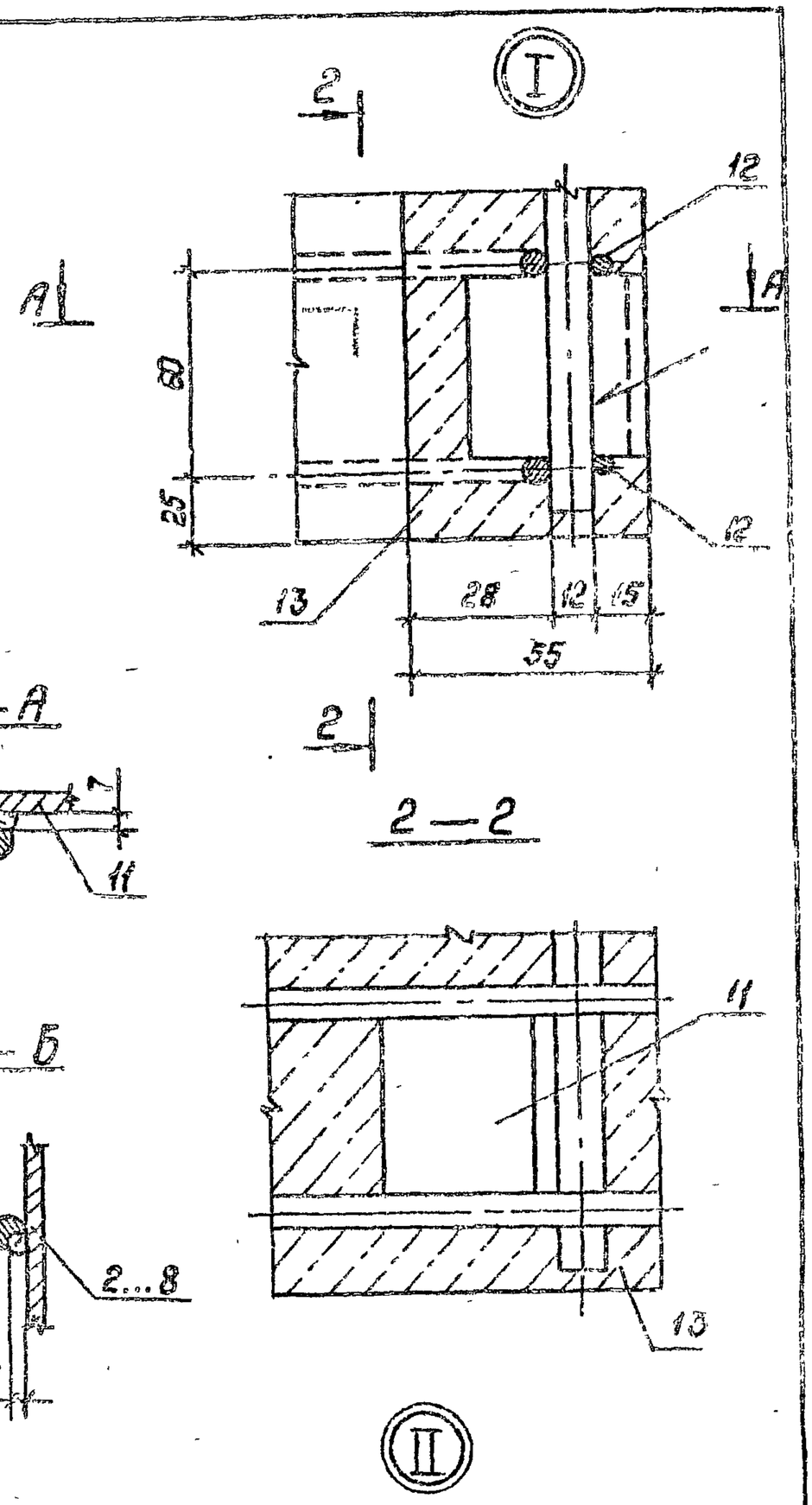

Спецификацию см. листы 14

				3.407.1 - 175.3 -14СБ	
				Стойка СК22.4-2.3 Сборочный чертеж	Стадия: Р; Масса: 4852; Масштаб: —
					Лист 1; Листов 1
Зав.лабор.	Горелов		23.01.92		СЕВЗАПЭНЕРГОСЕТЬПРОЕКТ Санкт-Петербург
ГИП	Пинчук		23.01.92		
Н.контр.	Орлова		23.01.92		
Провер.	Салита		23.01.92		
Инж.	Яковлева		23.01.92		

Копир. Польс

Формат А3

Формат	Зона	Поз.	Обозначение	Наименование	Кол.	Приме-чание
				Документация		
А4			3.407.1-175.0 — 0070	Техническое описание		
А3			3.407.1-175.3 —1405	Сборочный чертеж		
				Сборочные единицы		
А3		1	3.407.1-175.3 — 3705	Каркас КП14	1	
А4		2	3.407.1-175.3—5105—09	Деталь Б221	2	
А4		3	—10	Деталь Б222	2	
А4		4	—11	Деталь Б224	3	
А4		5	—12	Деталь Б225	2	
А4		6	—13	Деталь Б226	3	
А4		7	—14	Деталь Б236	2	
А4		8	—15	Деталь Б237	4	
А4		9	3.407.1-175.3 —5205—02	Деталь Б240	1	
А4		10	—05	Деталь Б241	1	
				Детали		
А4		11	3.407.1-175.3 —55	Деталь Б202	6	
				Материалы		
		12		Проволока обыкновенная арматурная гладкая ф4 В1 ГОСТ 6727-80		547м
		13		Бетон класса В40		1.81м³

Ведомость расхода стали см. лист 2

Зав. КИЦ	С. Горелов		23.01.92
ГИП	Пунчик		23.01.92
Н. контр.	Орлова		23.01.92
Провер.	Салута		23.01.92
Инж.	Яковлева		23.01.92

3.407.1-175.3 —14

Стойка СК22.4-2.3

Спецификация. Ведомость расхода стали

Стадия	Лист	Листов
Р	1	2

СЕВЗАПЭНЕРГОСЕТЬПРОЕКТ Санкт-Петербург.

Инв. № подл. | Подпись и дата | Взам. инв. №

Копир. Польс

Формат: А4

Ведомость расхода стали на элемент, кг

Марка элемента	Напрягаемая арматура класса К7 ГОСТ 13840-68		Всего	Изделия арматурные. Арматура класса А-I ГОСТ 5781-82			Всего	Изделия закладные. Прокат марки С245 ГОСТ 8509-86				Общий расход	Продолжение ведомости
				А-I									
	Ø12			Ø8				L35х35х4	L40х40х4	L50х50х5	Итого		
СК22.4-2.3	161.0		161.0	33.0			54.1	4.3	27.0	1.2.8	32.5	327.4	35.3

				А-I			А-II						
				ГОСТ 5781-82			ГОСТ 5781-82						
				Ø8			Ø12						
				131.1			44.0						

3.407.1-175.3 -14

Инв. № подл. | Подпись и дата | Взам. инв. №

Копир. Польс

Формат А4

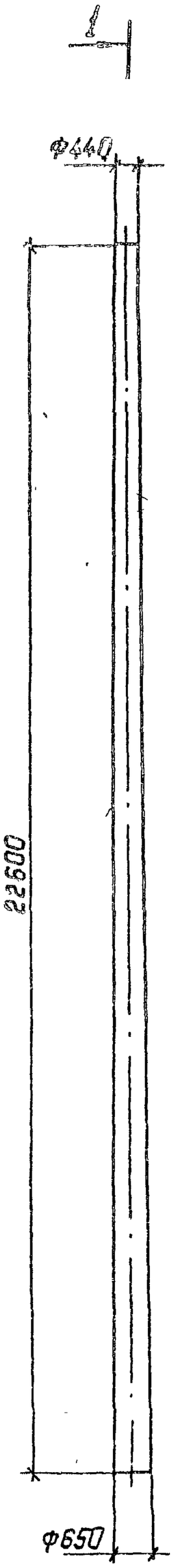

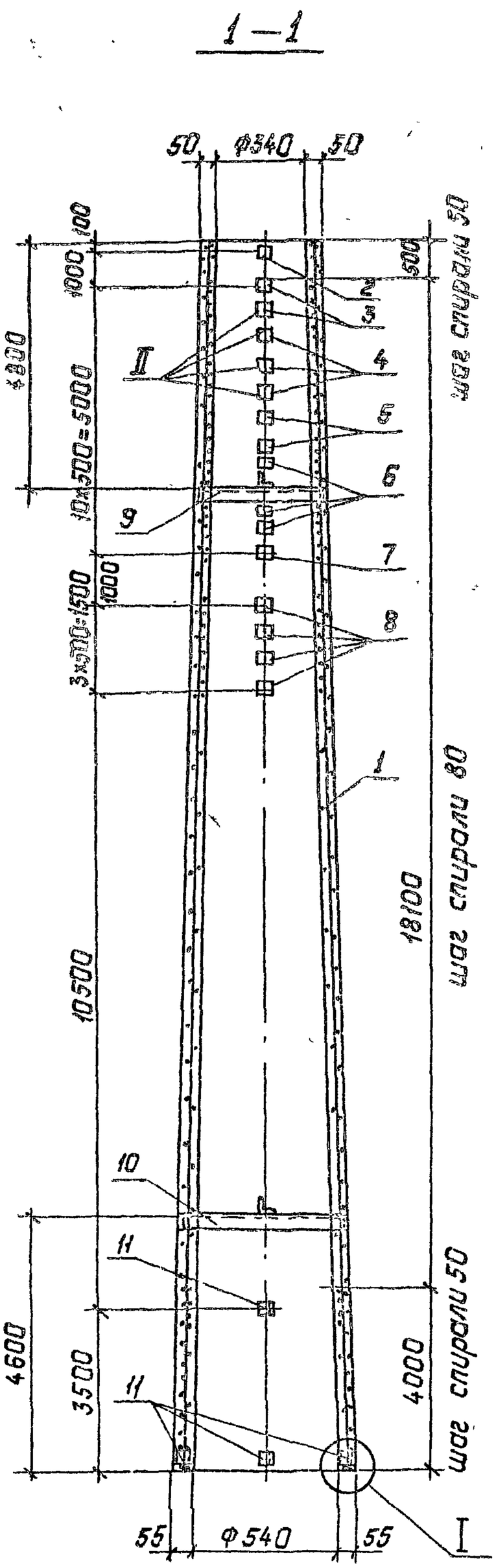

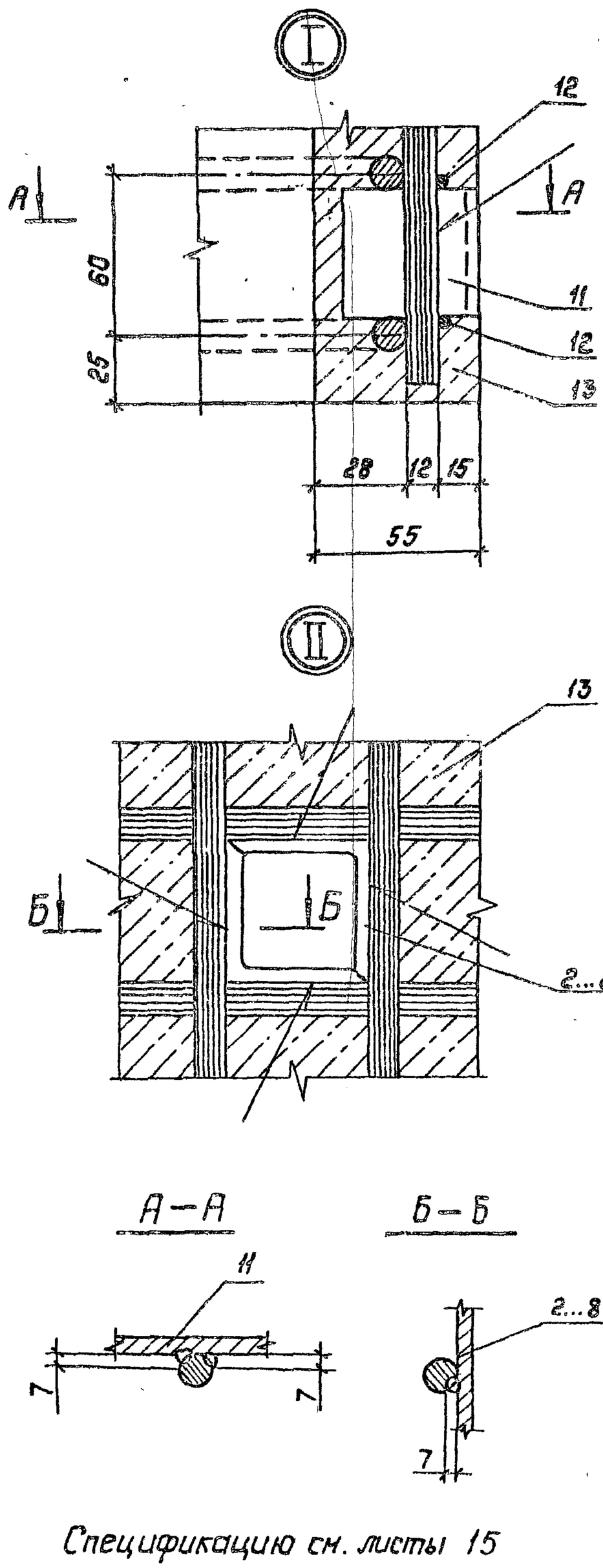

Спецификацию см. листы 15

				3.407.1 – 175.3 –15СБ	
Зав.НИПКБС	Горелов		23.01.92	Стойка СК 22.4 – 3.0 Сборочный чертеж	Стадия: Р; Масса: 5113; Масштаб: —
ГИП	Пинчук		23.01.92		Лист 1; Листов 1
Н.контр.	Орлова		23.01.92		СЕВЗАПЭНЕРГОСЕТЬПРОЕКТ Санкт-Петербург
Провер.	Салита		23.01.92		
Инж.	Яковлева		23.01.92		

Копир. Польс

Формат: А3

Формат	Зона	Поз.	Обозначение	Наименование	Кол.	Примечание
				Документация		
А4			3.407.1-175.0 -00ТО	Техническое описание		
А3			-15СБ	Сборочный чертеж		
				Сборочные единицы		
А3		1	3.407.1-175.3 -38СБ	Каркас КП15	1	
А4		2	3.407.1-175.3 -51СБ -09	Деталь Б221	1	
А4		3	-10	Деталь Б222	2	
А4		4	-11	Деталь Б224	3	
А4		5	-12	Деталь Б225	2	
А4		6	-13	Деталь Б226	3	
А4		7	-14	Деталь Б236	1	
А4		8	-15	Деталь Б237	4	
А4		9	3.407.1-175.3-52СБ -02	Деталь Б240	1	
А4		10	-05	Деталь Б241	1	
				Детали		
А4		11	3.407.1-175.3 -55	Деталь Б202	6	
				Материалы		
		12		Проволока обыкновенная арматурная гладкая Ф 4 В I Гост 6727-80		547м
		13		Бетон класса В40		1.81м³

Ведомость расхода стали см. лист 2

Зав.пилкэс	Горелов		23.01.92
ГИП	Пинчук		23.01.92
Н.контр.	Орлова		23.01.92
Провер.	Салита		23.01.92
Инж.	Яковлева		23.01.92

3.407.1 - 175.3 - 15

Стойка СК 22.4-3.0

Спецификация

Ведомость расхода стали

Стадия	Лист	Листов
Р	1	2

СЕВЗАПЭНЕРГОСЕТЬПРОЕКТ С. Петербург

Инв.N подл. | Подпись и дата | Взам.инв.N

Ведомость расхода стали на элемент, кг

Марка элемента	Напрягаемая арматура класса А-IV Гост 5781-82 Ф12	Напрягаемая арматура класса А-IV Гост 5781-82 Всего	Изделия арматурные Арматура класса А-IV Гост 5781-82 Ф12	Изделия арматурные Арматура класса А-I Гост 5781-82 Ф8	Изделия арматурные Арматура класса В-I Гост 6727-80 Ф4	Изделия арматурные Арматура класса Всего
СК 22.4-3.0	321.6	321.6	149.3	30.6	54.1	234.0

продолжение ведомости

Изделия закладные Арматура класса А-I Гост 5781-82 Ф12	Изделия закладные Прокат марки С245 Гост 8509-86 L35x35x4	L40x40x4	L50x50x5	Итого	Всего	Общий расход
28	4,3	24.1	1.2	29.6	32.4	588.0

3.407.1 - 175.3 - 15

Лист 2

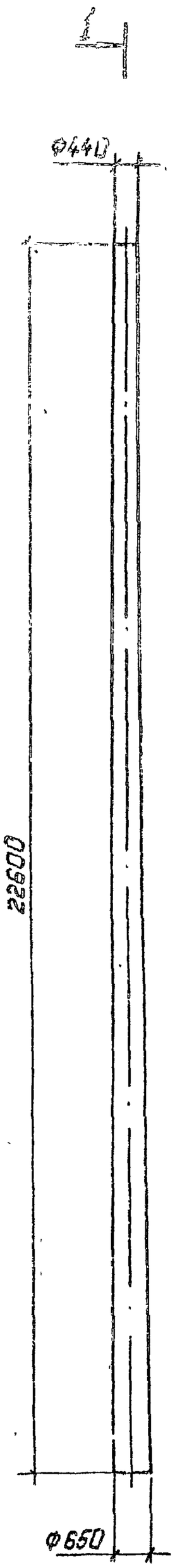

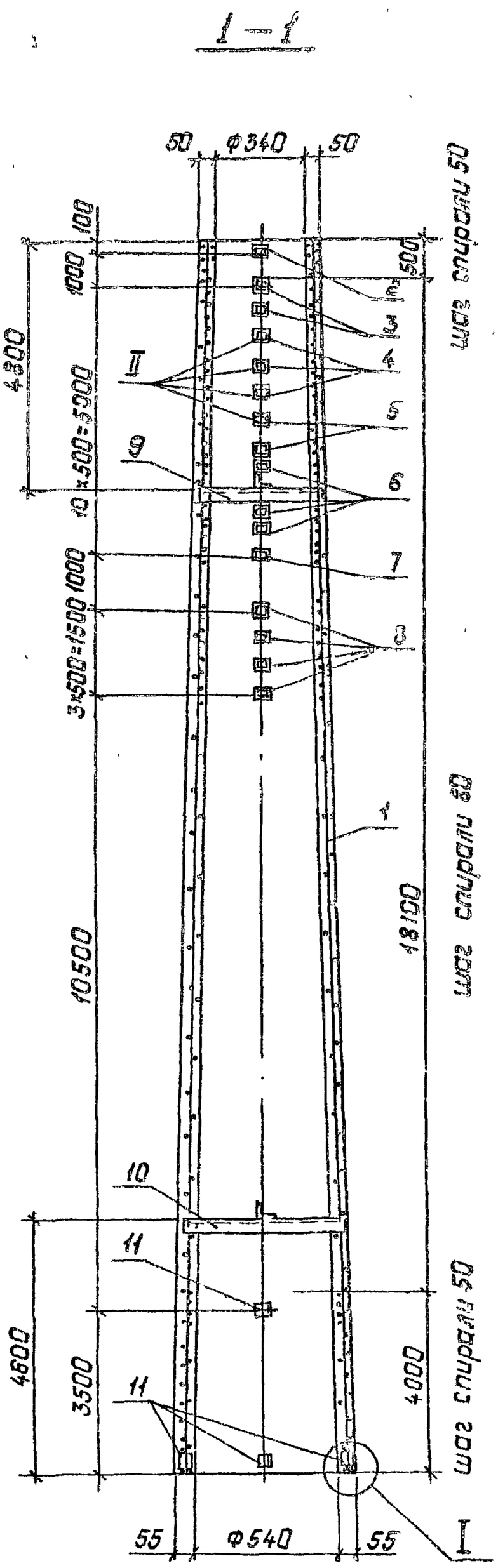

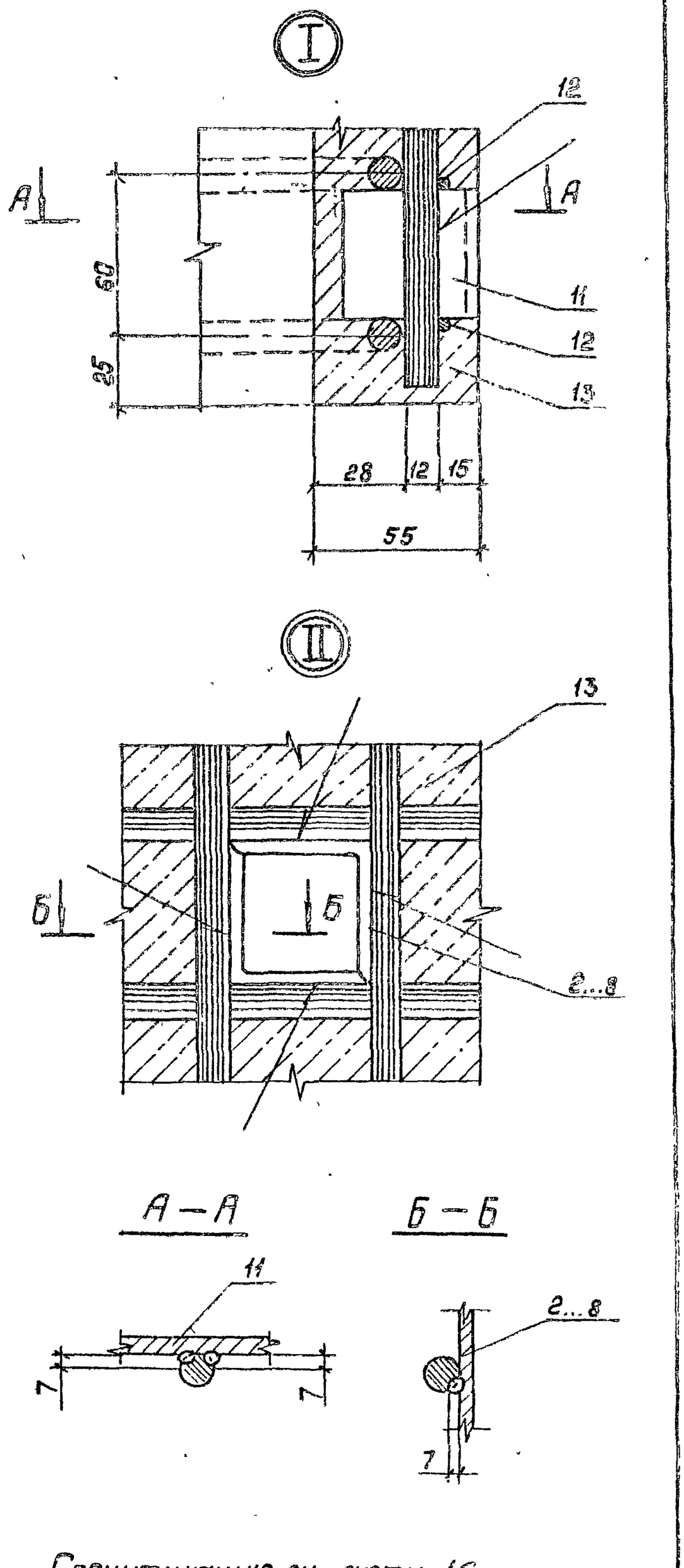

Спецификацию см. листы 16

Зав.лаб.	Горелов		23.01.92
ГИП	Пинчук		23.01.92
Н.контр.	Орлова		23.01.92
Проф.	Салита		23.01.92
Инж.	Яковлева		23.01.92

3.407.1-175.3-16СБ

Стойка СК 22.4-3.1

Сборочный чертеж

Стадия	Масса	Масштаб
Р	5088	—
Лист 1	Листов 1	

СЕВЗАПЭНЕРГОСЕТЬПРОЕКТ
Санкт-Петербург

Копир. Польс

Формат А3

Формат	Зона	Поз.	Обозначение	Наименование	Кол.	Примечание
				Документация		
А4			3.407.1-175.0 -00ТО	Техническое описание		
А3			3.407.1-175.3 -16СБ	Сборочный чертеж		
				Сборочные единицы		
А3		1	3.407.1-175.3 -39СБ	Каркас КП 16	1	
А4		2	3.407.1-175.3 -51СБ-09	Деталь Б221	1	
А4		3	-10	Деталь Б222	2	
А4		4	-11	Деталь Б224	3	
А4		5	-12	Деталь Б225	2	
А4		6	-13	Деталь Б226	3	
А4		7	-14	Деталь Б236	1	
А4		8	-15	Деталь Б237	4	
А4		9	3.407.1-175.3-52СБ -02	Деталь Б240	1	
А4		10	-05	Деталь Б241	1	
				Детали		
А4		11	3.407.1-175.3 -55	Деталь Б202	6	
				Материалы		
		12		Проволока обыкновенная арматурная гладкая ф4ВI ГОСТ 6727-80		547м
		13		Бетон класса В40		1.81м³

Ведомость расхода стали см. лист 2

Зав.нимгр.	Горелов		23.01.92
ГИП	Линчук		23.01.92
Н.контр.	Орлов		23.01.92
Провер.	Салитс		23.01.92
Инж.	Яковлева		23.01.92

3.407.1-175.3 -1Б

Стойка СК22.4 - 3.1
Спецификация
Ведомость расхода стали

Стадия	Лист	Листов
Р	1	2

СЕВЗАПЭНЕРГОСЕТЬПРОЕКТ
С. Петербург

Инв.N подл. | Подпись и дата | Взам.инв.N

Ведомость расхода стали на элемент, кг

Марка элемента	Напрягаемая арматура класса A-V ГОСТ 5781-82 ф12	Всего	Изделия арматурные. Арматура класса A-V ГОСТ 5781-82 ф12	A-I ГОСТ 5781-82 ф8	B-I ГОСТ 6727-80 ф4	Всего
СК 22.4-3.1	321.6	321.6	124.4	30.6	54.1	209.1

продолжение ведомости

Изделия закладные. Арматура класса A-I ГОСТ 5781-82 ф12	Прокат марки С245 ГОСТ 8509-86 L35x35x4	L40x40x4	L50x50x5	Итого	Всего	Общий расход
2.8	4.3	24.1	1.2	29.6	32.4	563.1

Инв.N подл. | Подпись и дата | Взам.инв.N

3.407.1-175.3 -1Б Лист 2

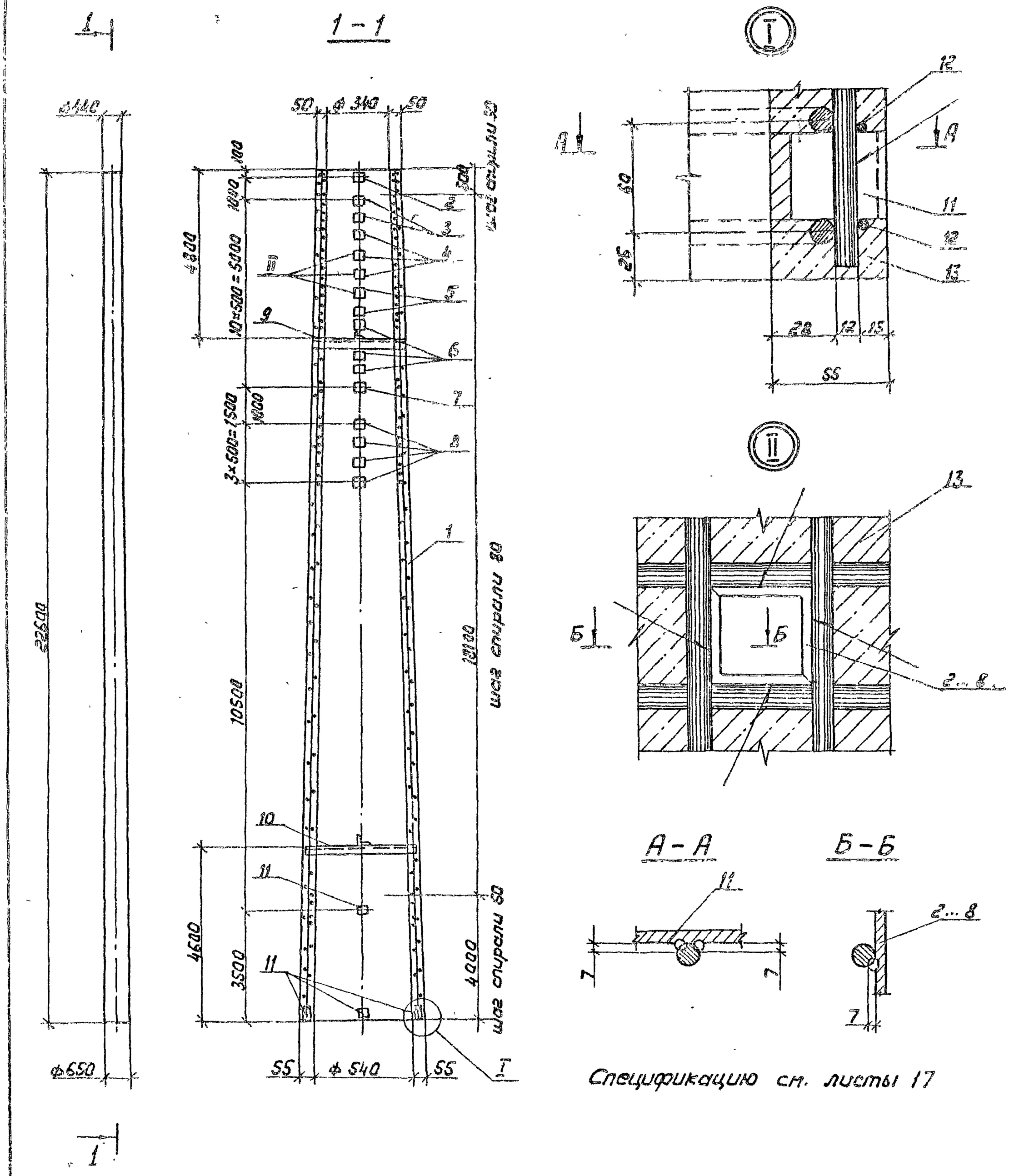

				3.407.1-175.3-17СБ		
				Стойка СК22.4-3.3 Сборочный чертеж	Стадия	Масса	Масштаб
					Р	5000	—
Зав.лист	Горелов		23.01.92		Лист 1	Листов 1
ГИП	Пинчук		23.01.92		СЕВЗАПЭНЕРГОСЕТЬПРОЕКТ	
Н.контр.	Орлова		23.01.92		С.Петербург	
Провер.	Салита		23.01.92			
Инженер	Соколова		23.01.92			

Копир. Лист

Формат А3

Формат	Зона	Поз.	Обозначение	Наименование	Кол.	Примечание
				Документация		
А4			3.407.1-175.0 — 00ТО	Техническое описание		
А3			3.407.1-175.3 — 17СБ	Сборочный чертеж		
				Сборочные единицы		
А3		1	3.407.1-175.3 — 40СБ	Каркас КП17	1	
А4		2	3.407.1-175.3 — 51СБ — 09	Деталь Б221	1	
А4		3	— 10	Деталь Б222	2	
А4		4	— 11	Деталь Б224	3	
А4		5	— 12	Деталь Б225	2	
А4		6	— 13	Деталь Б226	3	
А4		7	— 14	Деталь Б236	1	
А4		8	— 15	Деталь Б237	4	
А4		9	3.407.1-175.3 — 52СБ — 02	Деталь Б240	1	
А4		10	— 05	Деталь Б241	1	
				Детали		
А4		11	3.407.1-175.3 — 55	Деталь Б202	6	0.2кг
				Материалы		
		12		Проволока обыкновенная арматурная гладкая ф4 ВI ГОСТ 6727-80		547м
		13		Бетон класса В40		1.81м³

Ведомость расхода стали см. лист 2

Зав. НИЛКС	Горелов		23.01.92
ГИП	Пинчук		23.01.92
Н. контр.	Орлова		23.01.92
Провер.	Солита		23.01.92
Инж.	Яковлева		23.01.92

3.407.1-175.3 — 17

Стойка СК22.4-3.3

Спецификация

Ведомость расхода стали

Стадия	Лист	Листов
Р	1	2

СЕВЗАПЭНЕРГОСЕТЬПРОЕКТ Санкт-Петербург

Инв. № подл. | Подпись и дата | Взам. инв. №

Копир. Польс Формат: А4

Ведомость расхода стали на элемент, кг

Марка элемента	Напрягаемая арматура класса			Изделия арматурные					
	КТ		Всего	Арматура класса					Всего
	ГОСТ 13840-68			А-V	ГОСТ 5781-82		В-I	ГОСТ 6727-80	
	ф12			ф12		ф8	ф4		
СК22.4-3.5	257.6		257.6	100.7		30.6	54.1		185.4

продолжение ведомости.

Изделия закладные									
Арматура класса		Прокат марки					Всего	Общий расход	
А-I		С245							
ГОСТ 5781-82		ГОСТ 8509-86							
ф12		L35x35x4	L40x40x4	L50x50x5	Итого				
2.8		4.3	24.1	1.2	29.6	32.4		475.4	

3.407.1-175.3 — 17

Лист 2

Копир. Польс Формат А4

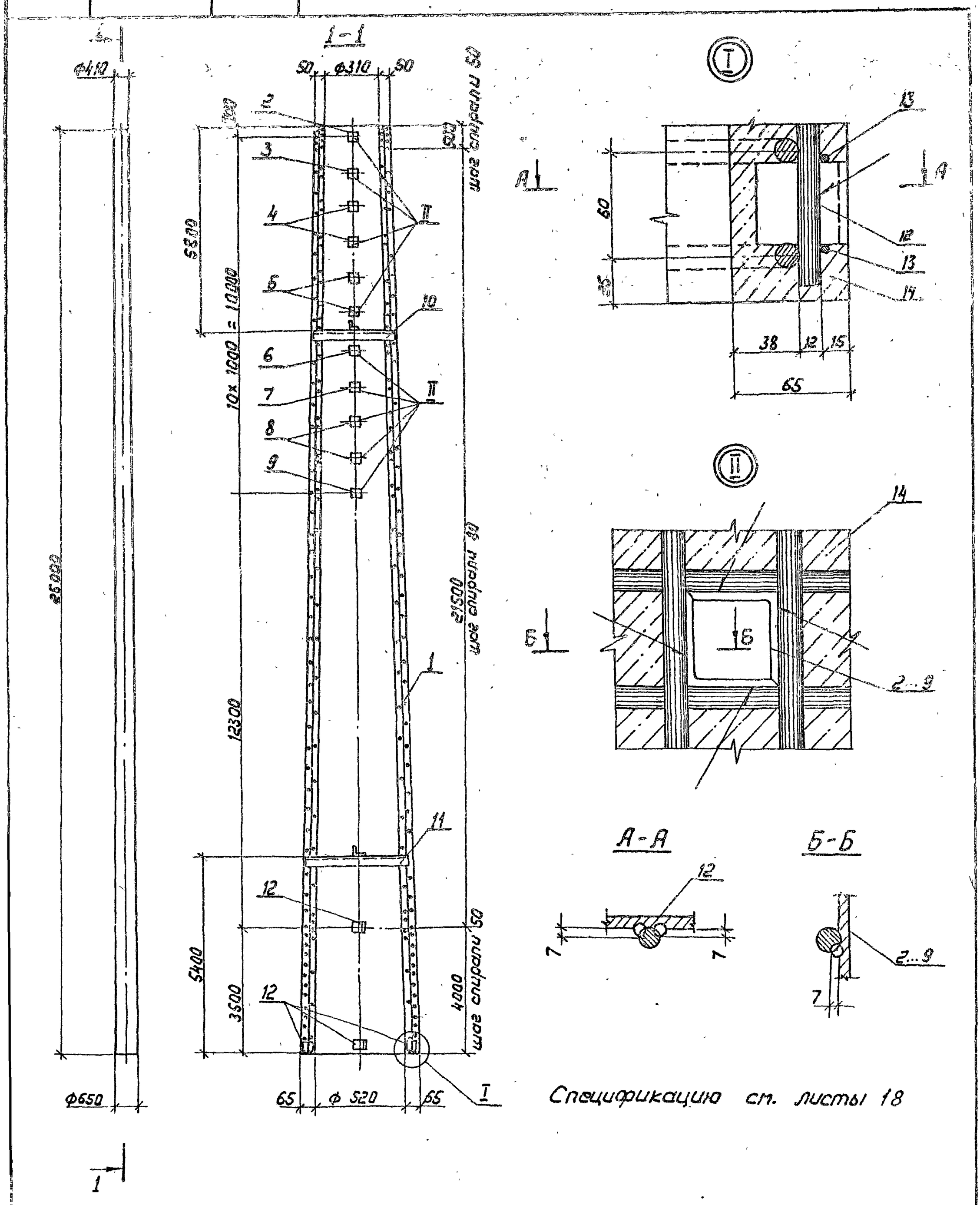

Спецификацию см. листы 18

				3.407.1 - 175.3 - 18 СБ		
				Стойка СК26.3-1.0 Сборочный чертеж	Стадия	Масса	Масштаб
					Р	5977	—
Зав.пилхэс	Горелов		23.01.92		Лист 1	Листов 1
ГИП	Пинчук		23.01.92		СЕВЗАПЭНЕРГОСЕТЬПРОЕКТ С Петербург	
Н.контр.	Орлова		23.01.92			
Провер.	Салита		23.01.92			
Инженер	Яковлева		23.01.92			

Копир. Лист

Формат А3

38

Формат	Зона	Поз.	Обозначение	Наименование	Кол.	Примечание
				Документация		
А4			3.407.1-175.0 — 00ТО	Техническое описание		
А3			3.407.1-175.3 — 18СБ	Сборочный чертеж		
				Сборочные единицы		
А3		1	3.407.1-175.3 — 41СБ	Каркас КП18	1	
А4		2	3.407.1-175.3 — 51СБ — 06	Деталь Б217	1	
А4		3	— 07	Деталь Б218	1	
А4		4	— 08	Деталь Б220	2	
А4		5	— 10	Деталь Б222	2	
А4		6	— 11	Деталь Б224	1	
А4		7	— 12	Деталь Б225	1	
А4		8	— 13	Деталь Б226	2	
А4		9	— 14	Деталь Б236	1	
А4		10	3.407.1-175.3 — 52СБ — 01	Деталь Б206	1	
А4		11	— 04	Деталь Б207	1	
				Детали		
А4		12	3.407.1-175.3 — 55	Деталь Б202	6	
				Материалы		
		13		Проволока обыкновенная арматурная гладкая ф4ВI ГОСТ 6727-80		6.05м
		14		Бетон класса В40		2.2м³

Ведомость расхода стали см. лист 2

Зав. НИЛКЭС	Горелов		23.01.92
ГИП	Пинчук		23.01.92
Н. контр.	Орлова		23.01.92
Провер.	Салита		23.01.92
Инж.	Яковлева		23.01.92

3.407.1-175.3 — 18

Стойка СК26.3-1.0
Спецификация
Ведомость расхода стали

Стадия	Лист	Листов
Р	1	2

СЕВЗАПЭНЕРГОСЕТЬПРОЕКТ
Санкт-Петербург

Инв. № подл. | Подпись и дата | Взам. инв. №

Копир. Польс Формат: А4

Ведомость расхода стали на элемент, кг

Марка элемента	Напрягаемая арматура класса А-IV ГОСТ 5781-82 ф12	Напрягаемая арматура класса А-IV ГОСТ 5781-82 ф12	Всего	Изделия арматурные Арматура класса А-I ГОСТ 5781-82 ф8	Изделия арматурные Арматура класса А-I ГОСТ 5781-82 ф8	Изделия арматурные Арматура класса В-I ГОСТ 6727-80 ф4	Всего
СК26.3-1.0	231.0		231.0	136.5	25.8	59.9	222.2

продолжение ведомости

Изделия закладные Арматура класса А-I ГОСТ 5781-82 ф12	Изделия закладные Прокат марки С245 ГОСТ 8509-86 ∟35×35×4	∟40×40×4	∟50×50×5	Итого	Всего	Общий расход
2.8	4.1	15.7	1.2	21.0	23.8	477.0

3.407.1-175.3 — 18

Лист 2

Копир. Польс Формат: А4

Инв.N подл.	Подпись и дата	Взам.инв.N

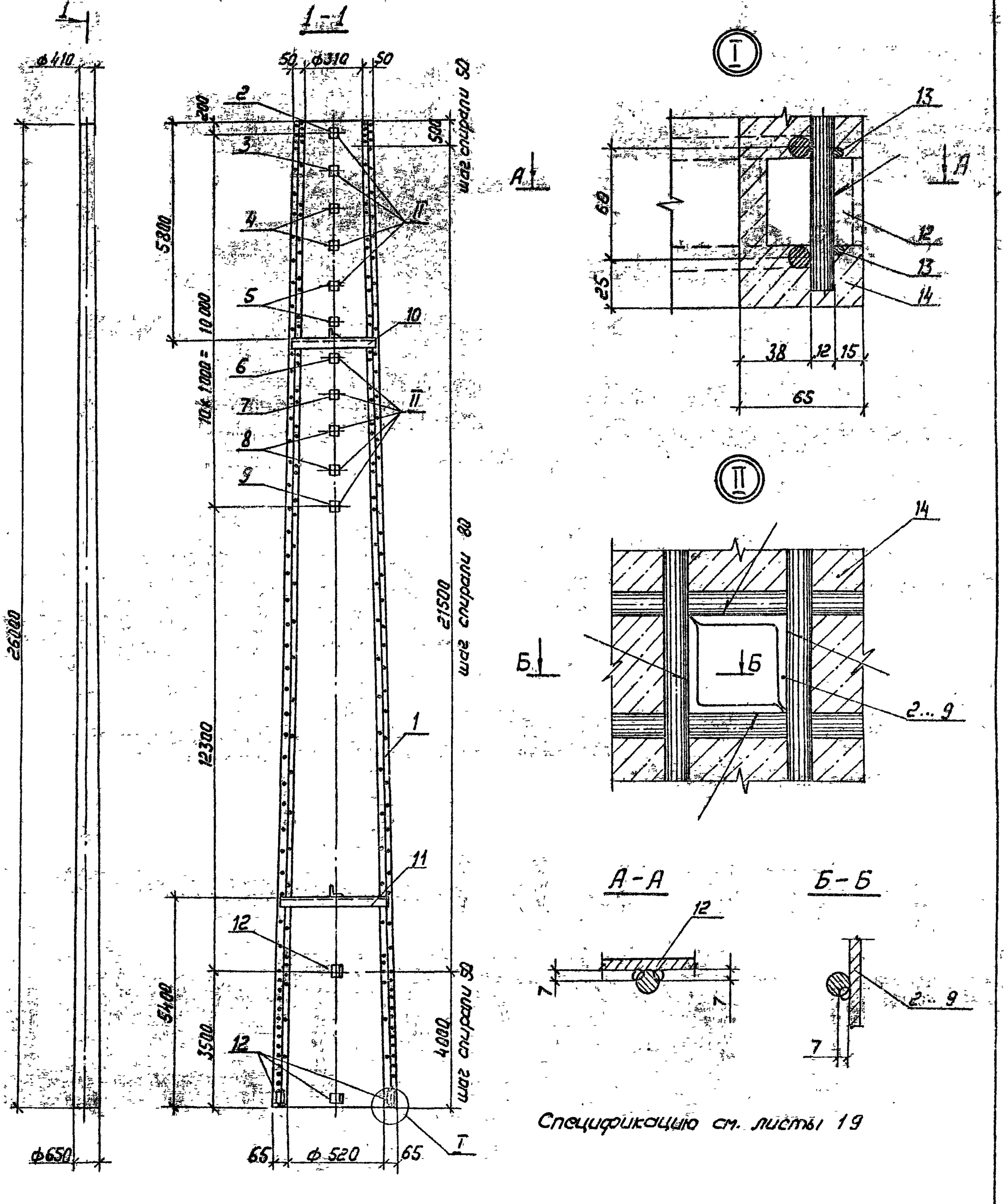

Спецификацию см. листы 19

Зав.нилкэс	Горелов		23.01.92
ГИП	Пинчук		23.01.92
Н.контр.	Орлова		23.01.92
Провер.	Салита		23.01.92
Инж.	Яковлева		23.01.92

Копир. Лист

3.407.1-175.3-19 СБ

Стойка ск26.3-1.1
Сборочный чертеж

Стадия	Масса	Масштаб
Р	5936	—

Лист 1 | Листов 1

СЕВЗАПЭНЕРГОСЕТЬПРОЕКТ
С. Петербург

Формат А3

Формат	Зона	Поз.	Обозначение	Наименование	Кол.	Примечание
				Документация		
А4			3.407.1-175.0—00 ТО	Техническое описание		
А3			3.407.1-175.3—19 СБ	Сборочный чертеж		
				Сборочные единицы		
А3		1	3.407.1-175.3—42СБ	Каркас КП19	1	
А4		2	3.407.1-175.3—51СБ—06	Деталь Б217	1	
А4		3	—07	Деталь Б218	1	
А4		4	—08	Деталь Б220	2	
А4		5	—10	Деталь Б222	2	
А4		6	—11	Деталь Б224	1	
А4		7	—12	Деталь Б225	1	
А4		8	—13	Деталь Б226	2	
А4		9	—14	Деталь Б236	1	
А4		10	3.407.1-175.3—52СБ—01	Деталь Б206	1	
А4		11	—04	Деталь Б207	1	
				Детали		
А4		12	3.407.1-175.3—55	Деталь Б202	6	
				Материалы		
		13		Проволока обыкновенная арматурная гладкая ф4 В1 ГОСТ 6727-80		605мм
		14		Бетон класса В40		2,2м³

Ведомость расхода стали см. лист 2

Инв.№ подл. | Подпись и дата | Взам. инв.№

Зав.мил.кс	Горелов		23.01.92	3.407.1-175.3—19
ГИП	Пинчук		23.01.92	Стойка СК26.3-1.1
Н.контр.	Орлова		23.01.92	Спецификация
Провер.	Салита		23.01.92	Ведомость расхода стали
Инж.	Яковлева		23.01.92	

Стадия	Лист	Листов
Р	1	2

СЕВЗАПЭНЕРГОСЕТЬПРОЕКТ
Санкт-Петербург

Копир. Польс

Формат А4

Ведомость расхода стали на элемент, кг

Марка элемента	Изделия арматурные								Всего
	Арматура класса		A-I			B-I			
			ГОСТ 5781-82			ГОСТ 6727-80			
			ф8			ф4			
СК26.3-1.1			25.8			59.9			181.2

продолжение ведомости

Марка элемента	Изделия	Напрягаемая арматура класса			Всего							Общий расход
	Арматура класса	A-V				A-V						
		ГОСТ 5781-82				ГОСТ 5781-82						
		ф12				ф12						
СК26.3-1.1		231.0			231.0	95.5						436.0

продолжение ведомости

Марка элемента	Изделия	Закладные										Всего	Общий расход
	Арматура класса	Прокат марки											
		С245											
		ГОСТ 8509-86									Итого		
		L35x35x4			L40x40x4					L50x50x5			
СК26.3-1.1	ф12	2.8			4.1					1.2	21.0	23.8	436.0

3.407.1-175.3—19 Вып. 2

Копир. Польс

Формат А4

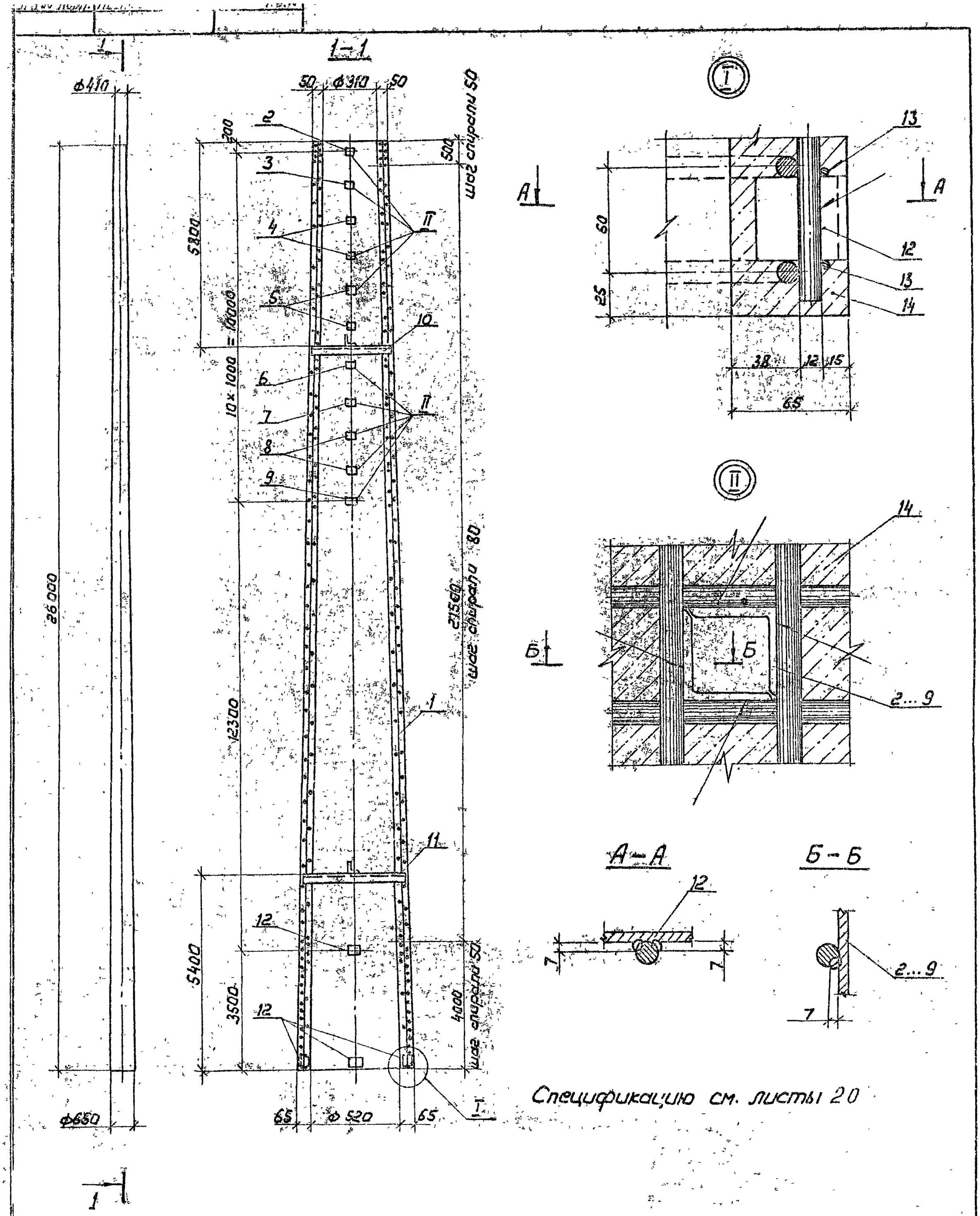

				3.407.1-175.3-20 СБ		
				Стойка СК 26.3-1.3 Сборочный чертеж	Стадия	Масса	Масштаб
					Р	5864	—
Зав.Н.Л.ед.	Горелов		23.01.92		Лист 1	Листов 1
ГИП	Пинчук		23.01.92		СЕВЗАПЭНЕРГОСЕТЬПРОЕКТ	
Н.контр.	Орлова		23.01.92		С. Петербург	
Провер.	Салита		23.01.92			
Инж.кат.	Яковлева		23.01.92			

Копир. Лист

Формат А3

Формат	Зона	Поз.	Обозначение	Наименование	Кол.	Примечание
				Документация		
А4			3.407.1-175.0—00ТО	Техническое описание		
А3			3.407.1-175.3 —20СБ	Сборочный чертеж		
				Сборочные единицы		
А3		1	3.407.1-175.3 —43СБ	Каркас КП20	1	
А4		2	3.407.1-175.3 —51СБ—06	Деталь Б217	1	
А4		3	—07	Деталь Б218	1	
А4		4	—08	Деталь Б220	2	
А4		5	—10	Деталь Б222	2	
А4		6	—11	Деталь Б224	1	
А4		7	—12	Деталь Б225	1	
А4		8	—13	Деталь Б226	2	
А4		9	—14	Деталь Б236	1	
А4		10	3.407.1-175.3 —52СБ—01	Деталь Б206	1	
А4		11	—04	Деталь Б207	1	
				Детали		
А4		12	3.407.1-175.3 —55	Деталь Б202	6	
				Материалы		
		13		Проволока обыкновенная арматурная гладкая ф4ВI ГОСТ6727-80		605м
		14		Бетон класса В40		2,2м³

Ведомость расхода стали см. лист 2

3.407.1 - 175.3 -20

Зав.нилкэс.	Горелов		23.01.92
ГИП	Пинчук		23.01.92
Н.контр.	Орлова		23.01.92
Провер.	Солита		23.01.92
Инж.	Яковлева		23.01.92

Стойка СК26.3-1.3
Спецификация
Ведомость расхода стали

Стадия	Лист	Листов
Р	1	2

СЕВЗАПЭНЕРГОСЕТЬПРОЕКТ
Санкт-Петербург

Инв. № подл. | Подпись и дата | Взам. инв. №

Копир. Польс

Формат: А4

Ведомость расхода стали на элемент, кг

Марка элемента	Напрягаемая арматура класса			Изделия арматурные					Всего
	К7		Всего	Арматура класса					
	ГОСТ 13840-68			А-V	ГОСТ 5781-82	А-I		В-I ГОСТ6727-80	
	ф12			ф12		ф8		ф4	
СК26.3-1.3	186.0		186.0	68.6		25.8		69.9	154.3

продолжение ведомости

Изделия закладные								Общий расход
Арматура класса		Прокат марки				Всего		
А-I		С245						
ГОСТ 5781-82		ГОСТ 8509-86						
ф12		L35x35x4	L40x40x4	L50x50x5	Итого			
2.8		4.1	15.7	1.2	21.0	23.8		384.1

Инв. № подл. | Подпись и дата | Взам. инв. №

3.407.1- 175.3 -20

Лист 2

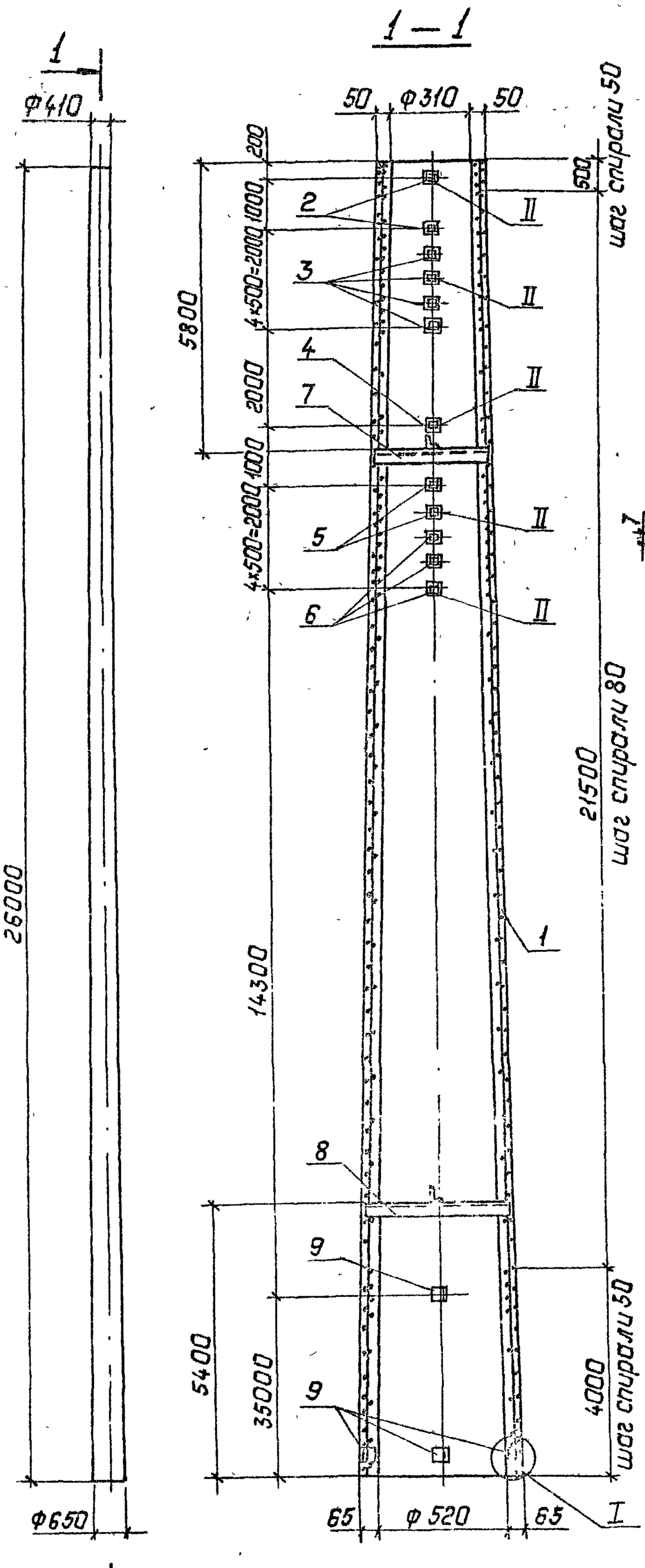

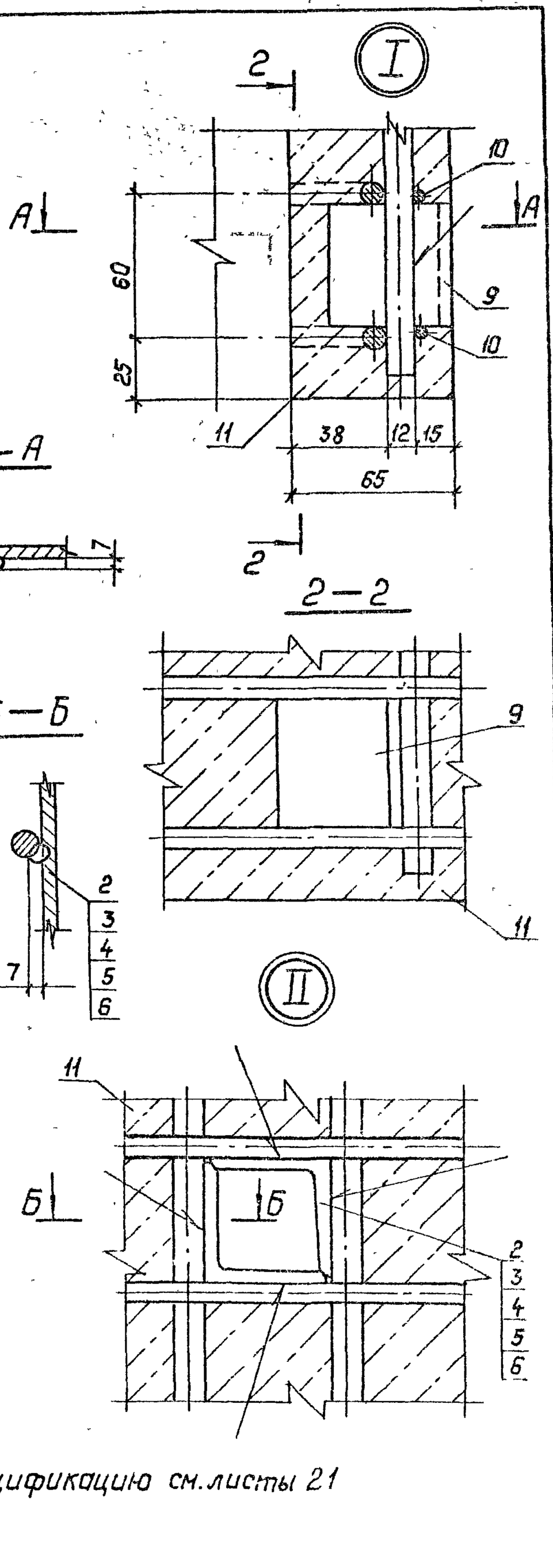

Спецификацию см. листы 21

Зав.лабор.	Горелов		23.01.92	3407.1-175.3-21СБ	
ГИП	Линчук		23.01.92	Стойка СК26.3-2.0 Сборочный чертеж	Стадия: Р; Масса: 6116; Масштаб: —
Н.контр.	Орлова		23.01.92		Лист 1; Листов 1
Констр.	Солнцева		23.01.92		СЗЭНЕРГОСЕТЬПРОЕКТ Санкт-Петербург
Инж.	Яковлева		23.01.92		

Копир. Польс

Формат А3

Формат	Зона	Поз.	Обозначение	Наименование	Кол.	Примечание
				Документация		
А4			3.407.1-175.0-00ТО	Техническое описание		
А3			3.407.1-175.3-21СБ	Сборочный чертеж		
				Сборочные единицы		
А3		1	3.407.1-175.3-44СБ	Каркас КП21	1	
А4		2	3.407.1-175.3-51СБ -16	Деталь Б228	2	
А4		3	-17	Деталь Б229	4	
А4		4	-18	Деталь Б230	1	
А4		5	-19	Деталь Б231	2	
А4		6	-20	Деталь Б232	3	
А4		7	3.407.1-175.3-52СБ -01	Деталь Б206	1	
А4		8	-04	Деталь Б207	1	
				Детали		
А4		9	3.407.1-175.3 -55	Деталь Б202	6	
				Материалы		
		10		Проволока обыкновенная арматурная гладкая ф4 ВI Гост 6727-80		605м
		11		Бетон класса В40		2.15м³

Ведомость расхода стали см. лист 2

Инв. № подл.	Подпись и дата	Взам. инв. №	

3.407.1-175.3-21

Гл. инж.	Горелов		23.01.92
Гл. инж.	Пинчук		23.01.92
Инженер	Орлова		23.01.92
Провер.	Салита		23.01.92
	Яковлева		23.01.92

Стойка СК 26.3-2.0

Спецификация

Ведомость расхода стали

Стадия	Лист	Листов
Р	1	2

КЕЗЭЛЭНЕРГОСЕТЬПРОЕКТ С. Петербург

Ведомость расхода стали на элемент, кг

Марка элемента	Напрягаемая арматура класса А-IV Гост 5781-82 ф12	Напрягаемая арматура класса А-IV Гост 5781-82 Всего	Изделия арматурные. Арматура класса А-IV Гост 5781-82 ф12	Изделия арматурные. Арматура класса А-I Гост 5781-82 ф8	Изделия арматурные. Арматура класса В-I Гост 6727-80 ф4	Изделия арматурные. Всего
СК 26.3-2.0	369.6	369.6	247.8	29,4	59.9	337.1

продолжение ведомости

Изделия закладные. Арматура класса А-I Гост 5781-82 ф12	Изделия закладные. Арматура класса А-I Гост 5781-82 ф8	Изделия закладные. Прокат марки С245 Гост 8509-86 L35×35×4	Изделия закладные. Прокат марки С245 Гост 8509-86 L50×50×5	Изделия закладные. Всего Итого	Общий расход
2.8		4.1	27.3	31.4	34.2	740,9

3.407.1-175.3-21

Лист 2

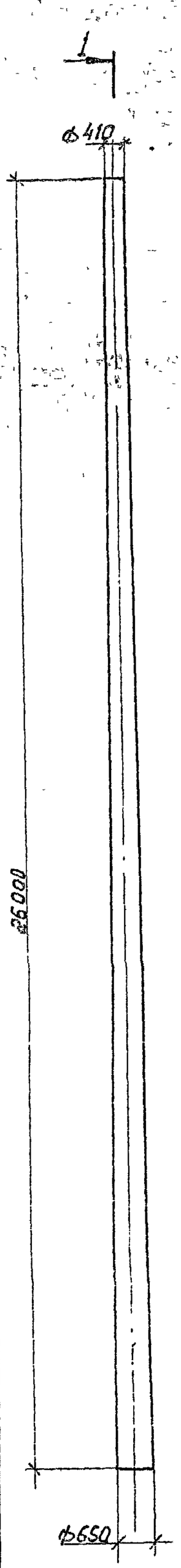

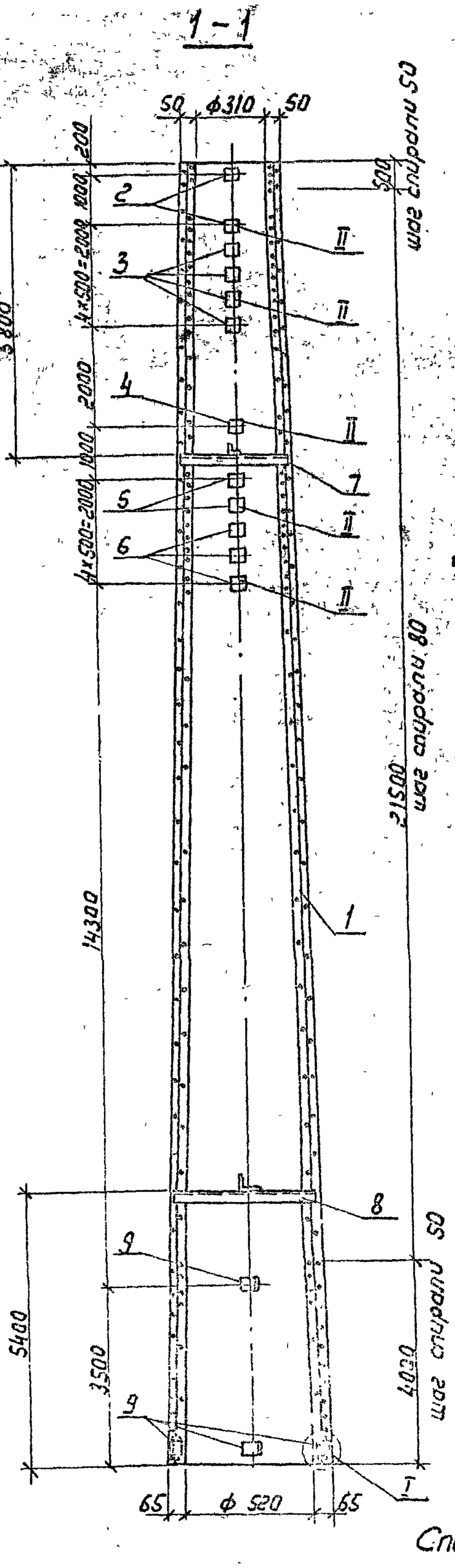

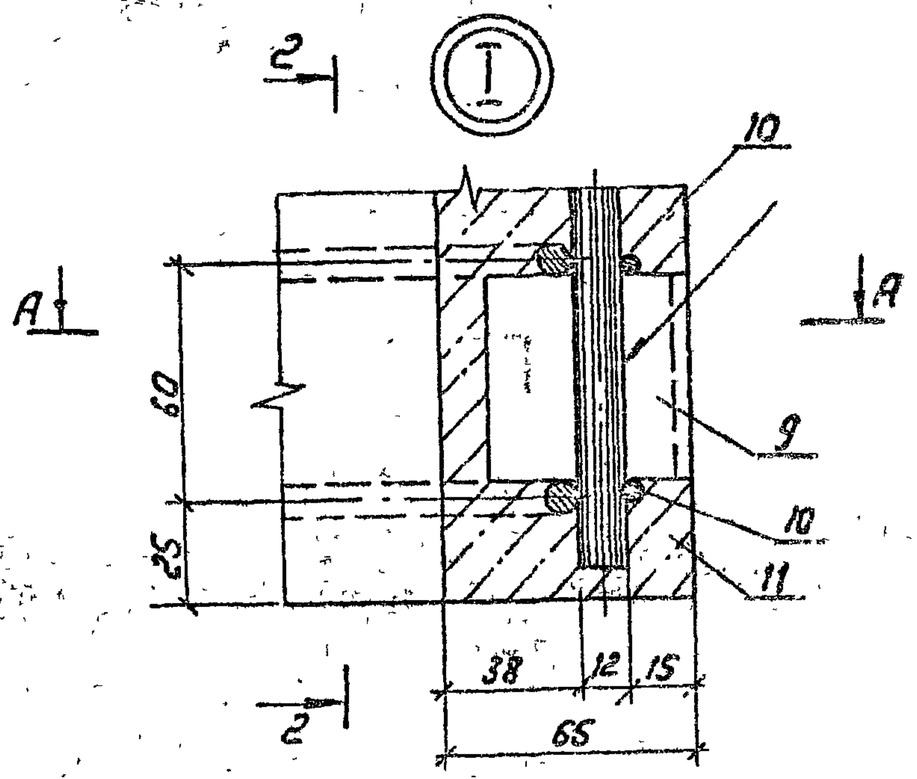

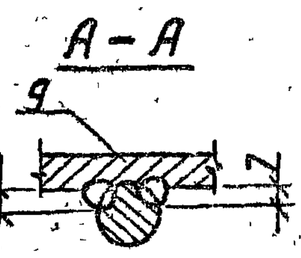

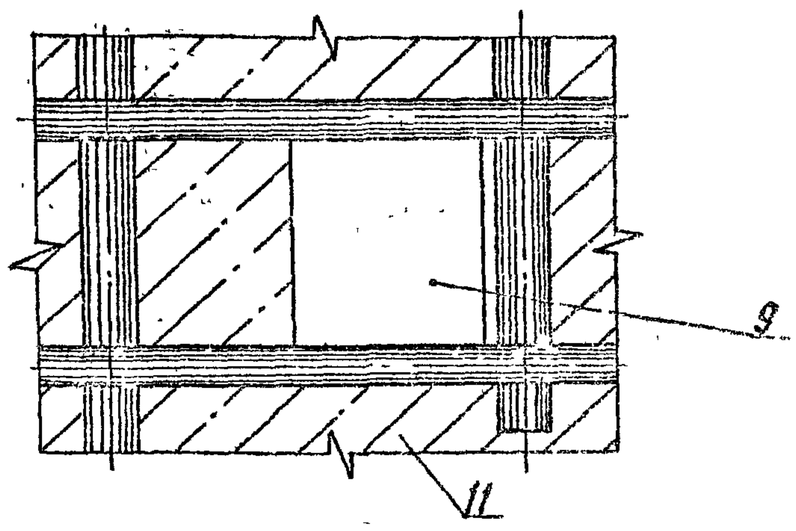

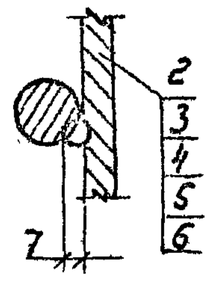

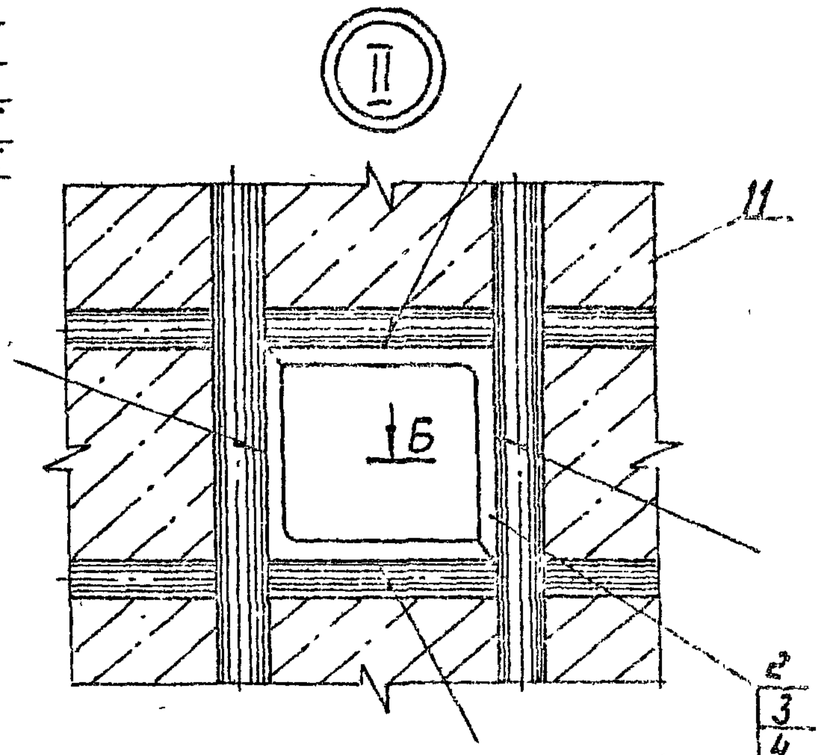

Спецификацию см. листы 22

				3.407.1-175.3-22 СБ		
				Стойка СК26.3-2.1 Сборочный чертеж	Стадия	Масса	Масштаб
					Р	6075	—
					Лист 1	Листов 1	
Зав.лабор.	Горелов		23.01.92		СЕВЗАПЭНЕРГОСЕТЬПРОЕКТ С.Петербург		
ГИП	Линчук		23.01.92				
Н.контр.	Орлова		23.01.92				
Проект.	Солнцева		23.01.92				
Инж.	Яковлева		23.01.92				

Копир. ЛСД - Формат А3

Формат	Зона	Поз.	Обозначение	Наименование	Кол.	Примечание
				Документация		
А4			3.407.1-175.0-00ТО	Техническое описание		
А3			3.407.1-175.3-22СБ	Сборочный чертеж		
				Сборочные единицы		
А3		1	3.407.1-175.3-45СБ	Каркас КП22	1	
А4		2	3.407.1-175.3-51СБ-16	Деталь Б228	2	
А4		3	-17	Деталь Б229	4	
А4		4	-18	Деталь Б230	1	
А4		5	-19	Деталь Б231	2	
А4		6	-20	Деталь Б232	3	
А4		7	3.407.1-175.3-52СБ-01	Деталь Б206	1	
А4		8	-04	Деталь Б207	1	
				Детали		
А4		9	3.407.1-175.3 -55	Деталь Б202	6	
				Материалы		
		10		Проволока обыкновенная арматурная гладкая ф4 В I Гост 6727-80		605м
		11		Бетон класса В40		2.15м³

Ведомость расхода стали см. лист 2

Завчуцкое	Горелов		23.01.92
ГИП	Пинчук		23.01.92
Н.контр.	Орлова		23.01.92
Пров.пер.	Салита		23.01.92
Инж.	Яковлева		23.01.92

3.407.1-175.3-22

Стойка СК26.3-2.1

Спецификация

Ведомость расхода стали

Стадия	Лист	Листов
Р	1	2

СЕВЗАПЭНЕРГОСЕТЬПРОЕКТ С. Петербург

Инв.№ подл. | Подпись и дата | Взам.инв.№

Копир. Лоц-

Ведомость расхода стали на элемент, кг

Марка элемента	Напрягаемая арматура класса А-V Гост 5781-82 ф12	Напрягаемая арматура класса А-V Гост 5781-82 ф12	Всего	Изделия арматурные Арматура класса А-I Гост 5781-82 ф8	Изделия арматурные Арматура класса А-I Гост 5781-82 ф8	Изделия арматурные Арматура класса В-I Гост 6727-80 ф4	Всего
СК26.3-2.1	369.6		369.6	207.3	29.4	59.9	296.6

Продолжение ведомости

Изделия закладные Арматура класса А-I Гост 5781-82 ф12	Изделия закладные Прокат марки С245 Гост 8509-86 L35×35×4	Изделия закладные Прокат марки С245 Гост 8509-86 L50×50×5	Итого	Всего	Общий расход
2.8	4.1	27.3	31.4	34.2	700.4

3.407.1-175.3-22

Лист 2

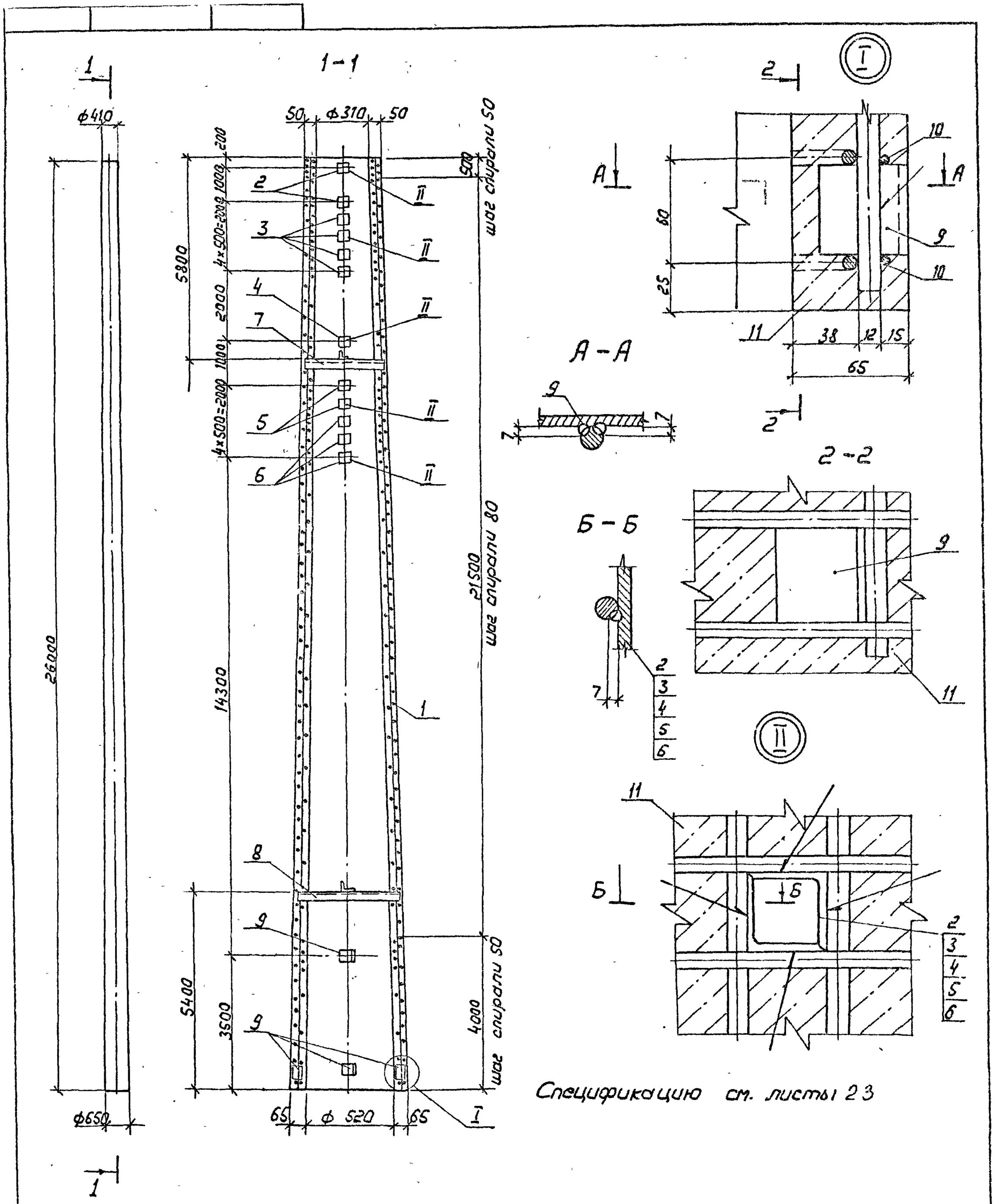

				3.407.1 - 175.3 - 23 СБ		
				Стойка СК26.3-2.3 Сборочный чертеж	Стадия	Масса	Масштаб
					Р	5932	—
Зав. НИЛКЭС	Горелов		23.01.92		Лист 1	Листов 1	
ГИП	Пинчук		23.01.92		СЕВЗАПЭНЕРГОСЕТЬПРОЕКТ С. Петербург		
Н.контр.	Орлова		23.01.92				
Провер.	Салита		23.01.92				
Инж.	Яковлева		23.01.92				

Копир. ПСоЛ

Формат А3

48

Формат	Зона	Поз.	Обозначение	Наименование	Кол.	Примечание
				Документация		
А4			3.407.1-175.0 -00ТО	Техническое описание		
А3			3.407.1-175.3 -23СБ	Сборочный чертеж		
				Сборочные единицы		
А3		1	3.407.1-175.3 -46СБ	Каркас КП23	1	
А4		2	3.407.1-175.3-51СБ-16	Деталь Б 228	2	
А4		3	-17	Деталь Б 229	4	
А4		4	-18	Деталь Б230	1	
А4		5	-19	Деталь Б231	2	
А4		6	-20	Деталь Б232	3	
А4		7	3.407.1-175.3 -52СБ-01	Деталь Б206	1	
А4		8	-04	Деталь Б207	1	
				Детали		
А4		9	3.407.1-175.3 -55	Деталь Б202	6	
				Материалы		
		10		Проволока обыкновенная арматурная гладкая ф 4 В I Гост 6727-80		605 м
		11		Бетон класса В 40		2.15 м³

Ведомость расхода стали см. лист 2

Зав. мастер	Горелов		23.01.92
ГИП	Пинчук		23.01.92
Н.контр.	Орлова		23.01.92
Провер.	Салита		23.01.92
Инженер	Яковлева		23.01.92

3.407.1 - 175.3 - 23

Стойка СК26.3 - 2.3

Спецификация

Ведомость расхода стали

Стадия	Лист	Листов
Р	1	2

СЕВЗАПЭНЕРГОСЕТЬПРОЕКТ С.Петербург

Инв.№ подл. | Подпись и дата | Взам. инв.№

Копир. [illegible]

Ведомость расхода стали на элемент, кг

Марка элемента	Напрягаемая арматура класса			Изделия арматурные						Всего
	К-7		Всего	Арматура класса						
	Гост 13840-68			А-V		А-I		В-I		
				Гост 5781-82				Гост 6727-80		
	ф 12			ф 12		ф 8		ф 4		
СК 26.3 - 2.3	297.6		297.6	135.9		29.4		69.9		225.2

продолжение ведомости

Изделия закладные								Общий расход
Арматура класса		Прокат марки				Всего		
А-I		С245						
Гост 5781-82		Гост 8509-86						
ф 12			L35×35×4	L50×50×5	Итого			
2.8			4.1	27.3	31.4	34.2		567.0

3.407.1 - 175.3 - 23

Лист 2

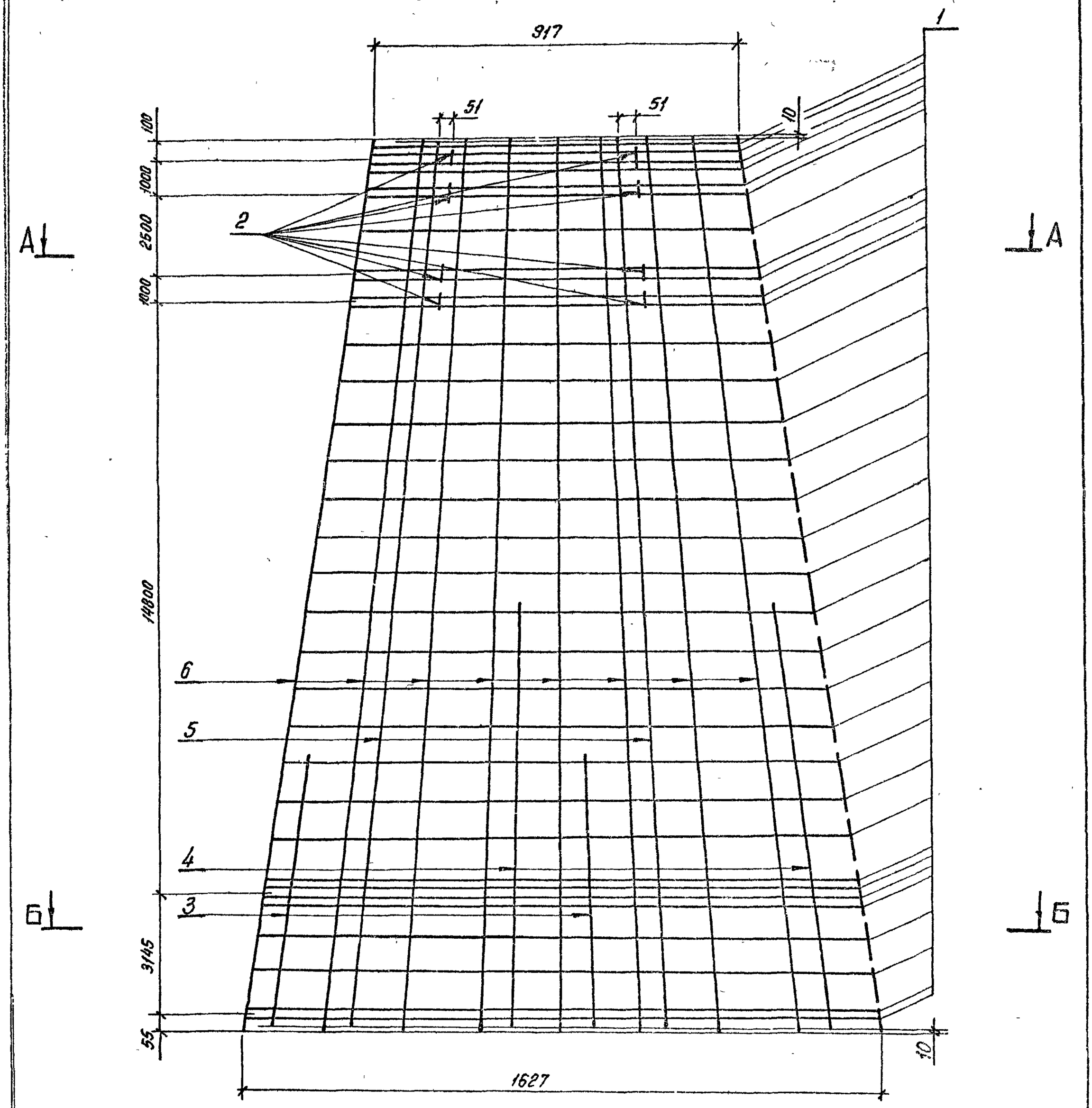

Спецификацию см. лист 24

Зав.НИЛКЭС	Горелов		23.01.92	3.407.1 - 175.3 -24СБ
ГИП	Пинчук		23.01.92	Каркас КП1 Сборочный чертеж.
Н.контр	Орлова		23.01.92	
Провер.	Салита		23.01.92	
Инж	Яковлева		23.01.92	

Стадия	Масса	Масштаб
Р	248.1	—
Лист 1	Листов 2	

СЕВЗАПЭНЕРГОСЕТЬПРОЕКТ
С.-Петербург

Копир. ... Формат А3

50

А – А

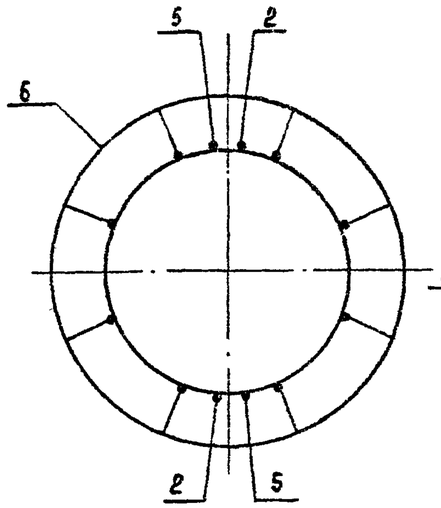

Б – Б

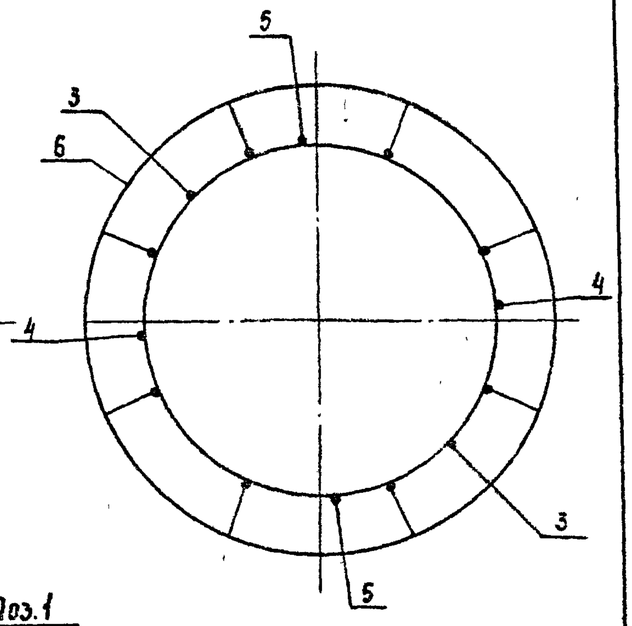

Поз.1

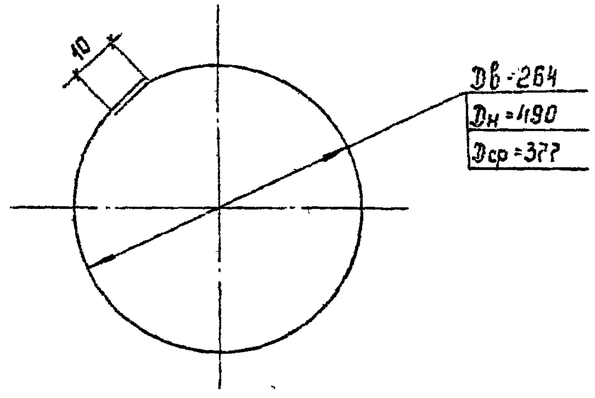

Инв.№ подл.	Подпись и дата	Взам.инв.№

3.407.1-175.3 -24СБ	Лист 2

Формат А4

Формат	Зона	Поз.	Обозначение	Наименование	Кол.	Примечание
				Документация		
А4			3.407.1-175.0 -ОПЗ	Техническое описание		
А3			3.407.1-175.3 -24СБ	Сборочный чертеж		
				Детали		
Б4		1	3.407.1-175.3 -24СБ	Кольцо монтажное К1		
				Арматура стержневая горячекатаная гладкая ф8АI ГОСТ5781-82 / Ст3сп ГОСТ 380-88		
				Lср=1220	33	0,5 кг
				Материалы		
				Арматура стержневая горячекатаная периодического профиля ф12АIV ГОСТ5781-82 / 20ХГ2Ц		
		2		L=150	8	0,1 кг
		3		L=6500	2	5,0 кг
		4		L=19200	2	9,1 кг
		5		L=22580	2	20,1 кг
		6		Напрягаемая * L=22600	8	20,1 кг

* Контролируемое натяжение - 479,7кН (48,9 тс)

Инв.№ подл.	Подпись и дата	Взам.инв.№

ЗавНИИЗС	Горелов		03.01.92
ГИП	Линчак		03.01.92
Н.контр	Орлова		03.01.92
Провер	Салита		03.01.92
Изж.	Яковлева		03.01.92

3.407.1 - 175.3 -24

Каркас КП1
Спецификация

Стадия	Лист	Листов
Р		1

СЕВЗАПГИПРОСЕЛЬЭЛЕКТРОПРОЕКТ
С-Петербург

Копир.Сов

Формат А3

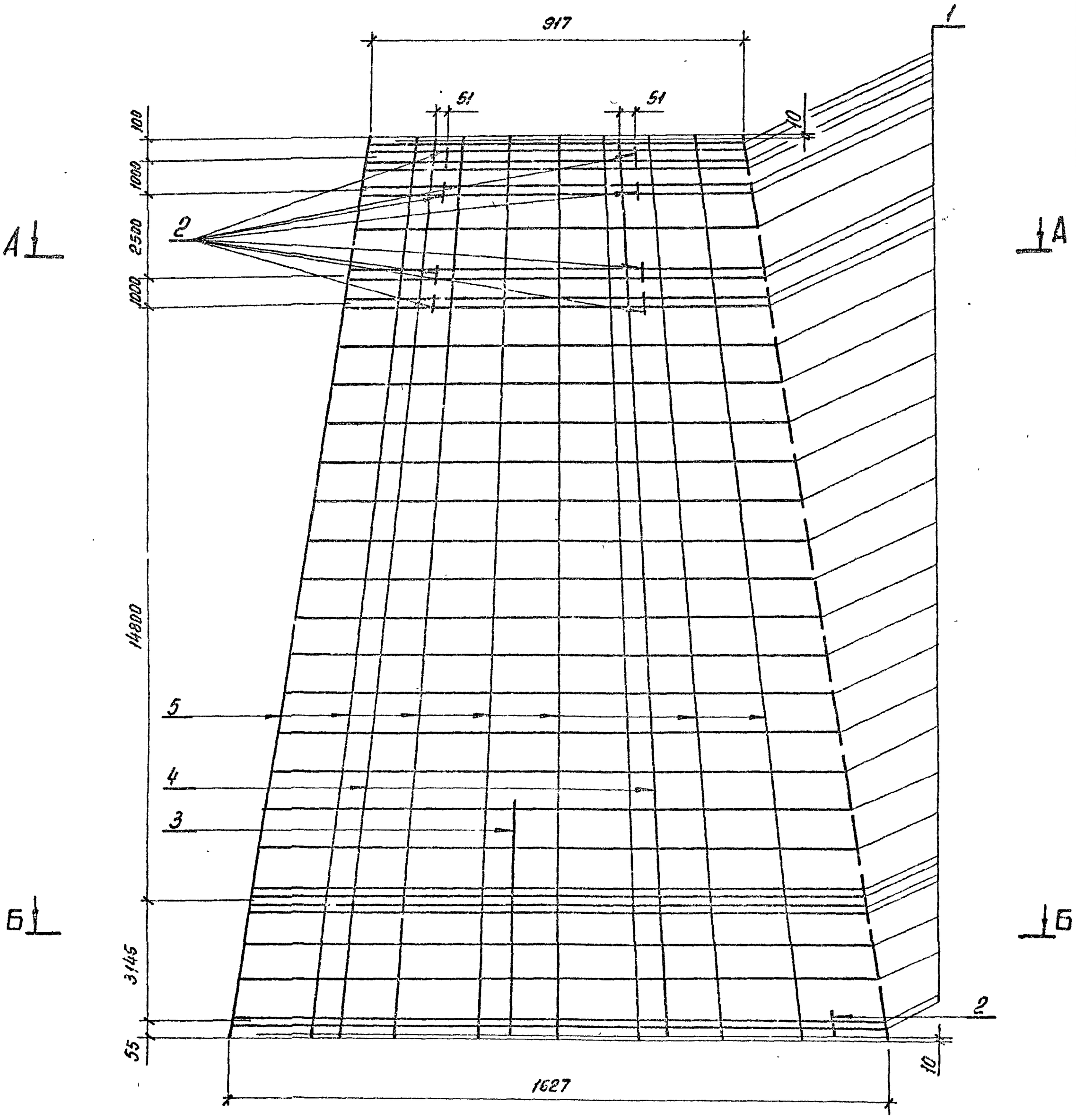

Спецификацию см. лист 25

				3.407.1 - 175.3 -25СБ		
				Каркас КП2 Сборочный чертеж	Стадия	Масса	Масштаб
					Р	223,2	—
Зав.НЦ,ЭС	Горелов		23.01.92		Лист 1	Листов 2	
ГИП	Пинчук		23.01.92		СЕВЗАПЭНЕРГОСЕТЬПРОЕКТ С.-Петербург		
Н.контр.	Орлова		23.01.92				
Провер.	Салита		23.01.92				
Инж.	Яковлева		23.01.92				

Копир. Формат А3

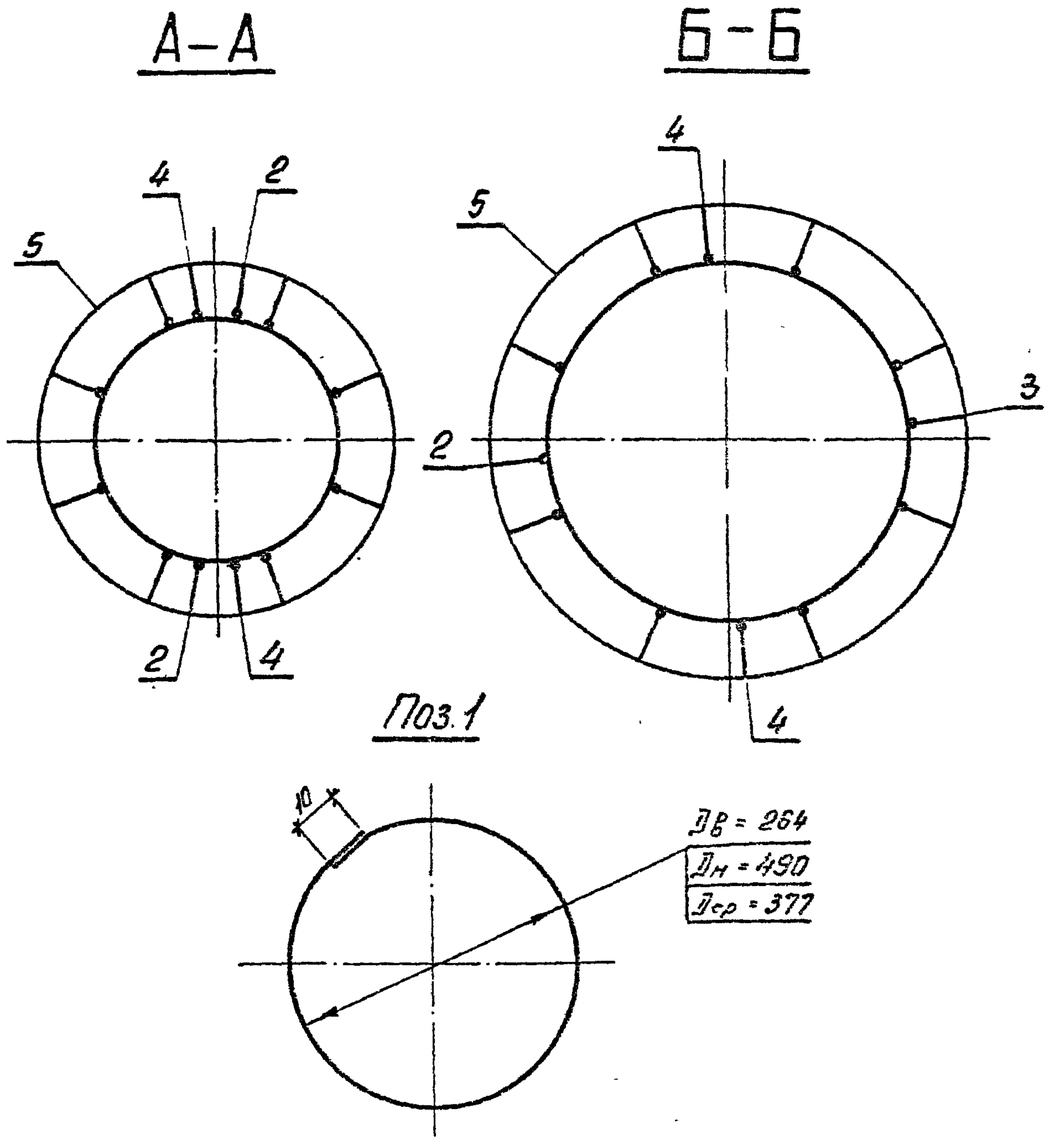

Формат	Зона	Поз.	Обозначение	Наименование	Кол.	Примечание
				Документация		
А4			3.407.1-175.0 -00ТО	Техническое описание		
А3			3.407.1-175.3 -25СБ	Сборочный чертеж		
				Детали		
Б4		1	3.407.1-175.3 -25СБ	Кольцо монтажное К1		
				Арматура стержневая горячекатаная гладкая ф8А I ГОСТ 5781-82 / Ст3сп ГОСТ 380-82		
				$L_{ср}$ = 1220	33	0,5 кг.
				Материалы		
				Арматура стержневая горячекатаная периодического профиля ф12А I ГОСТ 5781-82 / 23Х2Г2Т		
		2		L = 150	9	0,1 кг.
		3		L = 5400	1	4,8 кг.
		4		L = 22580	2	20,1 кг.
		5		Напрягаемая* L = 22600	8	20,1 кг.

* Контролируемое натяжение - 638,6 кН (65,1 тс)

Зав.Н.КЭС	Горелов		23.01.92	3.407.1 - 175.3 -25
ГИП	Гинчук		23.01.92	Каркас КП2 Спецификация
Н.контр.	Орлова		23.01.92	
Провер.	Салита		23.01.92	
Инж.	Яковлева		23.01.92	

Стадия	Лист	Листов
Р		1

ОБЪЕДИНЕНИЕ ЭНЕРГОСЕТЬПРОЕКТ С-Петербург

Инв.№ подл. | Подпись и дата | Вз.инв.№

3.407.1 - 175.3 -25СБ | Лист 2

Копир. Ов.- Формат А4

Копир. Ов.- Формат А4

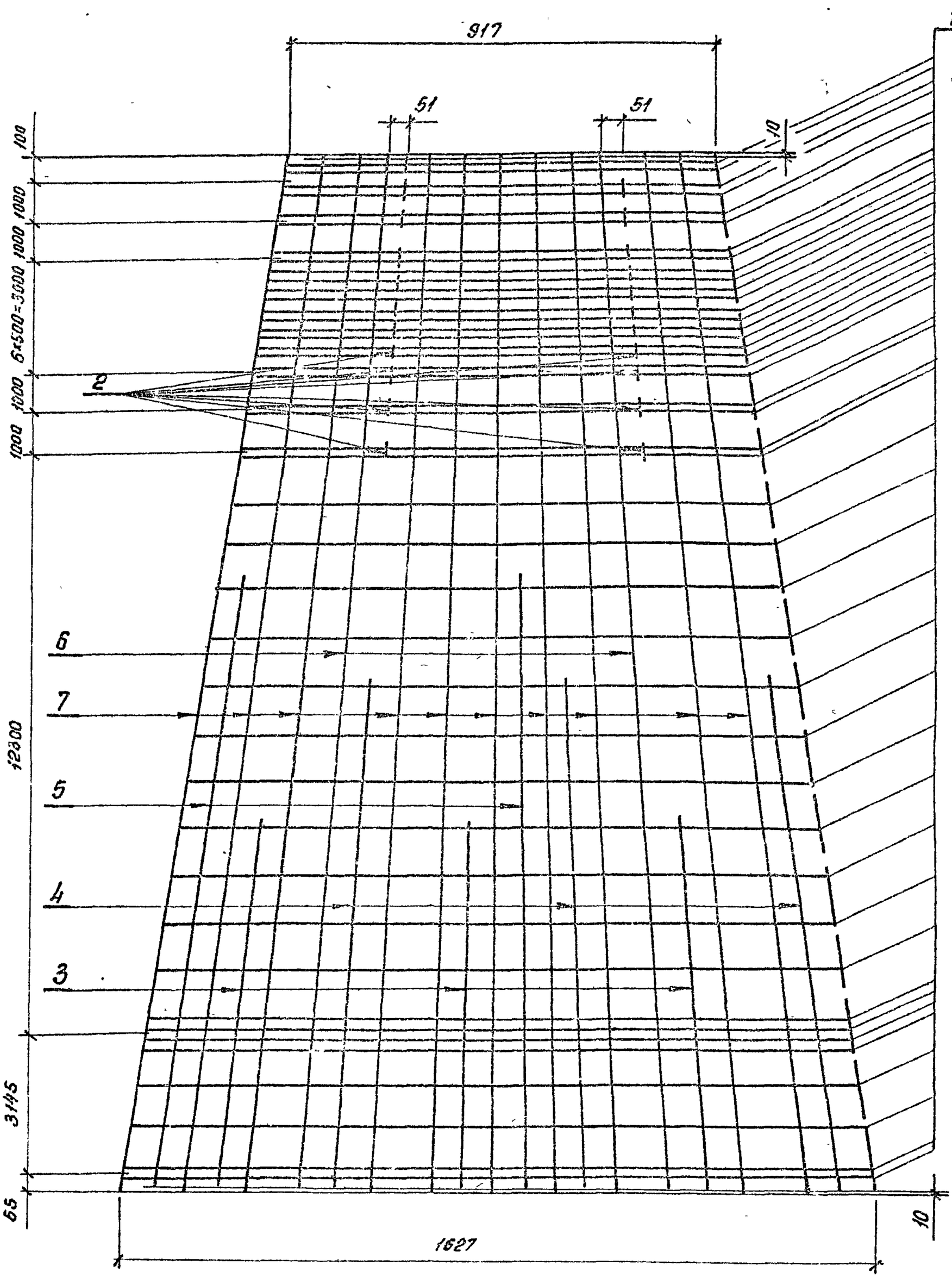

Спецификацию см. лист 26

				3.407.1 - 175.3 -26СБ	
Гл.инж.	Горелов		23.01.92	Каркас КПЗ Сборочный чертеж	Стадия: Р; Масса: 337,7; Масштаб: —
ГИП	Пинчук		23.01.92		Лист 1; Листов 2
Н.контр.	Орлова		23.01.92		СЕВЗАПЭНЕРГОСЕТЬПРОЕКТ С.-Петербург
Провер.	Салита		23.01.92		
Инж.	Яковлева		23.01.92		

Копир. об. Формат А3

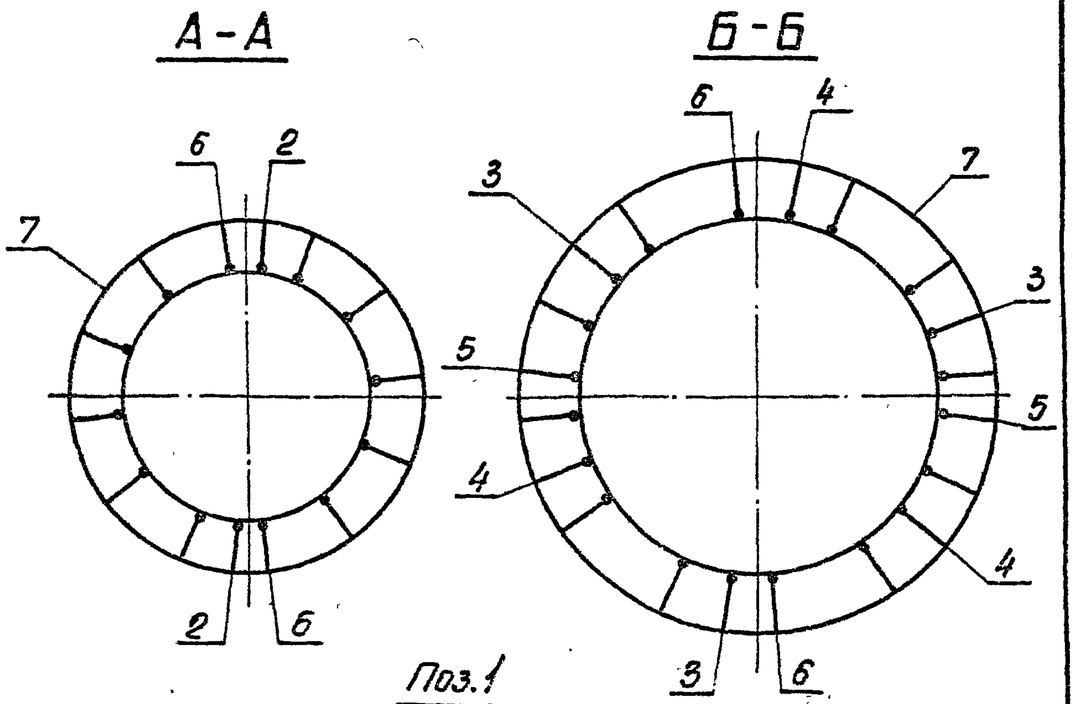

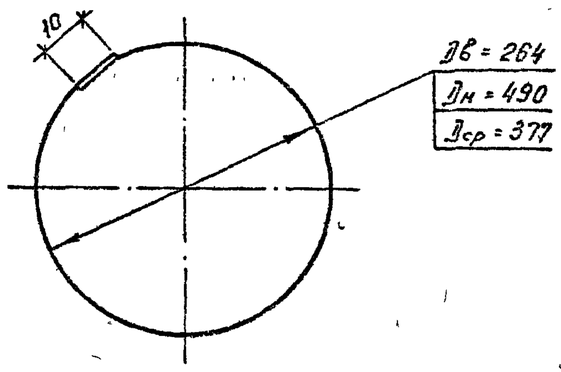

Формат	Зона	Поз.	Обозначение	Наименование	Кол.	Примечание
				Документация		
А4			3.407.1-175.0 -00ТО	Техническое описание		
А3			3.407.1-175.3 -26СБ	Сборочный чертеж		
				Детали		
Б4		1	3.407.1-175.3 -26СБ	Кольцо монтажное К1		
				Арматура стержневая горячекатаная гладкая ф8 А-I ГОСТ 5781-82 Ст3спГОСТ 380-88		
				$L_{ср}$ = 1220	43	0,5 кг
				Материалы		
				Арматура стержневая горячекатаная периодического профиля ф12 Ат-V ГОСТ 5781-82 20ХГ2Ц		
		2		L = 150	22	0,1 кг.
		3		L = 7800	3	6,9 кг
		4		L = 10900	3	9,7 кг
		5		L = 12900	2	11,5 кг
		6		L = 22580	2	20,1 кг
		7		Напрягаемая* L=22600	10	20,1 кг.

* Контролируемое натяжение - 599,4 кН (61,1 тс)

Зав. НИЛКЭС	Орелов		23.01.92
ГИП	Пинчук		23.01.92
Н. контр.	Орлова		23.01.92
Провер.	Салита		23.01.92
Инж.	Яковлева		23.01.92

3.407.1 - 175.3 -26

Каркас КПЗ
Спецификация

Стадия	Лист	Листов
Р		1

СЕВЗАПЭНЕРГОСЕТЬПРОЕКТ
С.-Петербург

Инв. № подл. | Подпись и дата | Взам. инв. №

3.407.1 - 175.3 -26СБ Лист 2

Копир. Формат А4

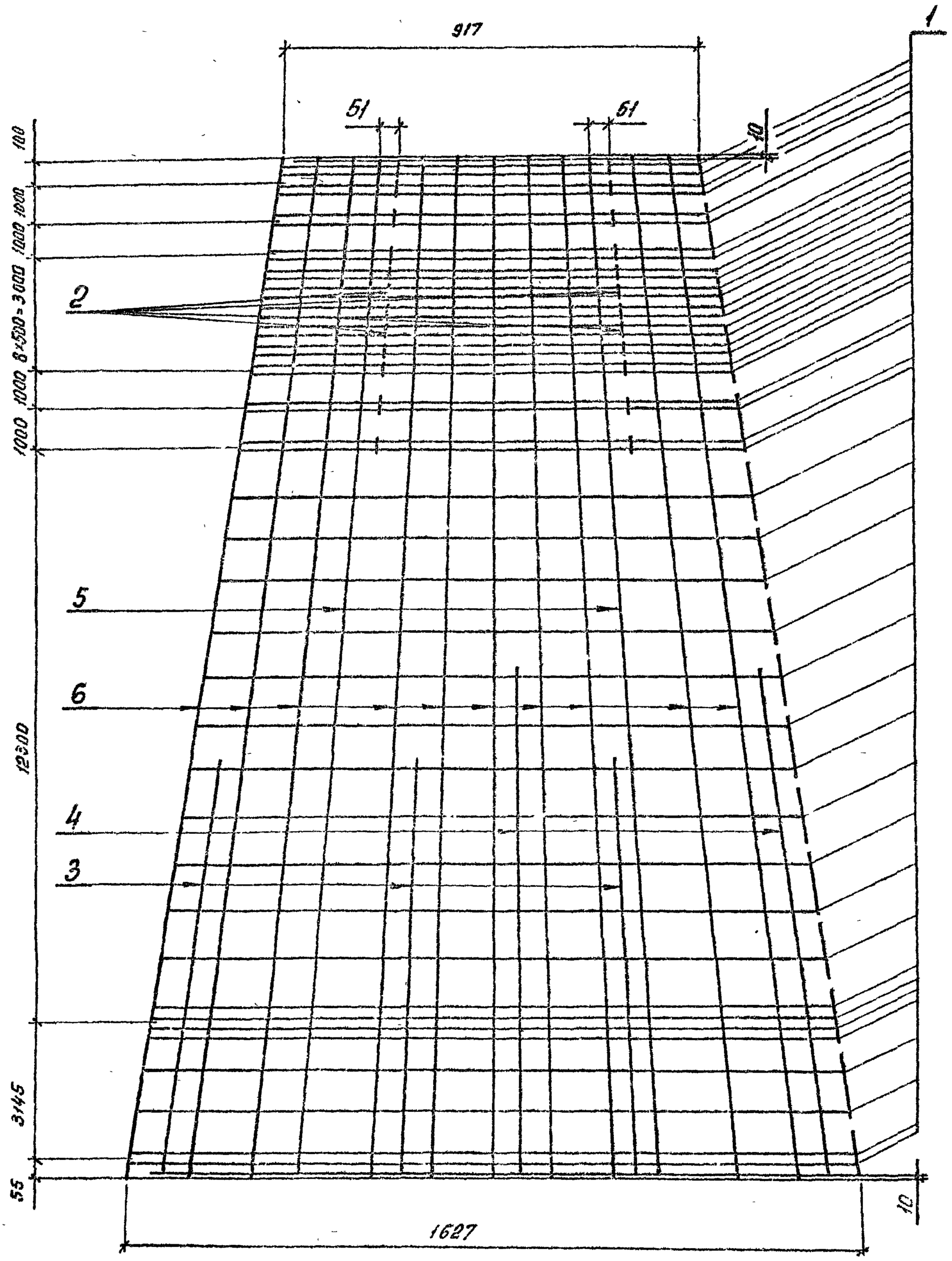

Спецификация см. лист 27

				3.407.1-175.3 -27СБ	
Зав.НИОЗ	Горелов		23.01.92	Каркас КП4 Сборочный чертеж	Стадия: Р; Масса: 307,7; Масштаб: —
ГИП	Пинчук		23.01.92		Лист 1; Листов 2
Н.контр.	Орлова		23.01.92		СЕВЗАПЭНЕРГОСЕТЬПРОЕКТ С.-Петербург
Провер.	Салита		23.01.92		
Инж.	Яковлева		23.01.92		

Копир. св.- Формат А3

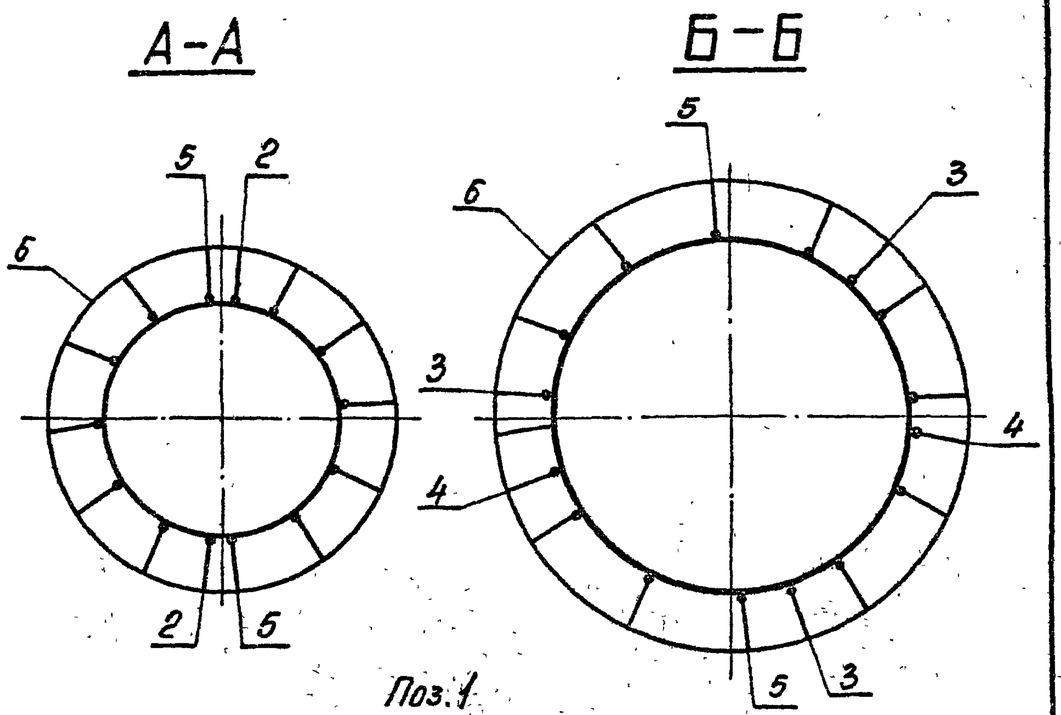

Формат	Зона	Поз.	Обозначение	Наименование	Кол.	Примечание
				Документация		
А4			3.407.1-175.0 - 0070	Техническое описание		
А3			3.407.1-175.3 - 27СБ	Сборочный чертеж		
				Детали		
				Кольцо монтажное К1		
Б4		1	3.407.1-175.3 - 27СБ	Арматура стержневая горячекатаная гладкая ф8 AI ГОСТ 5781-82 Ст3сп ГОСТ 380-88		
				L ср = 1220	43	0,5 кг
				Материалы		
				Арматура стержневая горячекатаная периодического профиля ф12 AII ГОСТ 5781-82 23Х2Г2Т		
		2		L = 150	22	0,1 кг
		3		L = 8800	3	7,8 кг
		4		L = 10900	2	9,7 кг
		5		L = 22580	2	20,1 кг
		6		Напрягаемая *L = 22600	10	20,1 кг

*Контролируемое натяжение - 798,5 кН (81,4 тс)

Инв. № подл. | Подпись и дата | Взам. инв. №

Зав. НИЛКЭС	Горелов		23.01.92
ГИП	Линчук		23.01.92
Н. контр.	Орлова		23.01.92
Провер.	Салита		23.01.92
Инж.	Яковлева		23.01.92

3.407.1-175.3 -27

Каркас КП4
Спецификация

Стадия	Лист	Листов
Р		1

СЕВЗАПЭНЕРГОСЕТЬПРОЕКТ
С.-Петербург

Копир. об. - Формат А3

Инв. № подл. | Подпись и дата | Взам. инв. №

3.407.1-175.3 -27СБ

Лист 2

Копир. об. - Формат А4

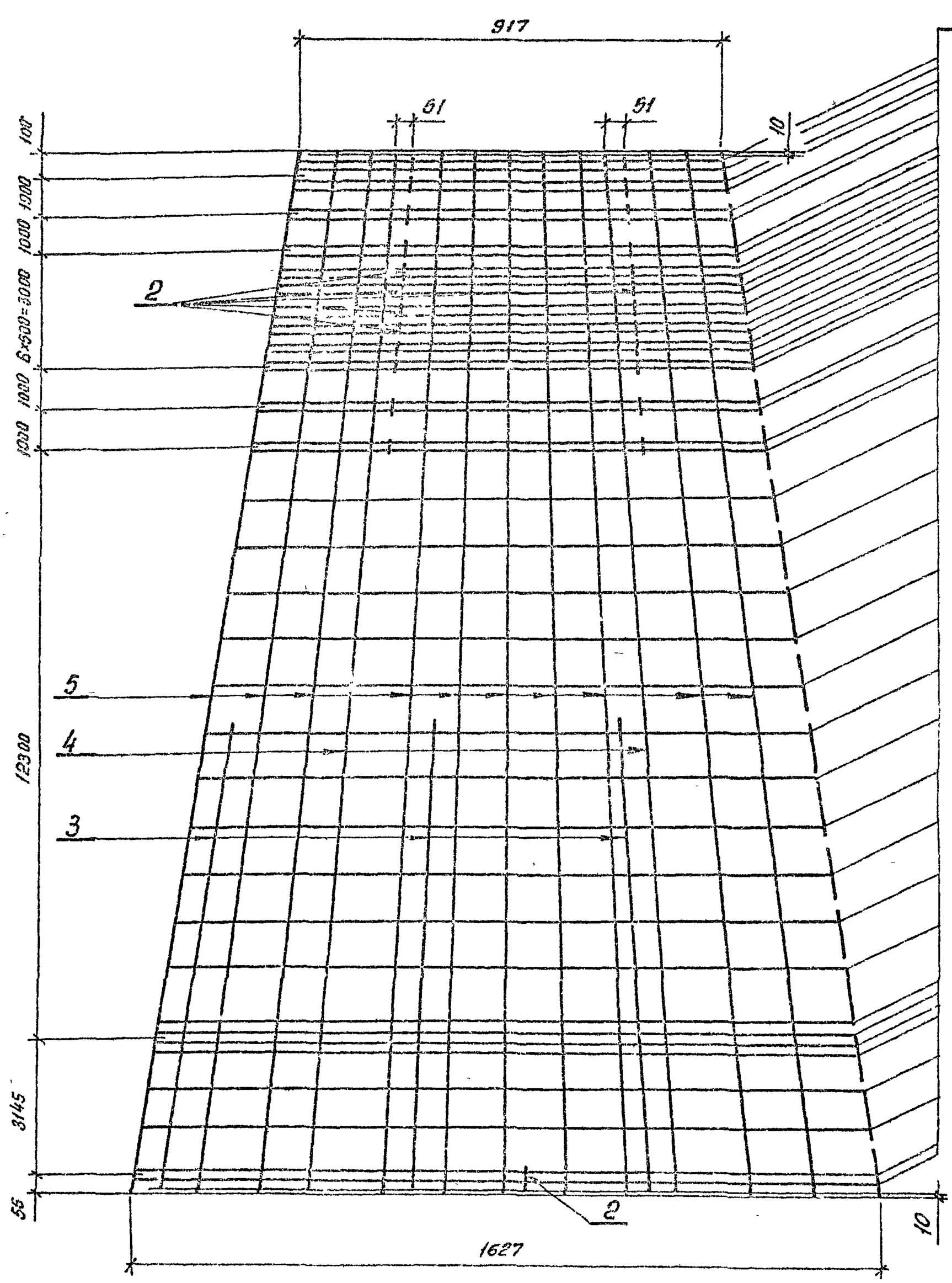

Спецификацию см. лист 28

Зав.КБ.КЭО	Горелов		25.01.92
ГИП	Пинчук		25.01.92
Н.контр.	Орлова		25.01.92
Пров.ср.	Салита		25.01.92
Инж.	Яковлева		25.01.92

3.407.1-175.3-28СБ

Каркас КП5
Сборочный чертеж

Стадия	Масса	Масштаб
Р	249.9	—
Лист 1	Листов 2	

СЕВЗАПЭНЕРГОСЕТЬПРОЕКТ
С.-Петербург

Копировал

Формат А3

58

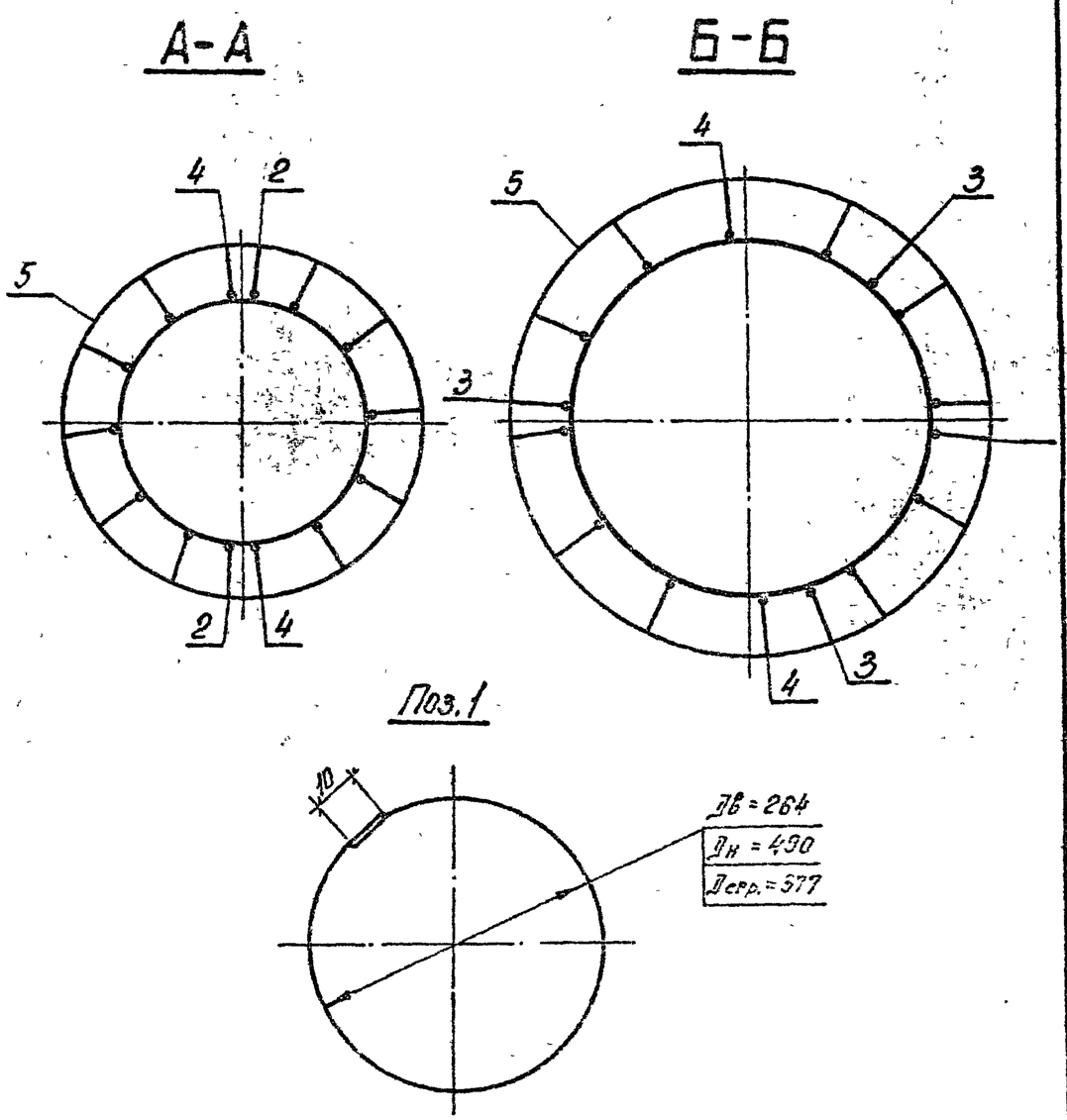

Формат	Зона	Поз.	Обозначение	Наименование	Кол.	Примечание
				Документация		
А4			3.407.1-175.0 -00ТО	Техническое описание		
А3			3.407.1-175.3 -28СБ	Сборочный чертеж		
				Детали		
Б4		1	3.407.1-175.3 -28СБ	Кольцо монтажное К1		
				Арматура стержневая горячекатаная гладкая ф8АI ГОСТ 5781-82 / Ст3сп ГОСТ 380-88		
				$L_{ср}$ = 1220	43	0,5кг
				Материалы		
				Арматура стержневая горячекатаная периодического профиля ф12АV ГОСТ 5781-82 / 23Х2Г2Т		
		2		L = 150	23	0,1кг
		3		L = 9300	3	8,3кг
		4		L = 22580	2	20,1кг
				Арматурные канаты ГОСТ 13840-68, ф12К7		
		5		Напрягаемая* L = 22600	10	16,1кг

*Контролируемое натяжение - 925,1кН (94,3тс)

Зав. НИЛКЭС	Горелов		23.01.92
ГИП	Пинчук		23.01.92
Н. контр.	Орлова		23.01.92
Провер.	Салита		23.01.92
Инж.	Яковлева		23.01.92

3.407.1 - 175.3 -28

Каркас КП5
Спецификация

Стадия	Лист	Листов
Р		1

СЕВЗАПЭНЕРГОСЕТЬПРОЕКТ
С.-Петербург

Инв. № подл. | Подпись и дата | Взам. инв. №

3.407.1- 175.3 -28СБ | Лист 2

Копир. бр. | Формат А4

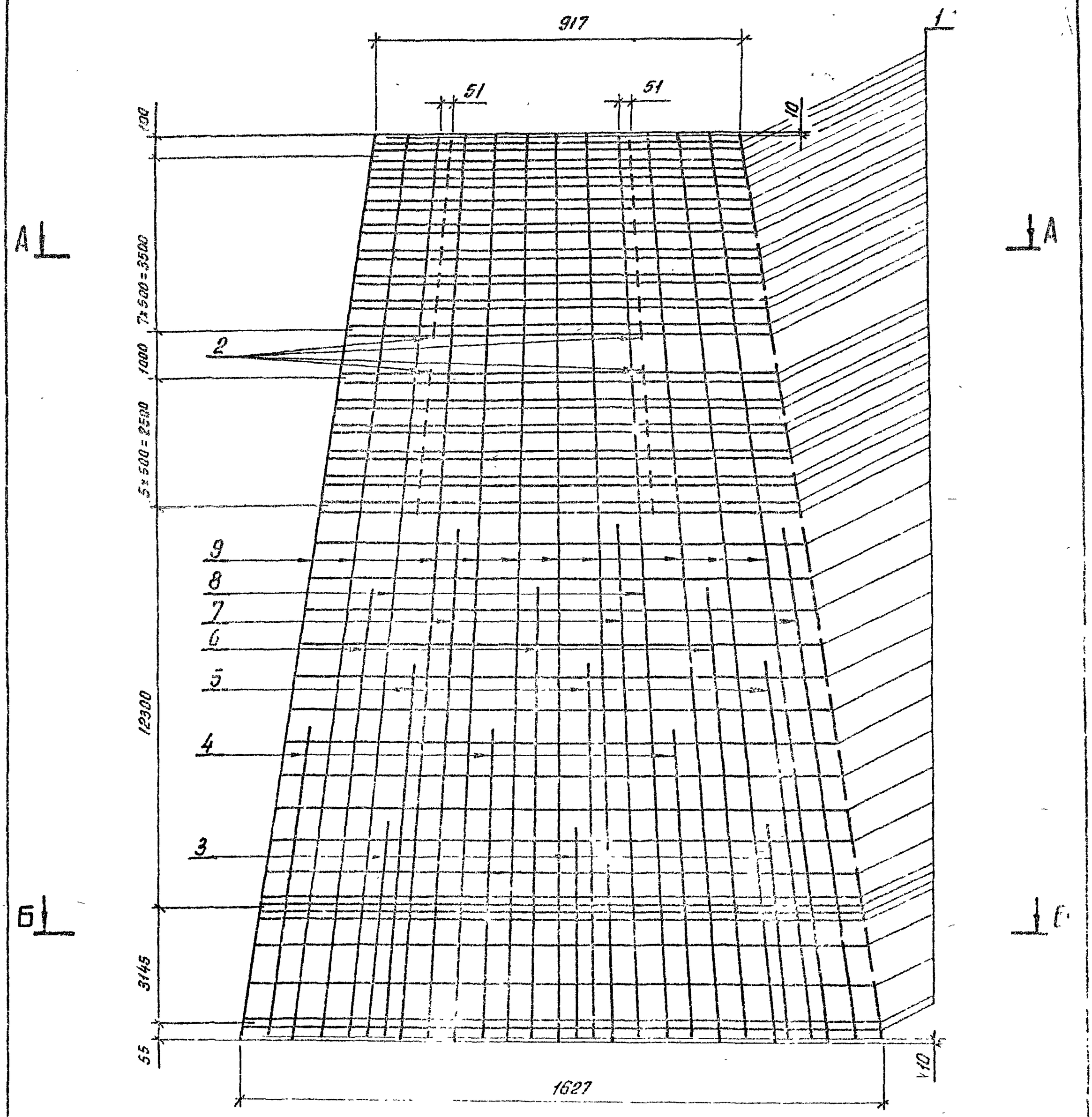

Спецификацию см. лист 29

				3.4071 1753 -20.0
				Каркас КПБ Сборочный чертеж
	Горелов		23.04.92	
	Пинчук		23.04.92	
	Орлова		23.04.92	
	[illegible]		[illegible]	
	[illegible]		[illegible]	

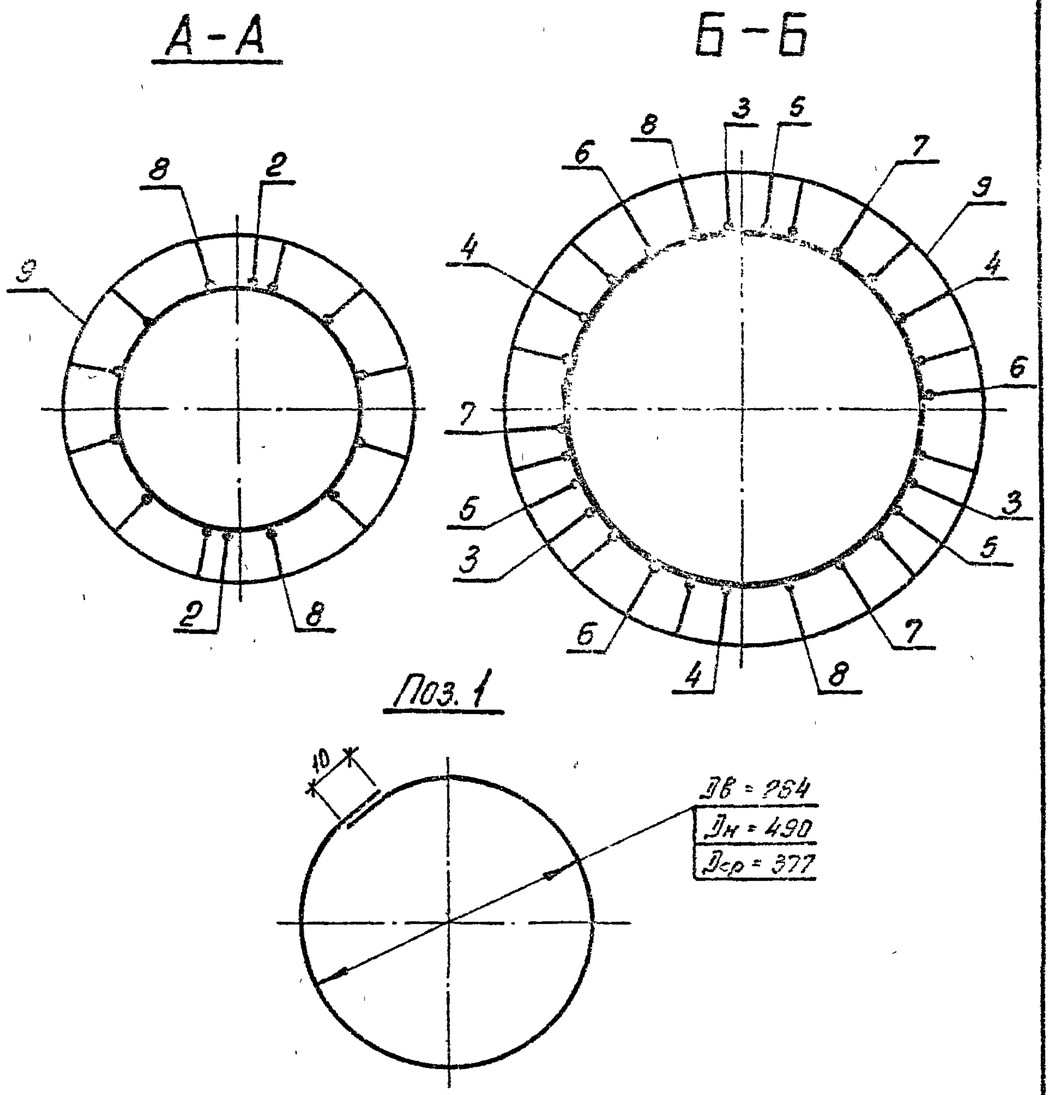

Формат	Зона	Поз.	Обозначение	Наименование	Кол.	Примечание
				Документация		
А4			3.407.1-175.0 -00ТО	Техническое описание		
А3			3.407.1-175.3 -29 СБ	Сборочный чертеж		
				Детали		
Г3		1	3.407.1-175.3 -29 СБ	Кольцо монтажное К1		
				Арматура стержневая горячекатаная гладкая ф9АI ГОСТ 5781-82 / Ст3сп ГОСТ 380-88		
				$L_{ср}$ = 1220	49	0,5кг
				Материалы		
				Арматура стержневая горячекатаная периодического профиля ф12АIV ГОСТ 5781-82 / 20ХГ2Ц		
		2		L = 150	28	0,1кг
		3		L = 5800	3	5,2кг
		4		L = 8900	3	7,9кг
		5		L = 11200	3	9,9кг
		6		L = 13100	3	11,6кг
		7		L = 14900	3	13,2кг
		8		L = 22580	2	20,1кг
		9		Напрягаемая* L = 22600	10	20,1кг

* Контролируемое натяжение - 599,4кН (61.1тс)

Гл. инж.	Горелов		23.01.92	3.407.1 - 175.3 -29
ГИП	Линчук		23.01.92	Каркас КП6 Спецификация
Н. контр.	Орлова		23.01.92	Стадия: Р; Лист; Листов: 1
Провер.	Салита		23.01.92	Севзапэнергосетьпроект С.-Петербург
Инж.	Яковлева		23.01.92	

Инв. № подл. | Подпись и дата | Взам. инв. №

3.407.1 - 175.3 -29СБ | Лист 2

Копир. ов. | Формат А4

Копир. ов. | Формат А4

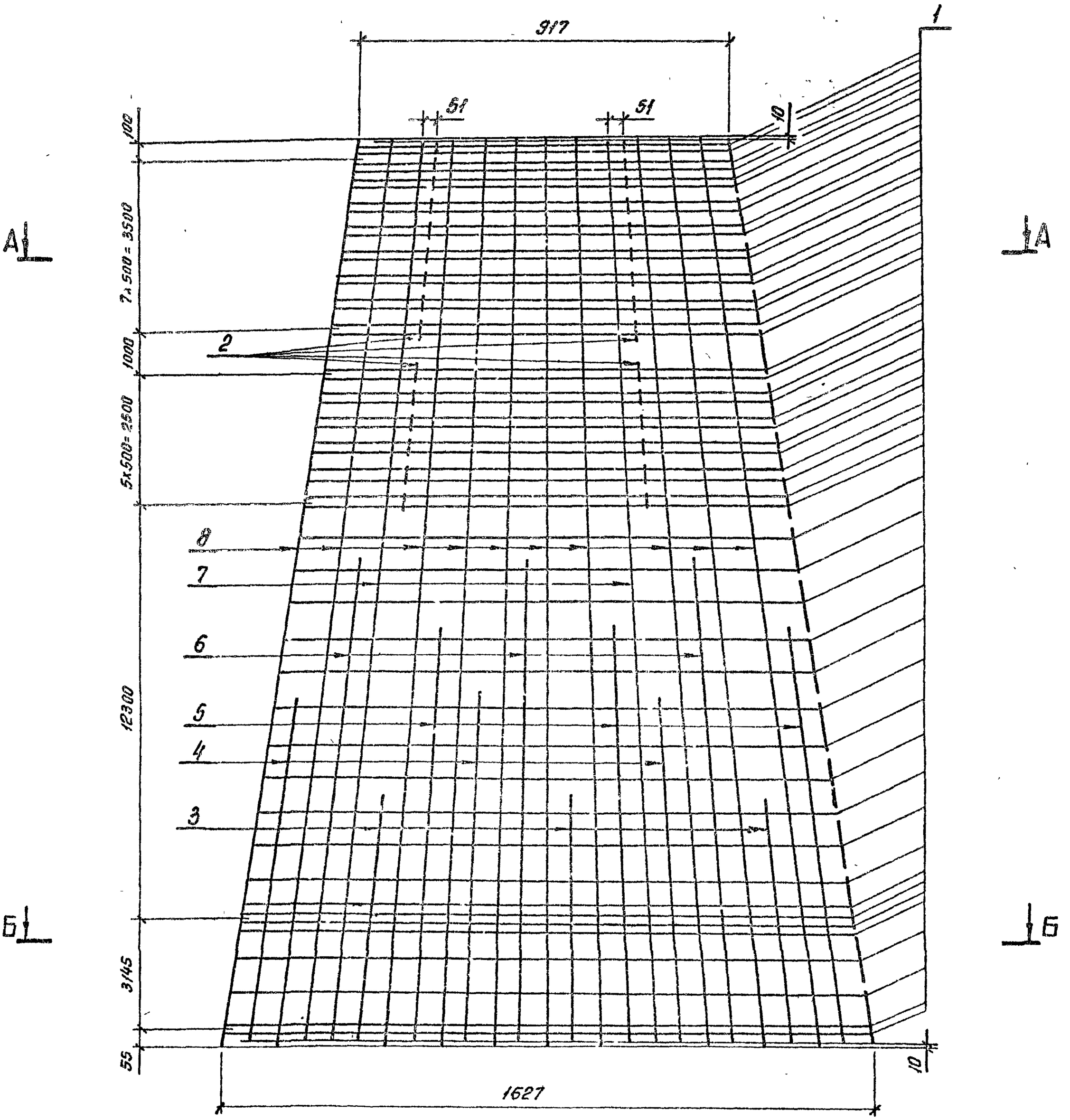

Спецификацию см. лист 30

Зав. ИПКЭ	Горелов		23.01.92
ГИП	Пинчук		23.01.92
Н. контр.	Орлова		23.01.92
Провер.	Сахута		23.01.92
Инж.	Яковлева		23.01.92

3.407.1-175.3-30СБ

Каркас КП7
Сборочный чертеж

Стадия	Масса	Масштаб
Р	382.8	—
Лист 1	Листов 2	

СЕВЗАПЭНЕРГОСЕТЬПРОЕКТ
С.-Петербург

Копир. об. — Формат А3

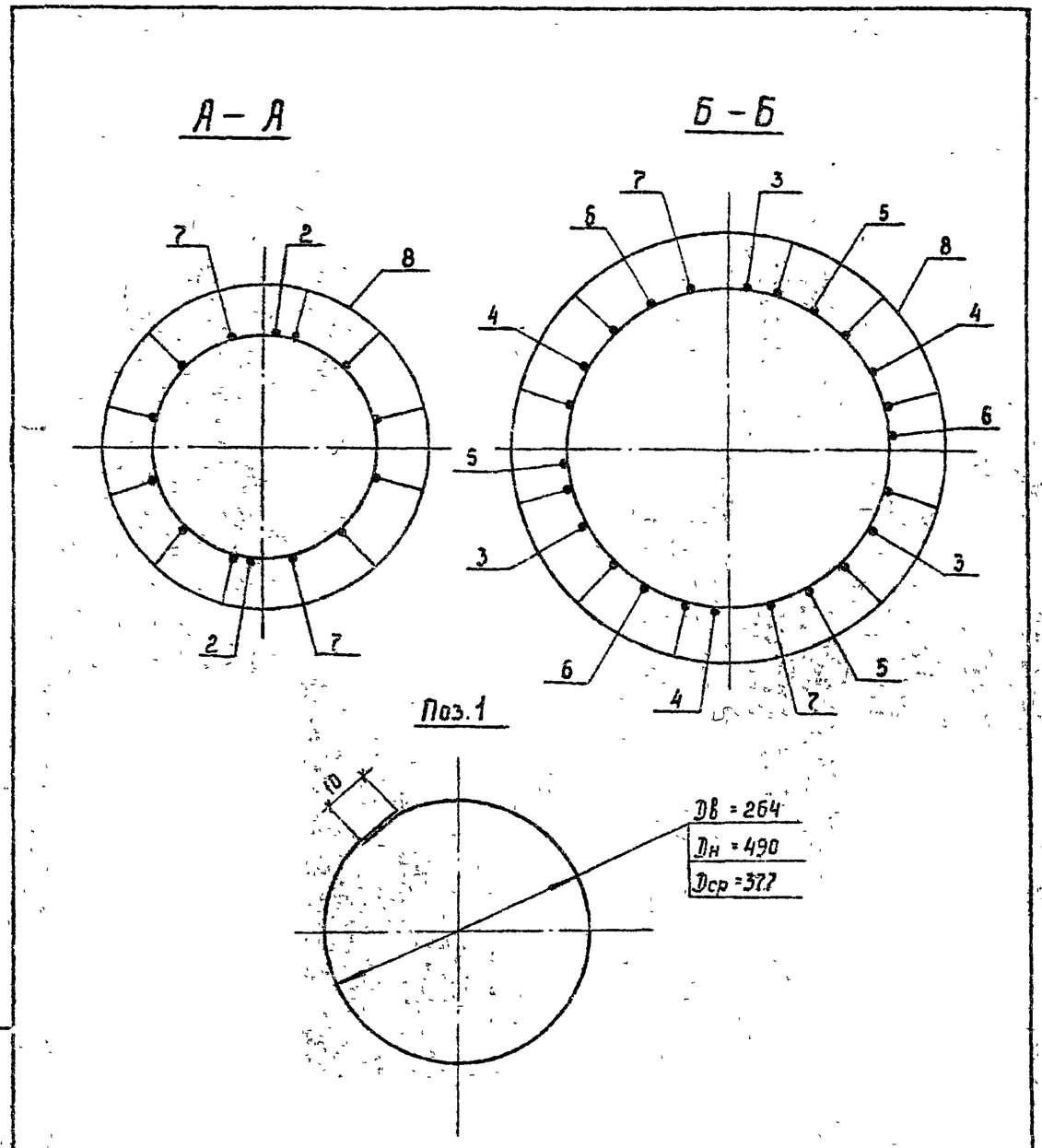

Формат	Зона	Поз.	Обозначение	Наименование	Кол.	Примечание
				Документация		
А4			3.407.1-175.0 -00 ТО	Техническое описание		
А3			3.407.1-175.3 -30 СБ	Сборочный чертеж		
				Детали		
Б4		1	3.407.1-175.3 -30 СБ	Кольцо монтажное К1		
				Арматура стержневая горячекатаная гладкая Ф8АI ГОСТ5781-82 / Ст3сп ГОСТ380-88		
				Lср = 1220	49	0,5 кг
				Материалы		
				Арматура стержневая горячекатаная периодического профиля Ф12АIIГОСТ5781-82 / 23Х2Г2Т		
		2		L = 150	28	0,1 кг
		3		L = 7000	3	6,2 кг
		4		L = 9900	3	8.8 кг
		5		L = 12100	3	10,7 кг
		6		L = 14000	3	12,4 кг
		7		L = 22580	2	20,1 кг
		8		Напрягаемая* L = 22600	10	20,1 кг

* Контролируемое натяжение - 798,5 кН (81,4 тс)

Зав. НИЛКЭС	Горелов		23.01.92	3.407.1-175.3 -30
ГИП	Пинчук		23.01.92	Каркас КП? Спецификация
Н.контр.	Орлова		23.01.92	
Провер.	Солита		23.01.92	
Инж.	Яковлева		23.01.92	

Стадия	Лист	Листов
Р		1

СЕВЗАПЭНЕРГОСЕТЬПРОЕКТ С.-Петербург

Инв. № подл. | Подпись и дата | Взам. инв. №

3.407.1 - 175.3 -30СБ | Лист 2

Формат А4 | Копир. Сол | Формат А4

Инв. № подл.	Подпись и дата	Взам. инв. №

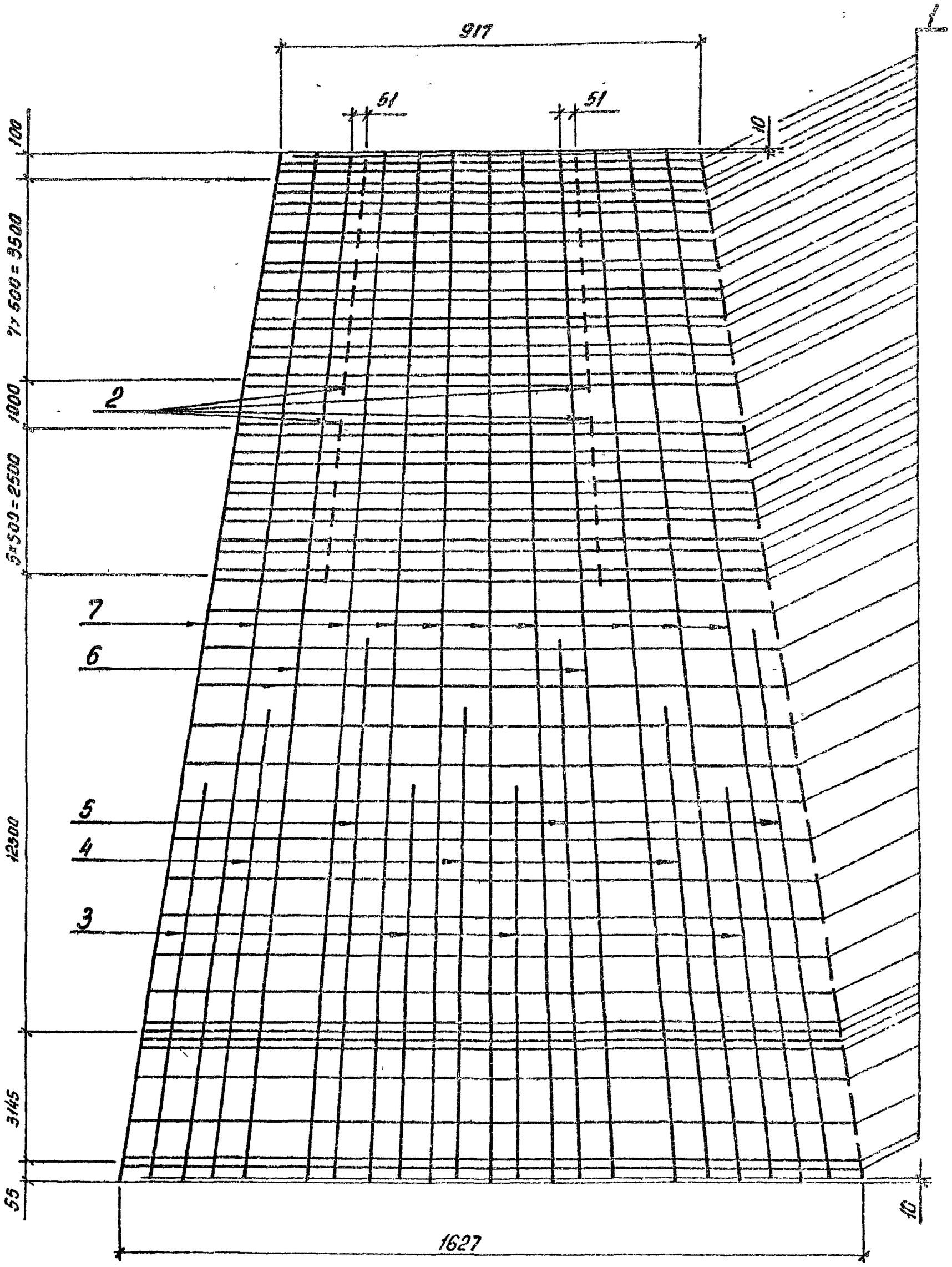

Спецификацию см. лист 31

ЗапНИИЭС	Горелов		23.01.92
ГИП	Пинчук		23.01.92
Н.контр.	Орлова		23.01.92
Провер.	Солита		23.01.92
Инж.	Яковлева		23.01.92

3.407.1-175.3-ЭМ5

Каркас КП8

Сборочный чертеж

Стадия	Масса	Масштаб
Р	329,5	—
Лист 1	Листов 2	

СЕВЗАПЭНЕРГОСЕТЬПРОЕКТ
С.-Петербург

Копир. об.

Формат А3

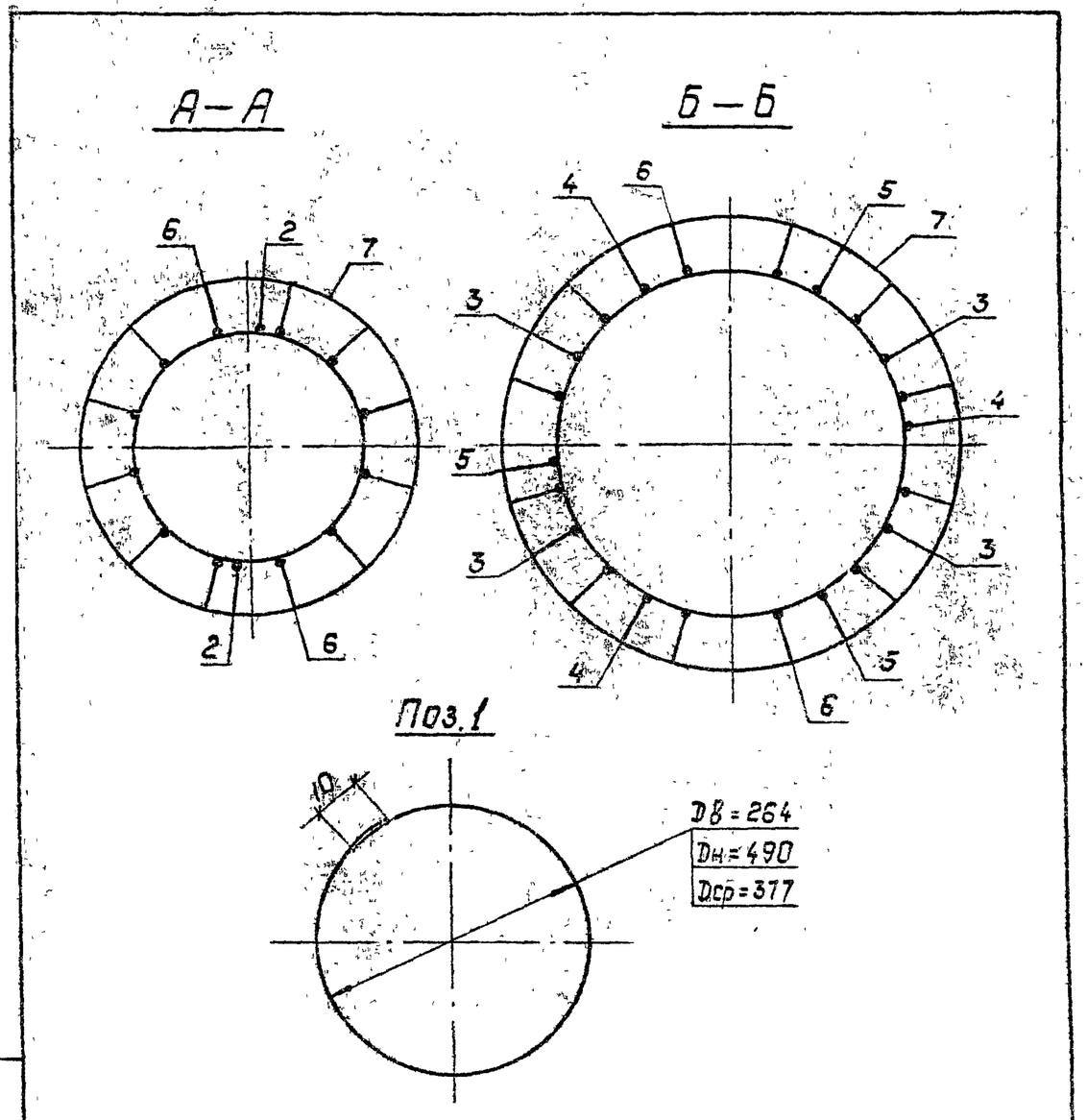

Формат	Зона	Поз.	Обозначение	Наименование	Кол.	Примечание
				Документация		
А4			3.407.1-175.3 – 00 ТО	Техническое описание		
А3			3.407.1-175.3 – 31 СБ	Сборочный чертеж		
				Детали		
Б4		1	3.407.1-175.3 – 31 СБ	Кольцо монтажное 1		
				Арматура стержневая горячекатаная гладкая ф8 AI ГОСТ 5781-82 Ст 3сп ГОСТ 380-88		
				L ср. = 1220	49	0.5 кг
				Материалы		
				Арматура стержневая горячекатаная периодического профиля ф12 AV ГОСТ 5781-82 23х2Г2Т		
		2		L = 150	28	0.1 кг
		3		L = 9300	4	8.3 кг
		4		L = 11700	3	10.4 кг
		5		L = 13700	3	12.2 кг
		6		L = 22580	2	20.1 кг
				Арматурные канаты ГОСТ 13840-68, ф12 К7		
		7		Напрягаемая*, L = 22600	10	16.1 кг

* Контролируемое натяжение – 925.1 кН (94.3 тс)

Зав.НИПКС	Горелов		23.01.92
ГИП	Пинчук		23.01.92
Н.контр.	Орлова		23.01.92
Гравер.	Салита		23.01.92
Инж.	Яковлева		23.01.92

3.407.1 – 175.3 –31

Каркас КП8
Спецификация

Стадия	Лист	Листов
Р		1

СЕВЗАПЭНЕРГОСЕТЬПРОЕКТ
Санкт-Петербург

Инв.№ подл. | Подпись и дата | Взам.инв.№

3.407.1 – 175.3 –31СБ | Лист 2

Копир. Польс Формат А4

Инв. № подл.	Подпись и дата	Взам. инв. №

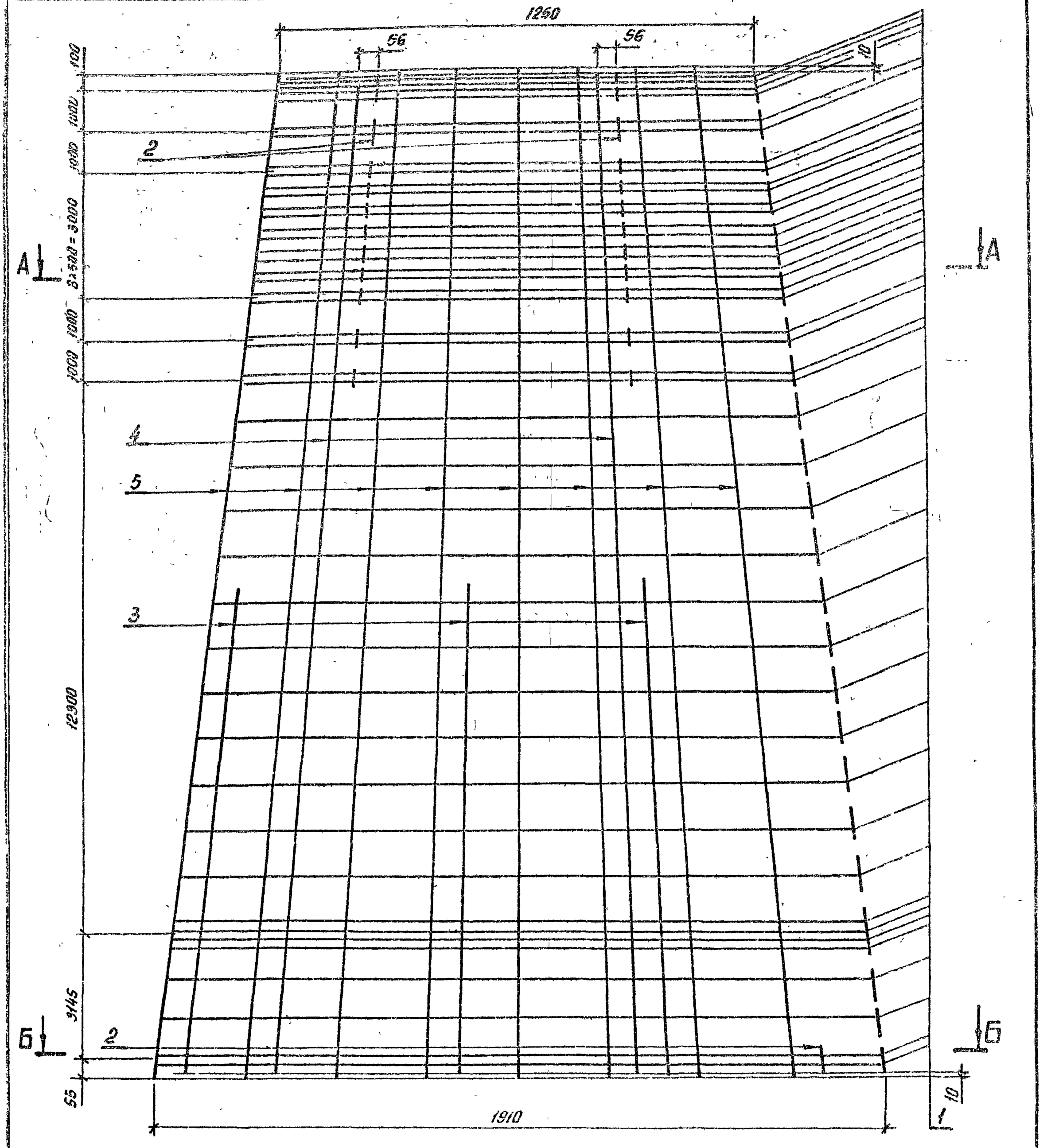

Спецификацию см. лист 32

Гл.инженер	Гоголев		25.01.92
ГИП	Линчук		23.01.92
Н.контр.	Орлова		23.01.92
Провер.	Салита		23.01.92
Инж.	Яковлева		23.01.92

3.407.1 - 175.3 -32СБ

Каркас КП9

Сборочный чертеж

Стадия	Масса	Масштаб
Р	256,4	—
Лист 1	Листов 2	

СЕВЗАПЭНЕРГОСЕТЬПРОЕКТ
С.-Петербург

Копир об-

Формат А3

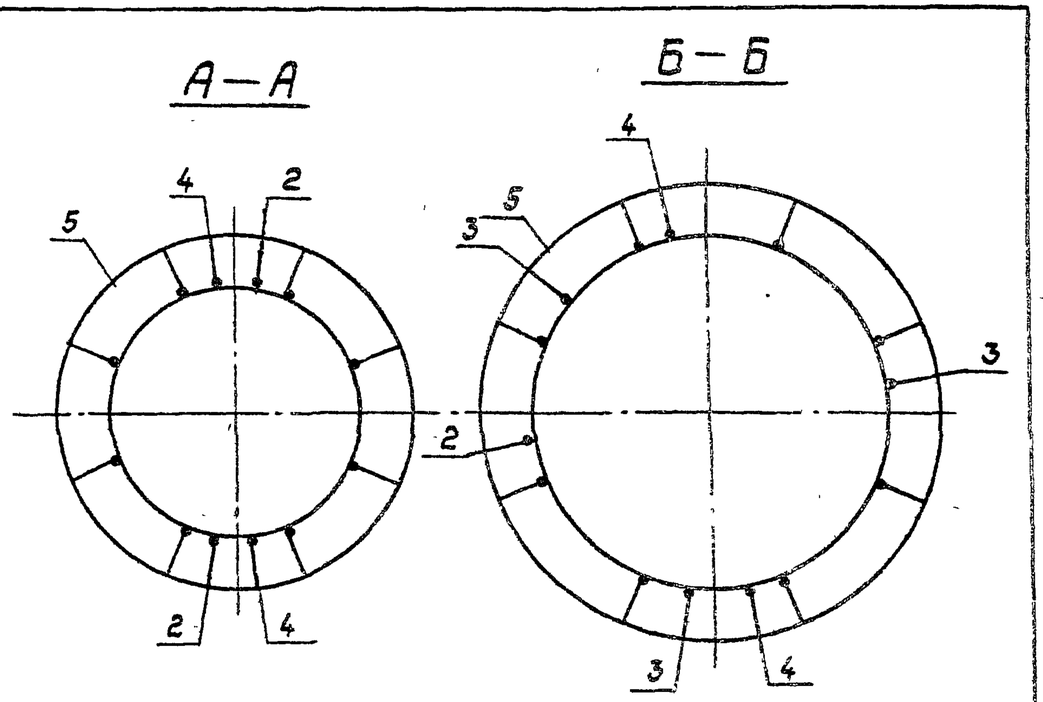

Поз. 1

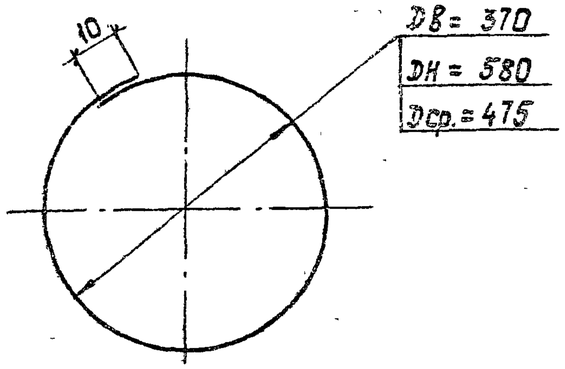

Формат	Зона	Поз.	Обозначение	Наименование	Кол.	Примечание
				Документация		
А4			3.407.1-175.0 –00ТО	Техническое описание		
А3			3.407.1-175.3 –32СБ	Сборочный чертеж		
				Детали		
Б4		1	3.407.1-175.3 –32СБ	Кольцо монтажное К2		
				Арматура стержневая горячекатаная гладкая Ф8АI ГОСТ5781-82 Ст3сп ГОСТ380-88		
				L ср. = 1530	43	0.6 кг
				Материалы		
				Арматура стержневая горячекатаная периодического профиля Ф12АIIIГОСТ5781-82 20ХГ2Ц		
		2		L = 150	23	0.1 кг
		3		L = 10300	3	9.1 кг
		4		L = 22580	2	20.1 кг
		5		Напрягаемая* L = 22600	8	20.1 кг

* Контролируемое натяжение — 479.7 кН (48.9 тс).

Зав. НИЛКЖ	Горелов		23.01.92
ГИП	Пинчук		23.01.92
Н. контр.	Орлова		23.01.92
Провер.	Салита		23.01.92
Инж.	Яковлева		23.01.92

3.407.1-175.3 –32

Каркас КП9
Спецификация

Стадия	Лист	Листов
Р		1

СЕВЗАПЭНЕРГОСЕТЬПРОЕКТ
Санкт-Петербург

Инв. № подл. | Подпись и дата | Взам. инв. №

3.407.1-175.3–32СБ Лист 2

Инв. N подл.	Подпись и дата	Взам инв N

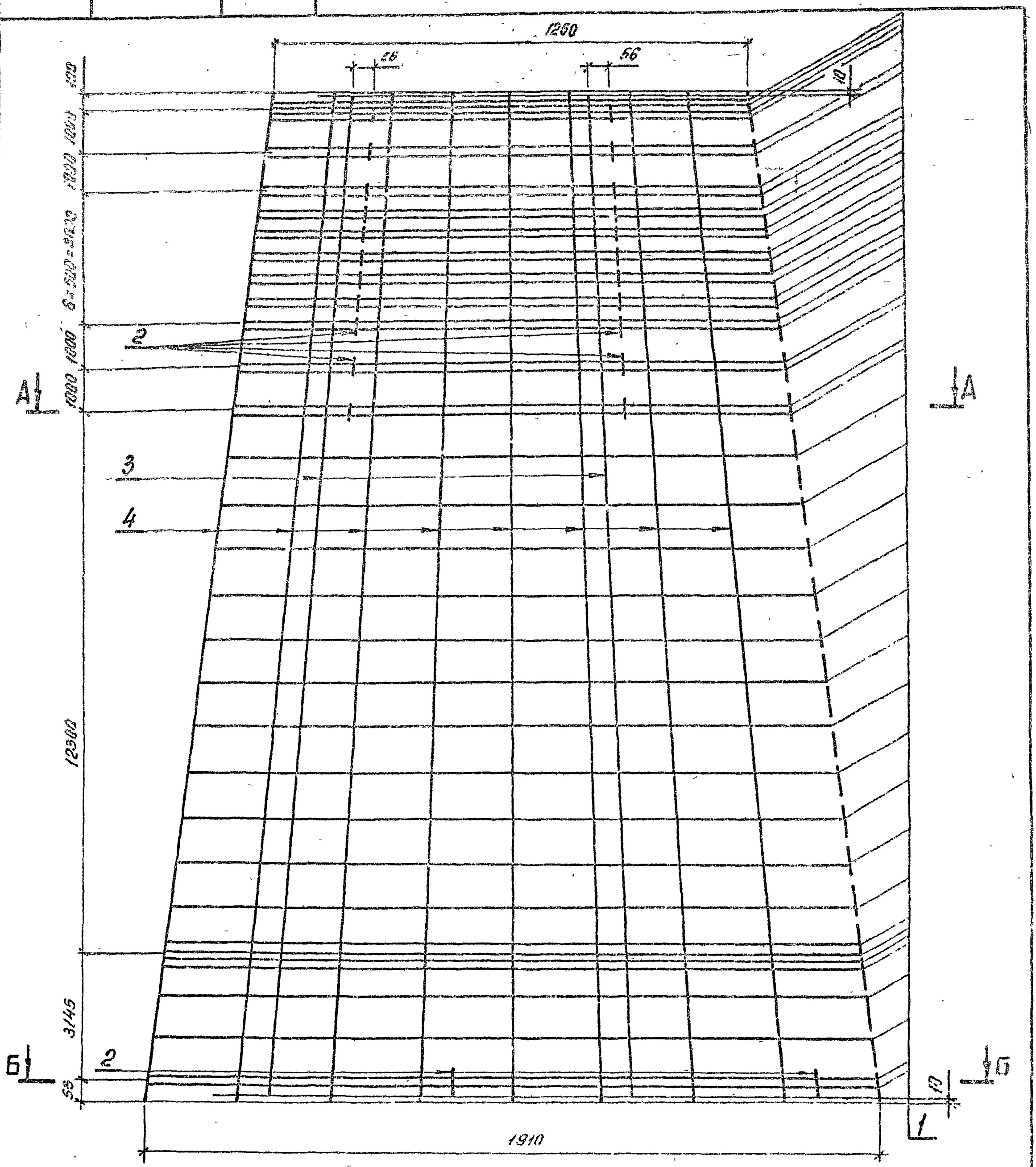

Спецификация см. лист 33

Гл. инженер	Горелов		23.01.92
ГИП	Пинчук		23.01.92
Н. контр.	Орлова		23.01.92
Провер.	Салита		23.01.92
Инж.	Яковлева		23.01.92

3.407.1-175.3 -33СБ

Каркас КП10
Сборочный чертеж

Стадия	Масса	Масштаб
Р	229,2	—
Лист 1	Листов 2	

СЕВЗАПЭНЕРГОСЕТЬПРОЕКТ
С.-Петербург

Копир. обз. Формат А3

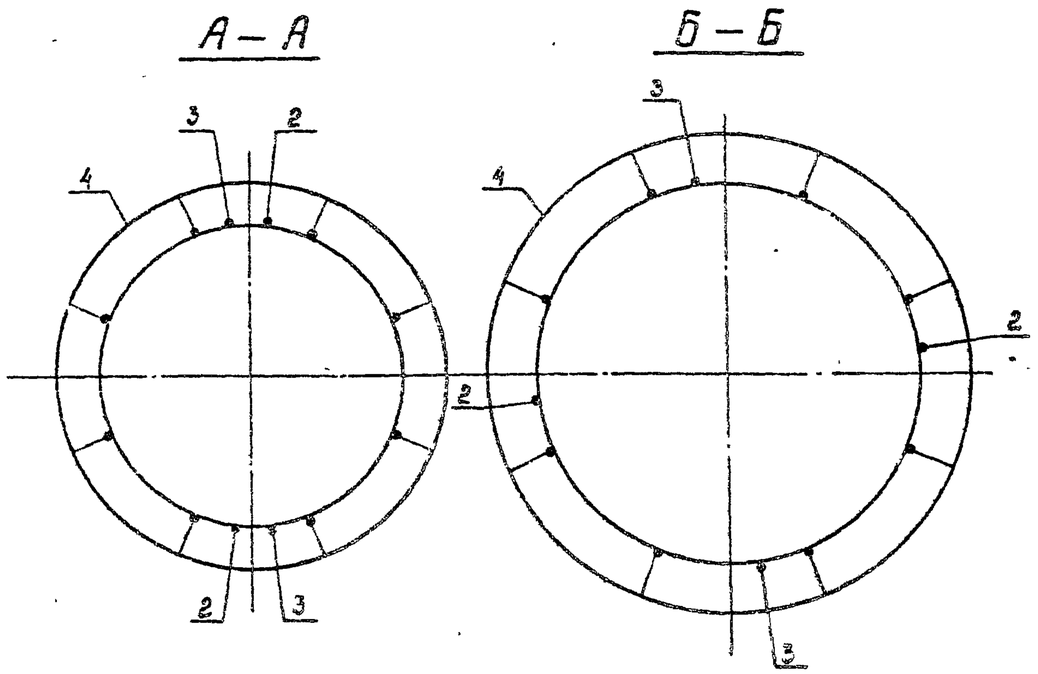

Поз. 1

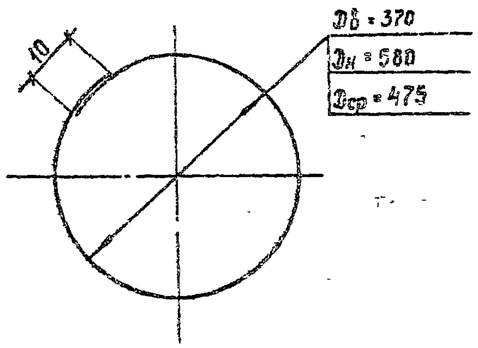

Инв. № подл.	Подпись и дата	Взам. инв. №

3.407.1 – 175.3 – 33СБ

Лист 2

Формат А4

Формат	Зона	Поз.	Обозначение	Наименование	Кол.	Примечание
				Документация		
А4			3.407.1-175.0 -00 ТО	Техническое описание		
А3			3.407.1-175.3 -33СБ	Сборочный чертеж		
				Детали		
Б4		1	3.407.1-175.3-33СБ	Кольцо монтажное К2		
				Арматура стержневая горячекатанная гладкая Ф8АТ ГОСТ 5781-82 / Ст3сп ГОСТ 380-88		
				Lср = 1530	43	0.6 кг
				Материалы		
				Арматура стержневая горячекатанная периодического профиля Ф12АТ ГОСТ-5781-82 / 23Х2Г2Т		
		2		L = 160	24	0.1 кг
		3		L = 22580	2	20.1 кг
		4		Напрягаемая *L = 22600	8	20.1 кг

* Контролируемое натяжение - 639,1 кН (65,1 тс)

Инв. № подл.	Подпись и дата	Взам. инв. №

Зав. НИЛКЭС	Горелов		23.01.92
ГИП	Линчук		23.01.92
Н. контр.	Орлова		23.01.92
Провер.	Салита		23.01.92
Инж.	Яковлева		23.01.92

3.407.1 - 175.3 - 33

Каркас КП 10
Спецификация

Стадия	Лист	Листов
Р		1

СЕВЗАПЭНЕРГОСЕТЬПРОЕКТ
С.-Петербург

Копир. Сол

Формат А4

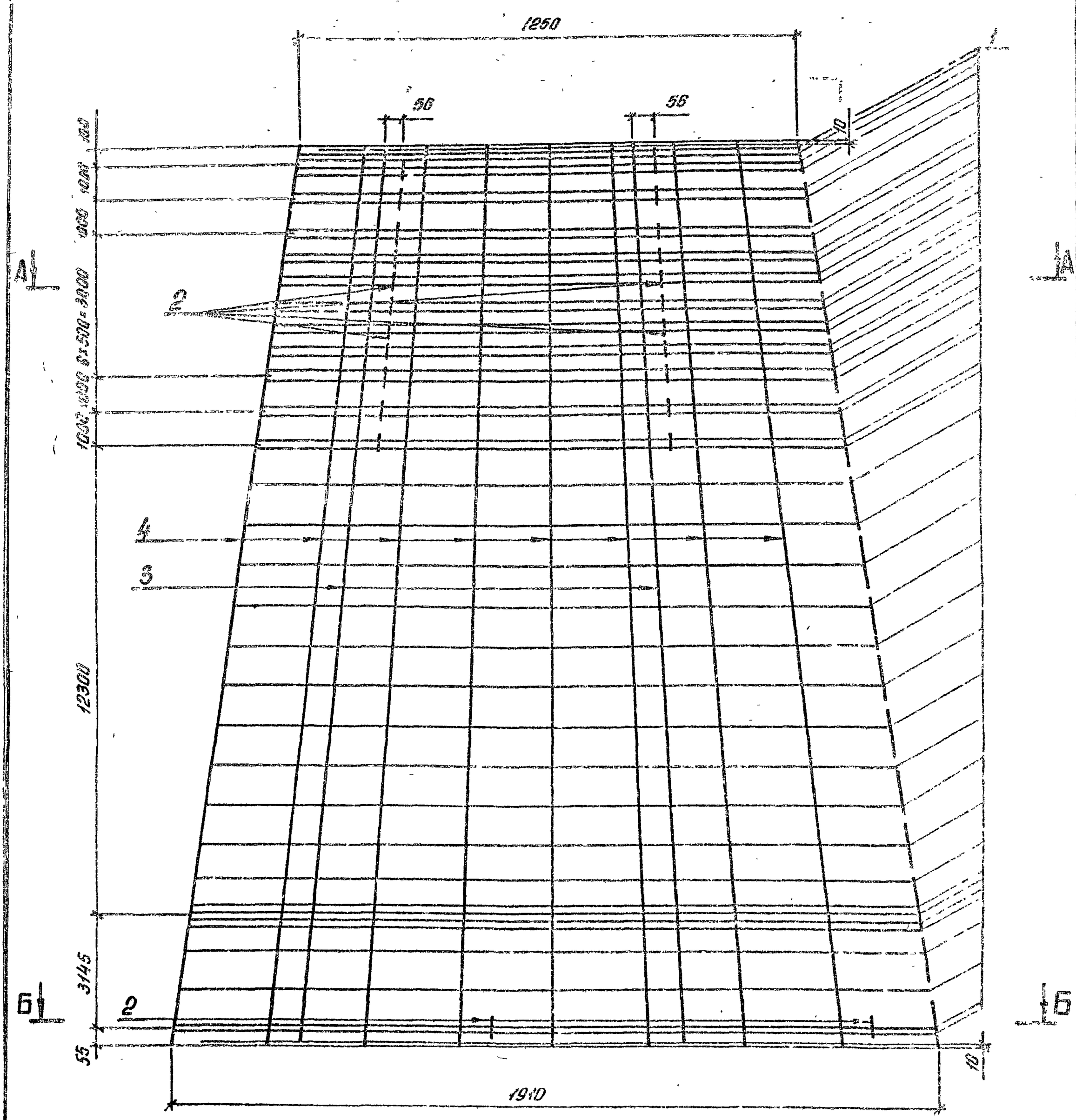

Спецификацию см. лист 34

				3.407.1-175.3 -34СБ		
Зав НИАКЗС	Горелов		23.01.92	Каркас КП11 Сборочный чертеж	Стадия	Масса	Масштаб
ГИП	Пинчук		23.01.92		Р	197,2	—
Н.контр.	Орлова		23.01.92		Лист 1	Листов 2	
Провер	Салита		23.01.92		СЕВЗАПЭНЕРГОСЕТЬПРОЕКТ С.-Петербург		
Инж.	Яковлева		23.01.92				

Копир. ов.

Формат А3

70

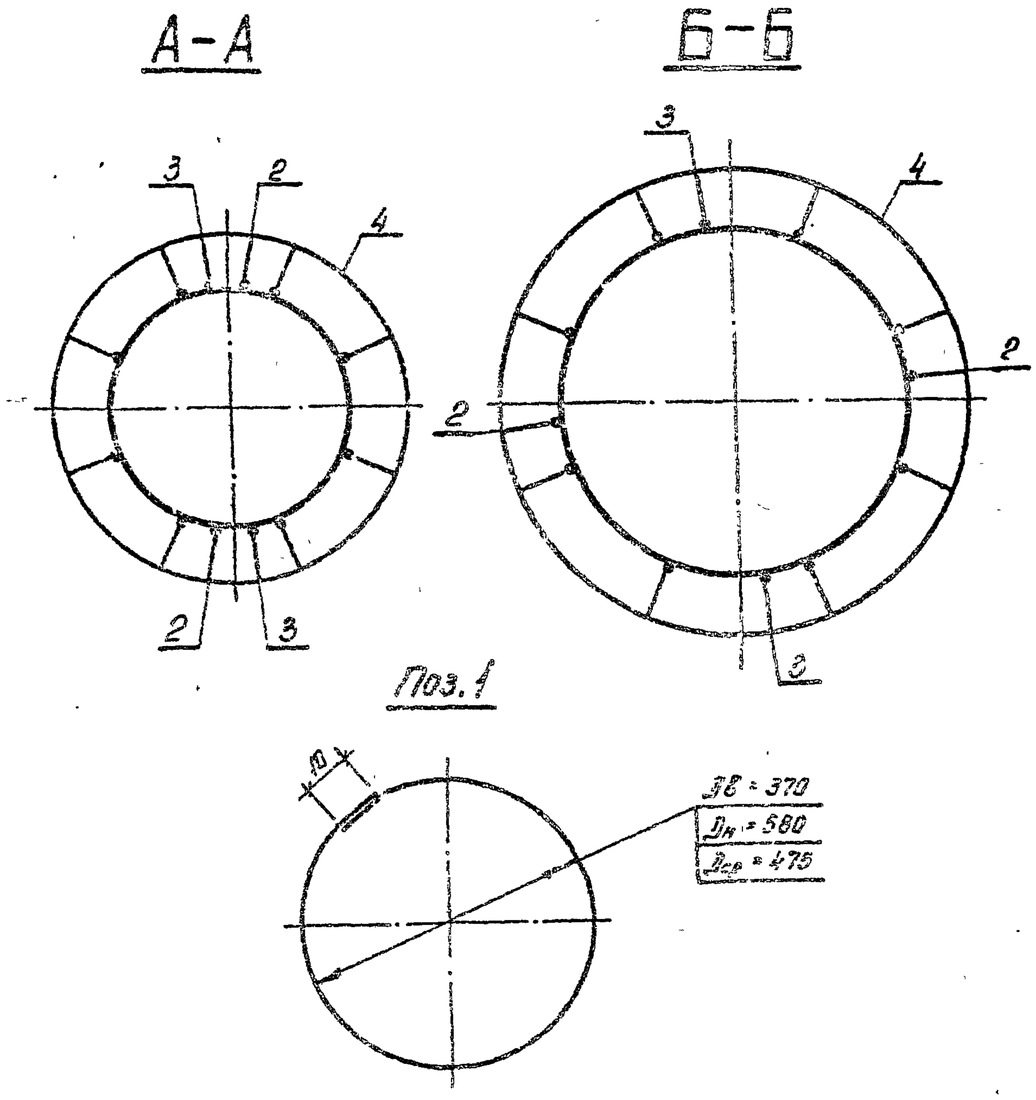

Инв. № подл.	Подпись и дата	Вз. инв. №

3.407.1 - 175.3 - 34СБ | Лист 2

Копир. ов. - Формат А4

Формат	Зона	Поз.	Обозначение	Наименование	Кол.	Примечание
				Документация		
А4			3.407.1-175.0 -00ТО	Техническое описание		
А3			3.407.1-175.3 -34СБ	Сборочный чертеж		
				Детали		
Б4		1	3.407.1-175.3 -34СБ	Кольцо монтажное К2		
				Арматура стержневая горячекатаная гладкая ф8АI ГОСТ 5781-82 / Ст 3сп ГОСТ 380-82		
				$L_{ср}$ = 1530	43	0,6 кг
				Материалы		
				Арматура стержневая горячекатаная периодического профиля ф12АII ГОСТ 5781-82 / 23Х2Г2Т		
		2		L = 150	24	0,1 кг
		3		L = 22580	2	20,1 кг
				Арматурные канаты ГОСТ 13840-68, ф 12К7		
		4		Напрягаемая* L = 22600	8	16,1 кг

* Контролируемое натяжение - 739,7 кН (75,4 тс)

Инв. № подл.	Подпись и дата	Вз. инв. №

3.407.1 - 175.3 - 34

Зав. НИКЗС	Горелов		23.01.92
ГИП	Панчук		23.01.92
Н. контр.	Орлова		23.01.92
Провер.	Салита		23.01.92
Инж.	Яковлева		23.01.92

Каркас КП11
Спецификация

Стадия	Лист	Листов
Р		1

ВЕЗДАПЗНЕЕГОСЕТЕПРИЕКТ
С.-Петербург

Копир. ов. - Формат А4

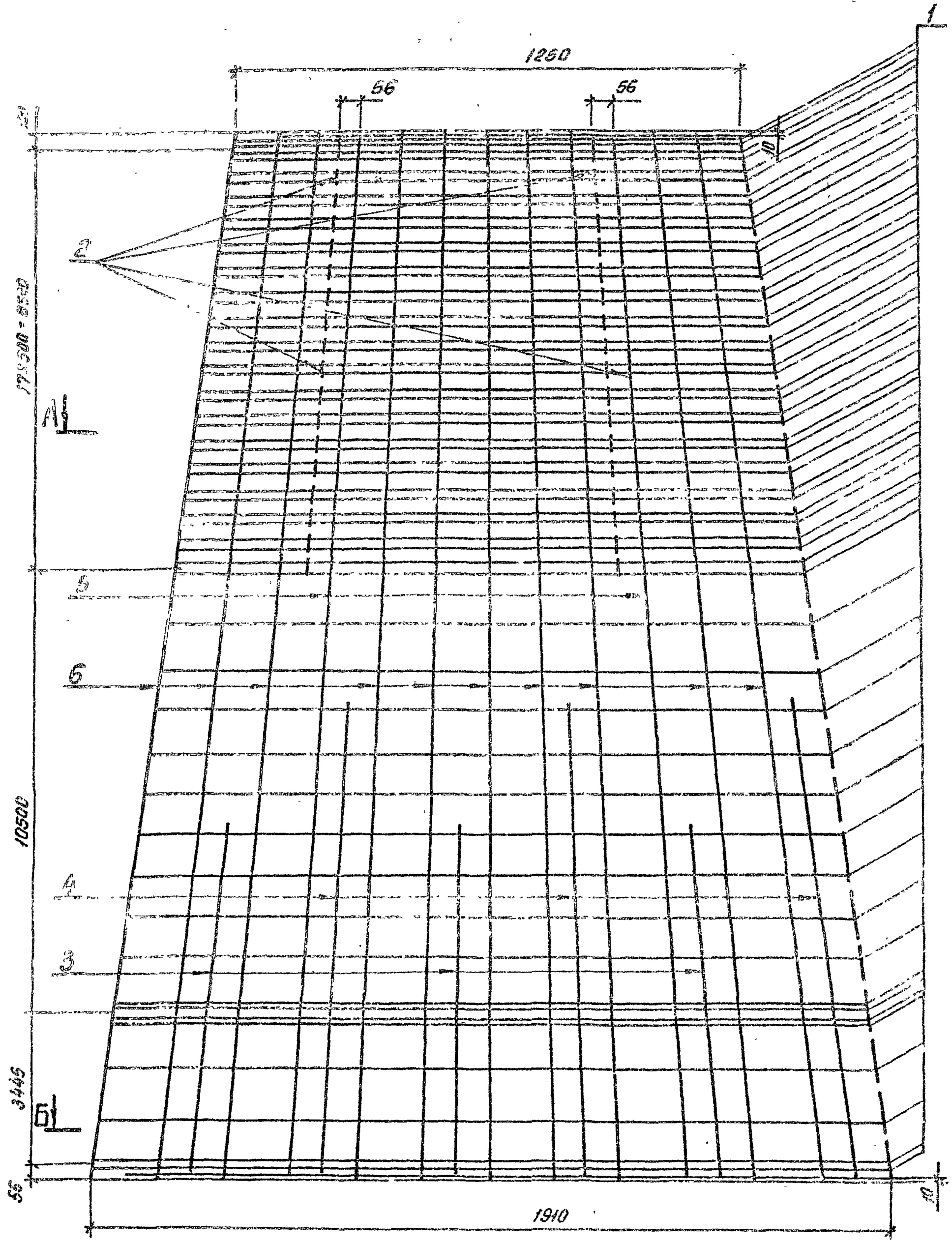

Спецификацию см. лист 35

				3.407.1 - 175.3 - 35СБ		
				Каркас КП12 Сборочный чертеж	Стадия	Масса	Масштаб
					Р	325,8	—
Зав. ПИЛКЭС	Горелов		23.01.92		Лист 1	Листов 2
ГИП	Пинчук		23.01.92		СЕВЗАПЭНЕРГОСЕТЬПРОЕКТ С.-Петербург	
Н.контр.	Орлова		23.01.92			
Провер.	Салита		23.01.92			
Инж.	Яковлева		23.01.92			

Копир. Ов.- Формат А3

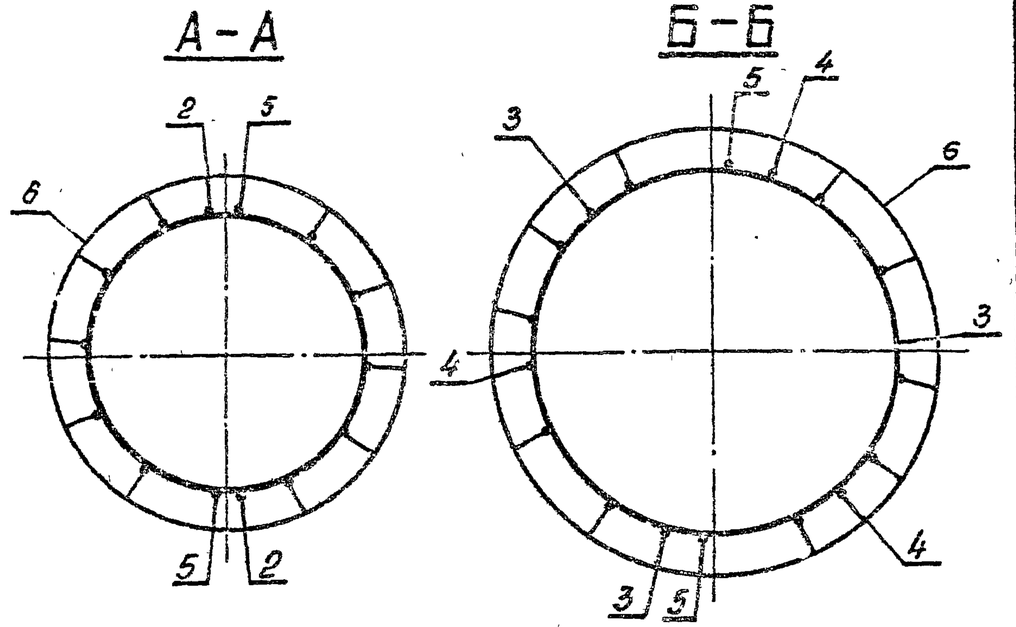

Поз. 1

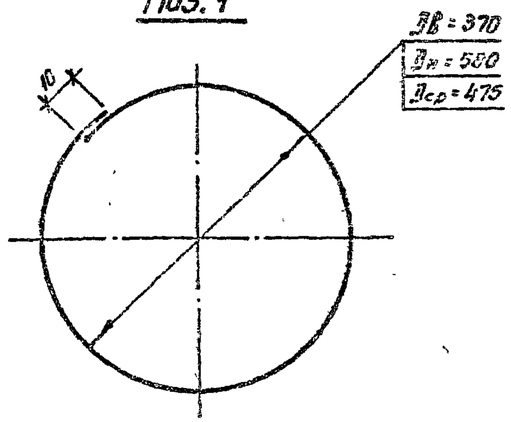

Формат	Зона	Поз.	Обозначение	Наименование	Кол.	Примечание
				Документация		
А4			3.407.1-175.0 - 00ТО	Техническое описание		
А3			3.407.1-175.3 - 35СБ	Сборочный чертеж		
				Детали		
Б4		1	3.407.1-175.3 - 35СБ	Кольцо монтажное К2		
				Арматура стержневая горячекатаная гладкая ф8АI ГОСТ 5781-82 / Ст3сп ГОСТ 380-88		
				$L_{ср}$ = 1530	55	0,6кг
				Материалы		
				Арматура стержневая горячекатаная периодического профиля ф12АIV ГОСТ 5781-82 / 20ХГ2Ц		
		2		L = 150	36	0,1кг
		3		L = 7500	3	6,7кг
		4		L = 10500	3	9,3кг
		5		L = 22580	2	20,1кг
		6		Напрягаемая* L = 22600	10	20,1кг

* Контролируемое натяжение - 599кН (61.1 тс)

Зав. НИЛКЭП	Горелов		23.01.92
ГИП	Пинчук		23.01.92
Н.контр.	Орлова		23.01.92
Провер.	Салита		23.01.92
Инж.	Яковлева		23.01.92

3.407.1-175.3 -35

Каркас КП12
Спецификация

Стадия	Лист	Листов
Р		1

СЕЗЗАПЭНЕРГОСЕТЬПРОЕКТ
С.-Петербург

Инв. № подл. | Подпись и дата | Взам. инв. №

3.407.1-175.3 -35СБ | Лист 2

Копир. Ов. | Формат А4

Инв. № подл. | Подпись и дата | Взам. инв. №

Копир. Ов. | Формат А4

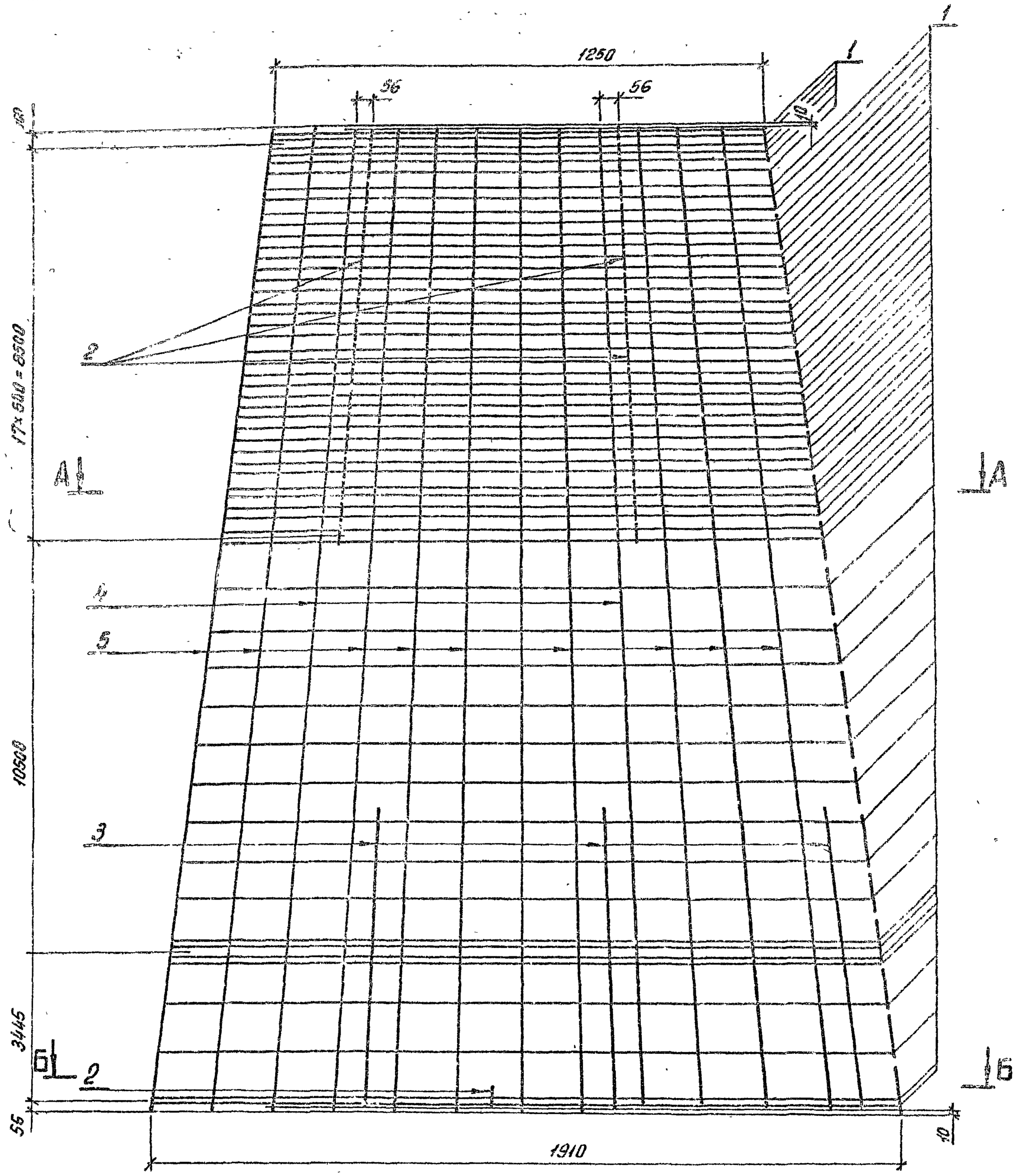

Спецификацию см. лист 36

				3.407.1-175.3 -36СБ	
Зав. ПИАЭС	Горелов		23.01.92	Каркас КП13 Сборочный чертеж	Стадия: Р; Масса: 297.1; Масштаб: —
ГИП	Линчук		23.01.92		Лист 1; Листов 2
Н. контр.	Орлова		23.01.92		СЕВЗАПЭНЕРГОСЕТЬПРОЕКТ С.-Петербург
Провер.	Салита		23.01.92		
Инж.	Яковлева		23.01.92		

Копир. об. — Формат А3

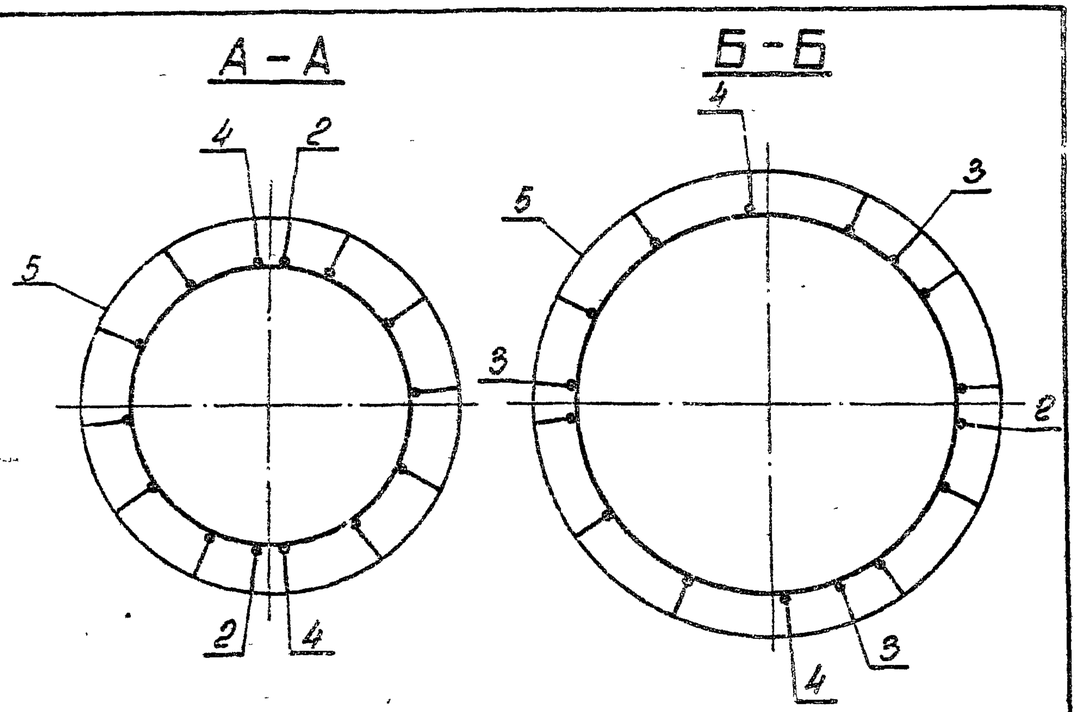

Поз. 1

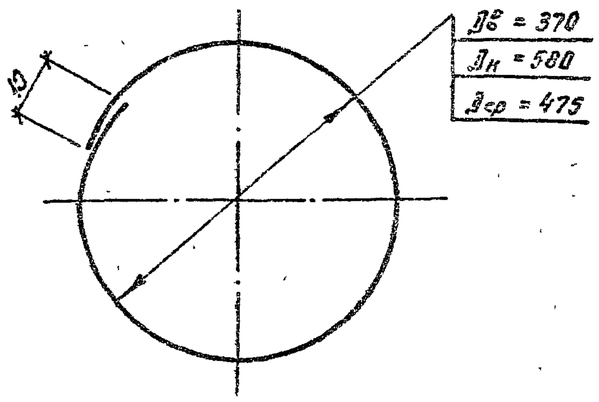

Формат	Зона	Поз.	Обозначение	Наименование	Кол.	Примечание
				Документация		
А4			3.407.1-175.0 -ООТО	Техническое описание		
А3			3.407.1-175.3 -36СБ	Сборочный чертеж		
				Детали		
Б4		1	3.407.1-175.3 -36СБ	Кольцо монтажное К2		
				Арматура стержневая горячекатаная гладкая Ф8АI ГОСТ 5781-82 / Ст3сп ГОСТ 380-88		
				$L_{ср}$ = 1530	55	0,6кг
				Материалы		
				Арматура стержневая горячекатаная периодического профиля ф12АIГОСТ 5781-82 / 23Х2Г2Т		
		2		L = 150	37	0,1кг
		3		L = 7200	3	6,4кг
		4		L = 22580	2	20,1кг
		5		Напрягаемая* L = 22600	10	20,1кг

* Контролируемое натяжение – 799 кН (81,4 тс)

Зав. Кинкус	Горелов		23.01.92
ГИП	Пинчук		23.01.92
Н.контр.	Орлова		23.01.92
Провер.	Салита		23.01.92
Инж.	Яковлева		23.01.92

3.407.1-175.3 -36

Каркас КП13
Спецификация

Стадия	Лист	Листов
Р		1

СЕВЗАПЭНЕРГОСЕТЬПРОЕКТ
С.-Петербург

Инв. № подл. | Подпись и дата | Взам. инв. №

3.407.1-175.3 -36СБ | Лист 2

Копир. ов. Формат А4

Инв. № подл. | Подпись и дата | Взам. инв. №

Копир. ов. Формат А4

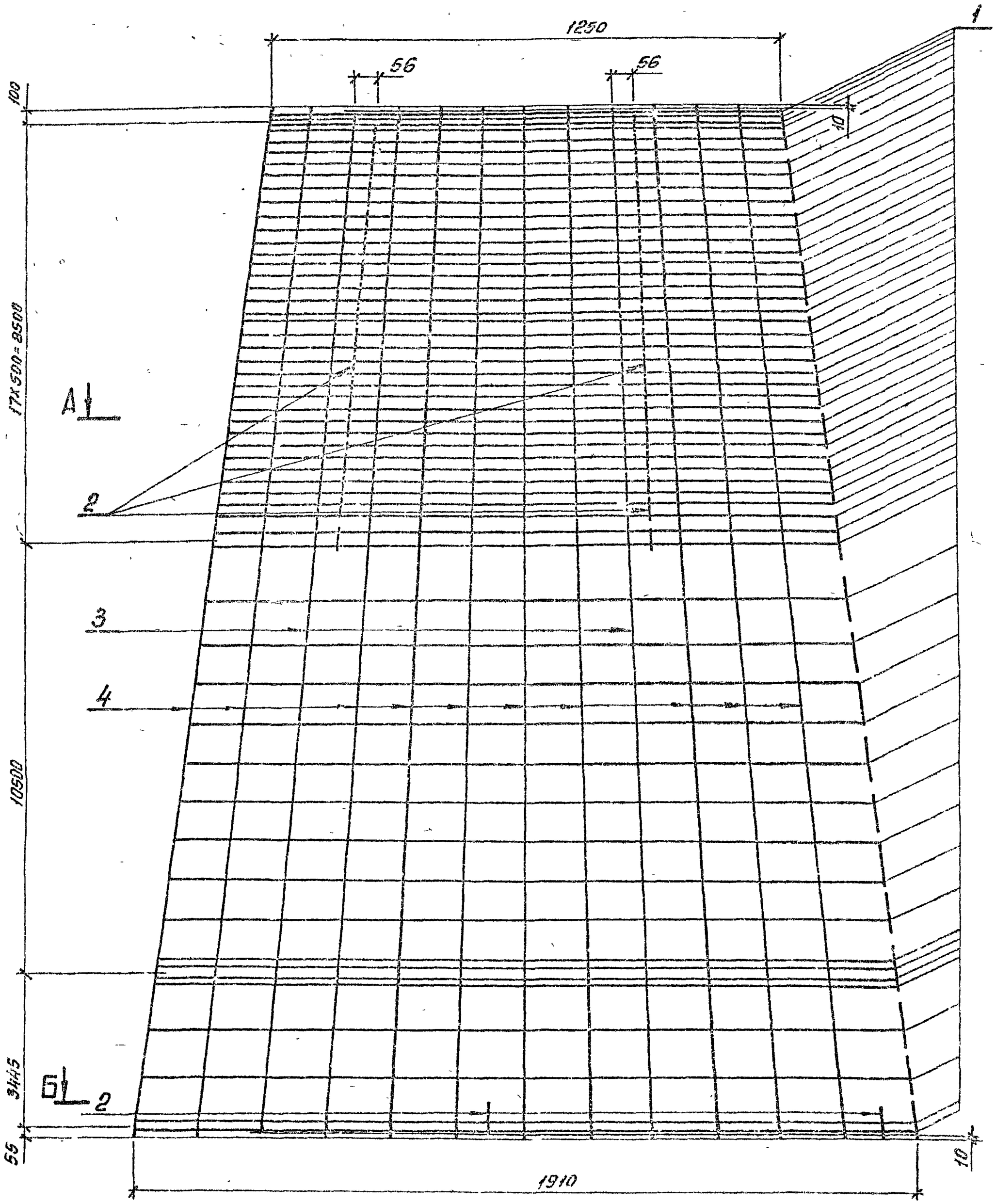

Спецификацию см. лист 37

				3.407.1 - 175.3 -37СБ		
				Каркас КП14 Сборочный чертеж	Стадия	Масса	Масштаб
					Р	238,0	—
Зав.НШ.КЭС	Горелов		23.01.92		Лист 1	Листов 2	
ГИП	Пинчук		23.01.92		СЕВЗАПЭНЕРГОСЕТЬПРОЕКТ		
Н.контр.	Орлова		23.01.92		С.-Петербург		
Провер	Салита		23.01.92				
Инж	Яковлева		23.01.92				

Копир.ов. Формат А3

А-А

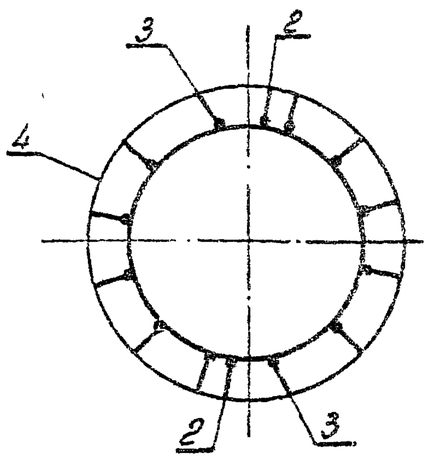

Б-Б

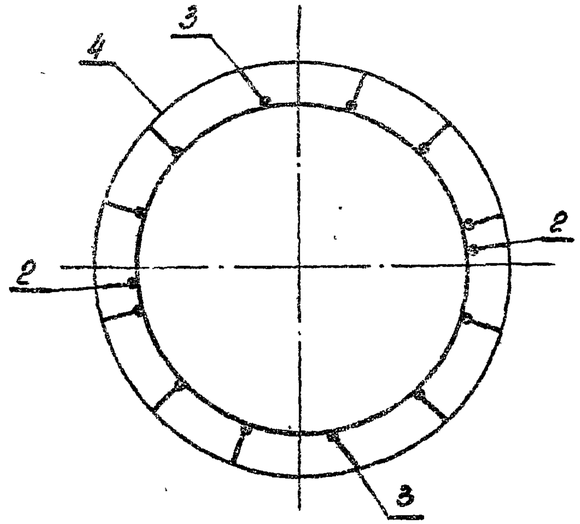

Поз. 1

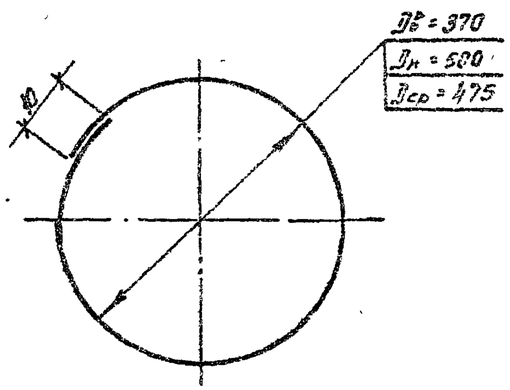

Формат	Зона	Поз.	Обозначение	Наименование	Кол.	Примечание
				Документация		
А4			3.407.1-175.0 - ОО ТО	Техническое описание		
А3			3.407.1-175.3 - 37СБ	Сборочный чертеж		
				Детали		
Б4		1	3.407.1-175.3 - 37СБ	Кольцо монтажное К2		
				Арматура стержневая горячекатаная гладкая ф8 А I ГОСТ 5781-82 / Ст 3сп ГОСТ 380-88		
				L ср = 1530	55	0,6 кг
				Материалы		
				Арматура стержневая горячекатаная периодического профиля ф12 А II ГОСТ 5781-82 / 23Х2ГТ		
		2		L = 150	38	0,1 кг
		3		L = 22580	2	20,1 кг
				Арматурные канаты ГОСТ 13840-88, ф 12К7		
		4		Напрягаемая * L = 22600	10	16,1 кг

* Контролируемое натяжение - 925,1 кН (94,3 тс)

Инв. № подл. | Подпись и дата | Взам. инв. №

Зав. маст.	Горелов		23.01.92
ГИП	Пинчук		23.01.92
Инженер	Орлова		23.01.92
Провер.	Салита		23.01.92
Инж.	Яковлева		23.01.92

3.407.1-175.3 -37

Каркас КП14
Спецификация

Стадия	Лист	Листов
Р		1

СЕВЗАПЭНЕРГОСЕТЬПРОЕКТ
С-Петербург

3.407.1 - 175.3 -37СБ | Лист 2

Копир. об - Формат А4

Копир. об. Формат А4

Инв. № подл.	Подпись и дата	Взам. инв. №

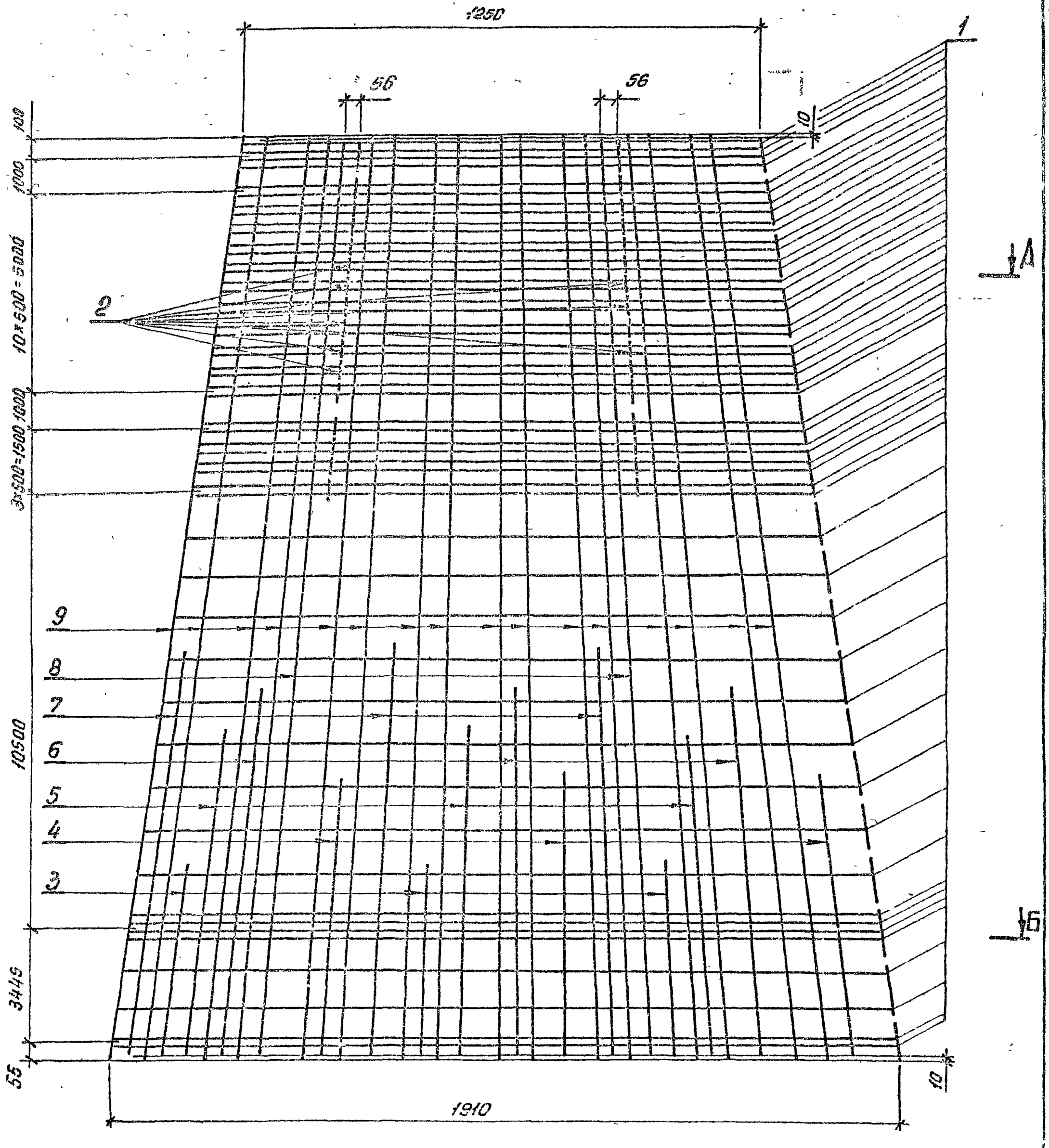

Спецификацию см. лист 38

				3.407.1 - 175.3 -38СБ	
				Каркас КП15 Сборочный чертеж	Стадия: Р; Масса: 501,5; Масштаб: —
					Лист 1; Листов 2
Зав. НИЛКЖ	Горелов		23.01.92		СЕВЗАПЭНЕРГОСЕТЬПРОЕКТ С.-Петербург
ГИП	Пинчук		23.01.92		
Н. контр.	Орлова		23.01.92		
Констр.	Салита		23.01.92		
Инж.	Яковлева		23.01.92		

Копир. об.

Формат А3

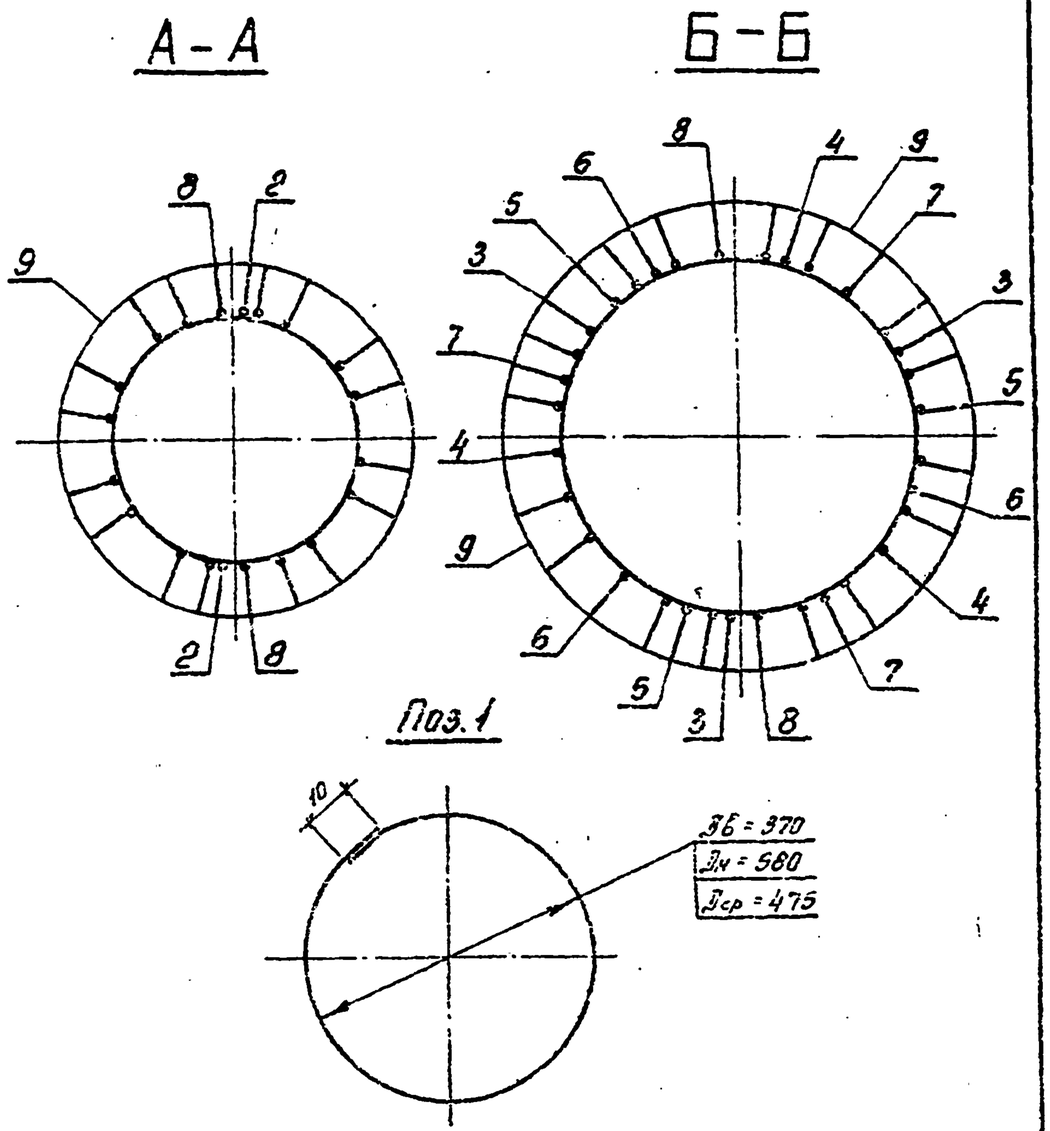

Формат	Зона	Поз.	Обозначение	Наименование	Кол.	Примечание
				Документация		
А4			3.407.1-175.0 - 00 ТО	Техническое описание		
А3			3.407.1-175.3 - 38СБ	Сборочный чертеж		
				Детали		
Б4		1	3.407.1-175.3 - 38СБ	Кольцо монтажное К2		
				Арматура стержневая горячекатаная гладкая $\frac{ф8АI\ ГОСТ5781-82}{Ст3сп\ ГОСТ380-88}$		
				$L_{ср}$ = 1530	51	0,6кг
				Материалы		
				Арматура стержневая горячекатаная периодического профиля $\frac{ф12АII\ ГОСТ5781-82}{20ХГ2Ц}$		
		2		L = 150	32	0,1кг
		3		L = 5000	3	4,4кг
		4		L = 7000	3	6,2кг
		5		L = 8000	3	7,1кг
		6		L = 9300	3	8,3кг
		7		L = 10500	3	9,3кг
		8		L = 22580	2	20,1кг
		9		Напрягаемая* L = 22600	16	20,1кг

* Контролируемое натяжение - 958,4 кН (97,7тс)

Зав. НИЗ	Горелов		23.01.92
ГИП	Пинчук		23.01.92
Н.контр.	Орлова		23.01.92
Провер.	Салита		23.01.92
Инж.	Яковлева		23.01.92

3.407.1 - 175.3 - 38

Каркас КП15
Спецификация

Стадия	Лист	Листов
Р		1

СЕЛЬДЕПЕТРОСЕТЬПРОЕКТ
С.-Петербург

Инв. № подл. | Подпись и дата | Взам. инв. №

3.407.1 - 175.3 - 38СБ | Лист 2

Копир. Ов. | Формат А4

Копир. Ов. | Формат А4

Инв. N подл.	Подпись и дата	Вз. инв. N

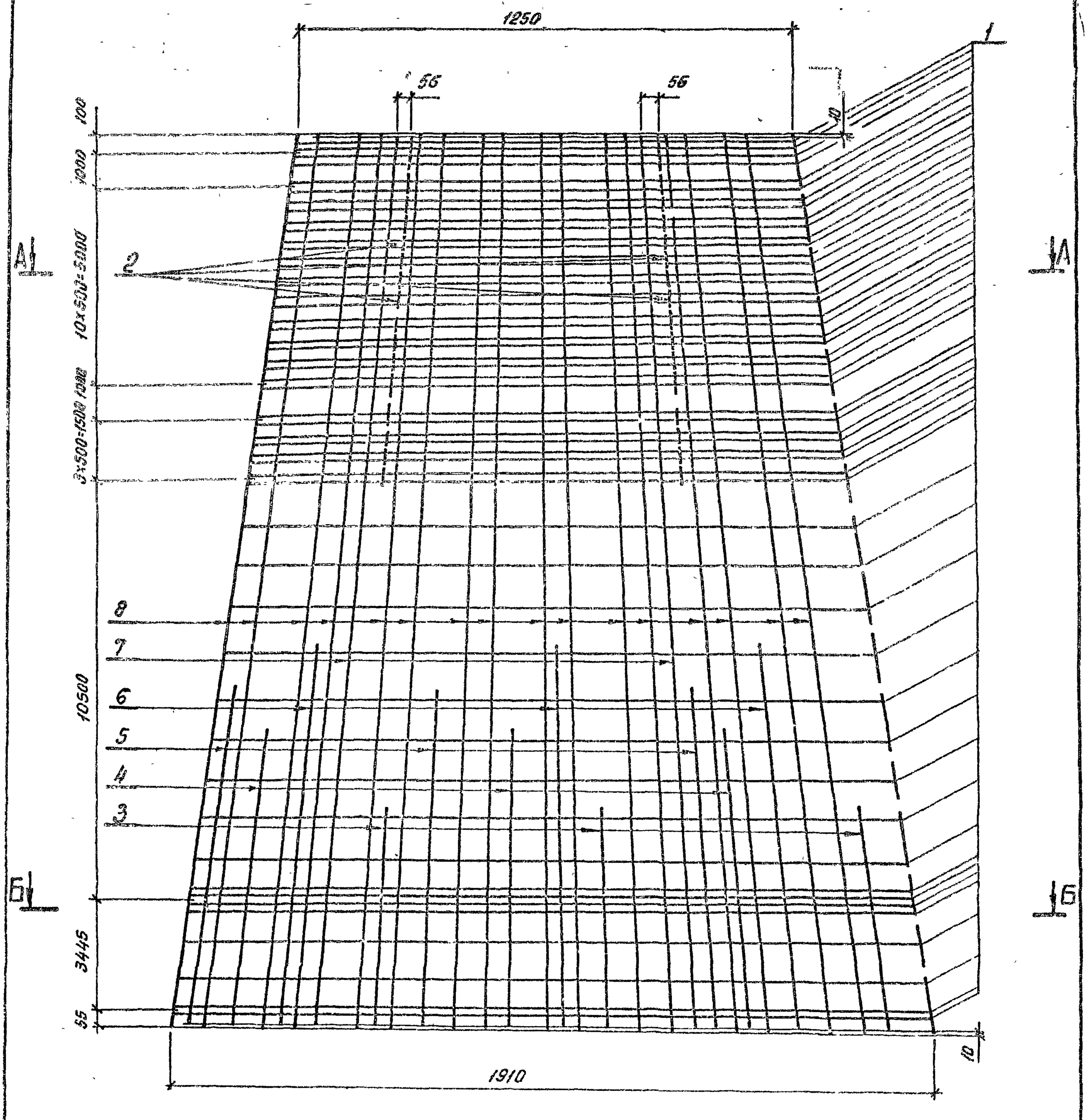

Спецификацию см. лист 39

Зав. НИАКЭС	Горелов		23.01.92
ГИП	Пинчук		23.01.92
Н контр.	Орлова		23.01.92
Провер.	Салита		23.01.92
Инж.	Яковлева		23.01.92

3.407.1 - 175.3 -39СБ

Каркас КП16
Сборочный чертеж

Стадия	Масса	Масштаб
Р	476,6	—

Лист 1 | Листов 2

СЕВЗАПЭНЕРГОСЕТЬПРОЕКТ
С.-Петербург

Копир. Ов.

Формат А3

80

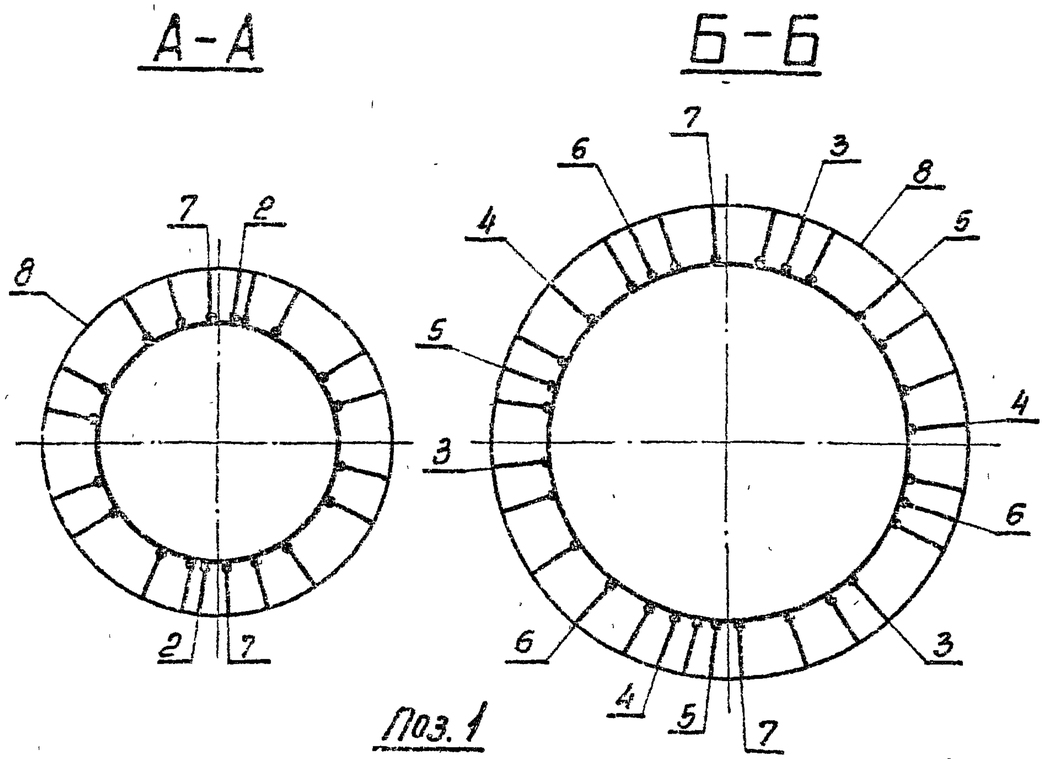

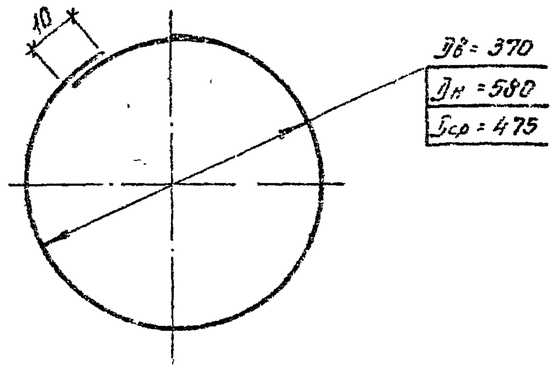

Формат	Зона	Поз.	Обозначение	Наименование	Кол.	Примечание
				Документация		
А4			3.407.1-175.0 - 00ТО	Техническое описание		
А3			3.407.1-175.3 - 39СБ	Сборочный чертеж		
				Детали		
Б4		1	3.407.1-175.3 - 39СБ	Кольцо монтажное К2		
				Арматура стержневая горячекатаная гладкая $\frac{ф8АI ГОСТ 5781-82}{Ст\ 3сп\ ГОСТ 380-83}$		
				$L_{ср}$ = 1530	51	0,6кг
				Материалы		
				Арматура стержневая горячекатаная периодического профиля $\frac{ф12АV ГОСТ 5781-82}{23 \times 2Г2Т}$		
		2		L = 150	32	0,1кг
		3		L = 5300	3	4,7кг
		4		L = 7300	3	6,5кг
		5		L = 8300	3	7,4кг
		6		L = 9500	3	8,4кг
		7		L = 22580	2	20,1кг
		8		Напрягаемая* L = 22600	16	20,1кг

* Контролируемое натяжение - 1278,2кН (130,3 тс)

3.407.1-175.3 -39СБ

Лист 2

Зав. НИЛКЭС	Горелов		23.01.92
ГИП	Пинчук		23.01.92
Н. контр.	Орлова		23.01.92
Провер.	Салита		23.01.92
Инж.	Яковлева		23.01.92

3.407.1-175.3 -39

Каркас КП16
Спецификация

Стадия	Лист	Листов
Р		1

СЕВЗАПЭНЕРГОСЕТЬПРОЕКТ
С.-Петербург

Инв. № подл. | Подпись и дата | Взам. инв. №

Копир. Ов- Формат А4

Копир. Ов- Формат А4

Инв. N подл.	Подпись и дата	Взам. инв. N

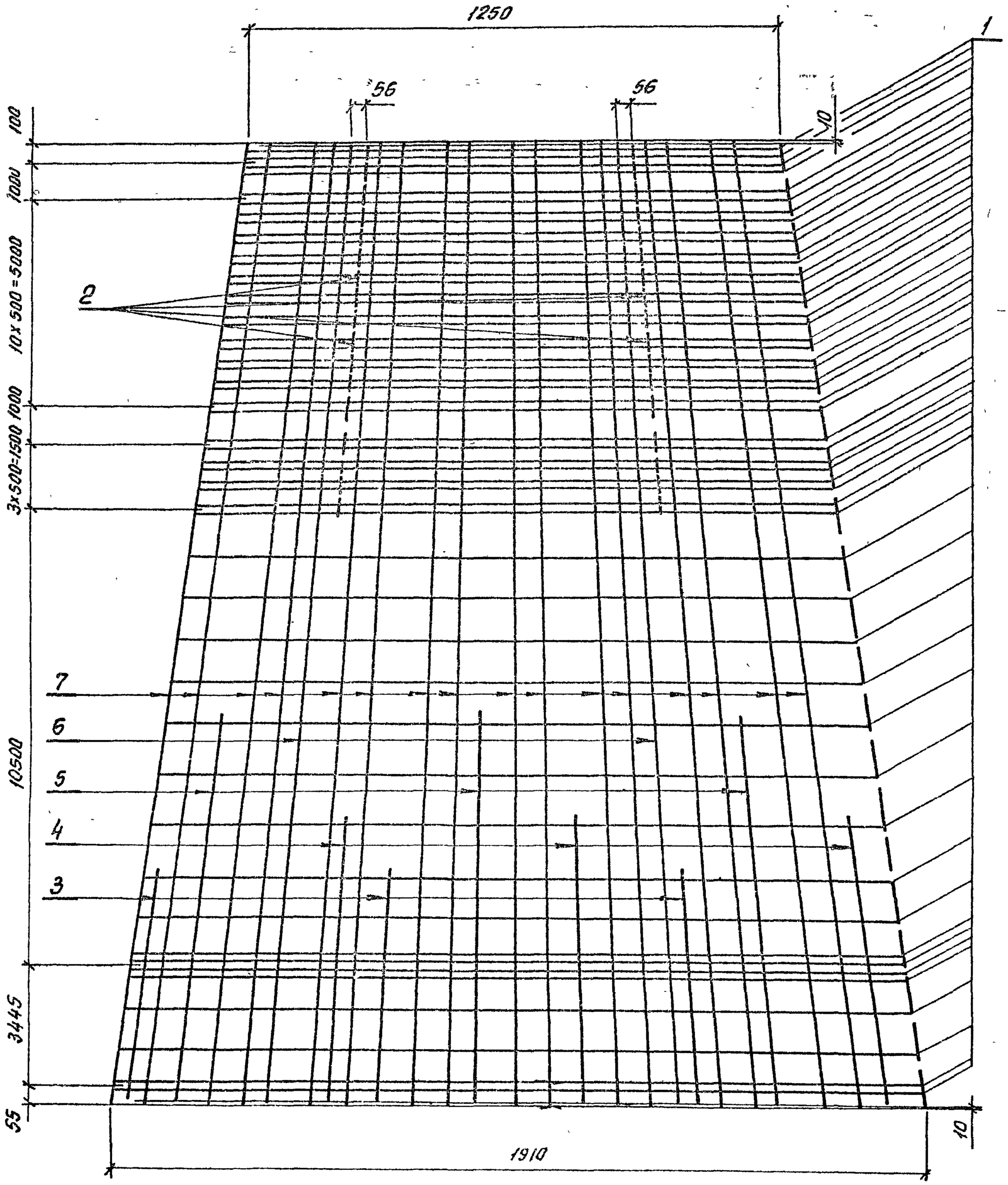

Спецификацию см. лист 40

Зав. Мастер	Горелов		23.01.92
ГИП	Пинчук		23.01.92
Н. контр.	Орлова		23.01.92
Провер.	Салита		23.01.92
Инж.	Яковлева		23.01.92

3.407.1-175.3 -40СБ

Каркас КП17
Сборочный чертеж

Стадия	Масса	Масштаб
Р	388,9	—
Лист 1	Листов 2	

СЕВЗАПЭНЕРГОСЕТЬПРОЕКТ
С.-Петербург

Копир. ов

Формат А3

82

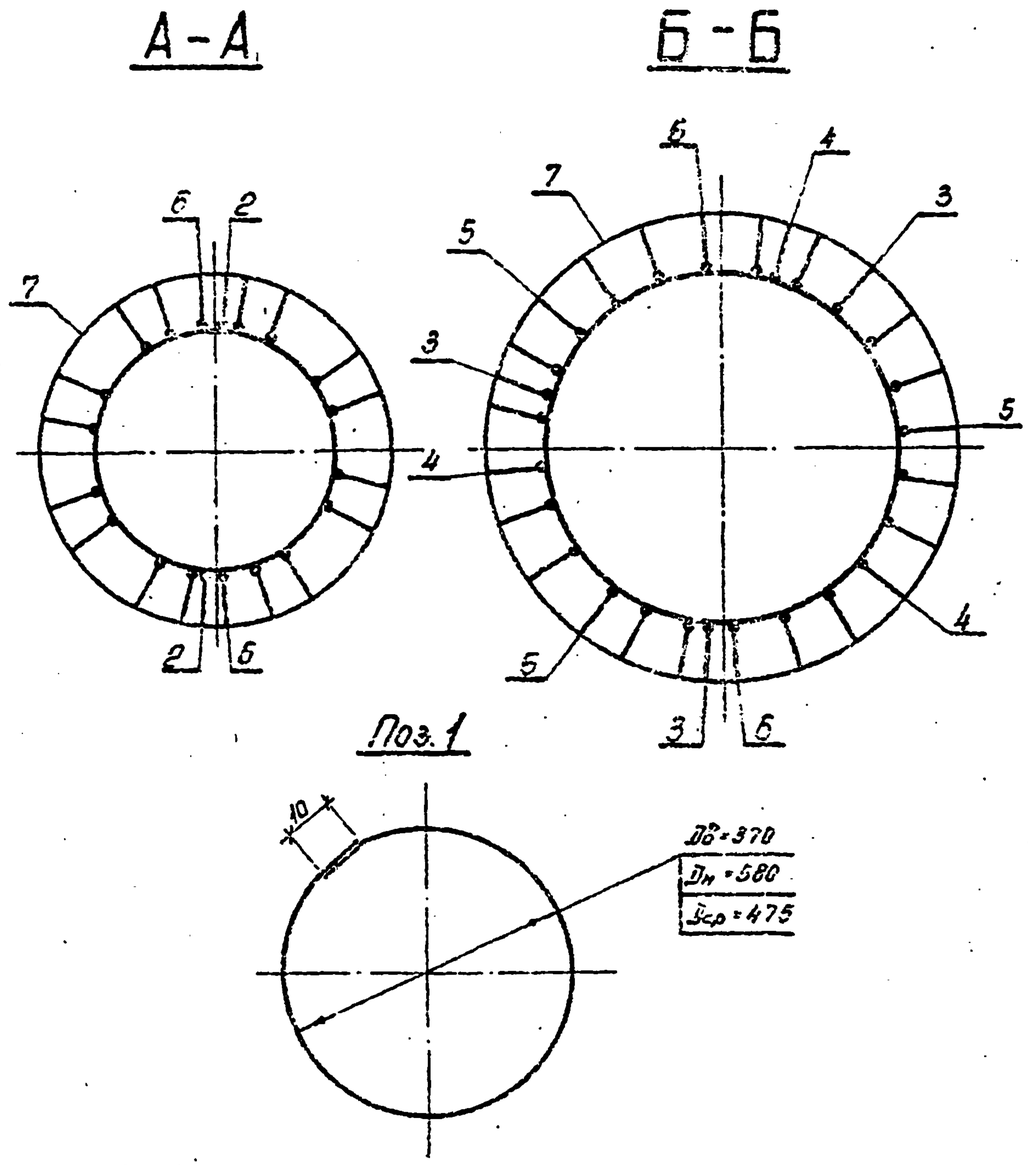

Формат	Зона	Поз.	Обозначение	Наименование	Кол.	Примечание
				Документация		
А4			3.407.1-175.0-00ТО	Техническое описание		
А3			3.407.1-175.3-40СБ	Сборочный чертеж		
				Детали		
Б4		1	3.407.1-175.3-40СБ	Кольцо монтажное К2		
				Арматура стержневая горячекатаная гладкая $\frac{\phi 8 A\text{I} \text{ ГОСТ } 5781\text{-}82}{\text{Ст } 3\text{сп ГОСТ } 380\text{-}88}$		
				$L_{ср}$ = 1530	51	0,6 кг
				Материалы		
				Арматура стержневая горячекатаная периодического профиля $\frac{\phi 12 A\text{II} \text{ ГОСТ } 5781\text{-}82}{23 \times 2 \text{ Г2Т}}$		
		2		L = 150	32	0,1 кг
		3		L = 5500	3	4,9 кг
		4		L = 6800	3	6,0 кг
		5		L = 9200	3	8,2 кг
		6		L = 22580	2	20,1 кг
				Арматурные канаты ГОСТ 13640-58, ф 12К7		
		7		Напрягаемая* L = 22600	16	16,1 кг

* Контролируемое натяжение - 1479,5 кН (150,82 тс)

Зав. НИЛ	Горелов		23.01.92
ГИП	Пинчук		23.01.92
Н. контр.	Орлова		23.01.92
Провер.	Салита		23.01.92
Инж.	Яковлева		23.01.92

3.407.1-175.3-40

Каркас КП17
Спецификация

Стадия	Лист	Листов
Р		1

СЕВЗАПЭНЕРГОСЕТЬПРОЕКТ
С-Петербург

Инв. № подл. | Подпись и дата | Вз. инв. №

3.407.1-175.3-40СБ | Лист 2

Копир. Ов. | Формат А4

Копир. Ов. | Формат А4

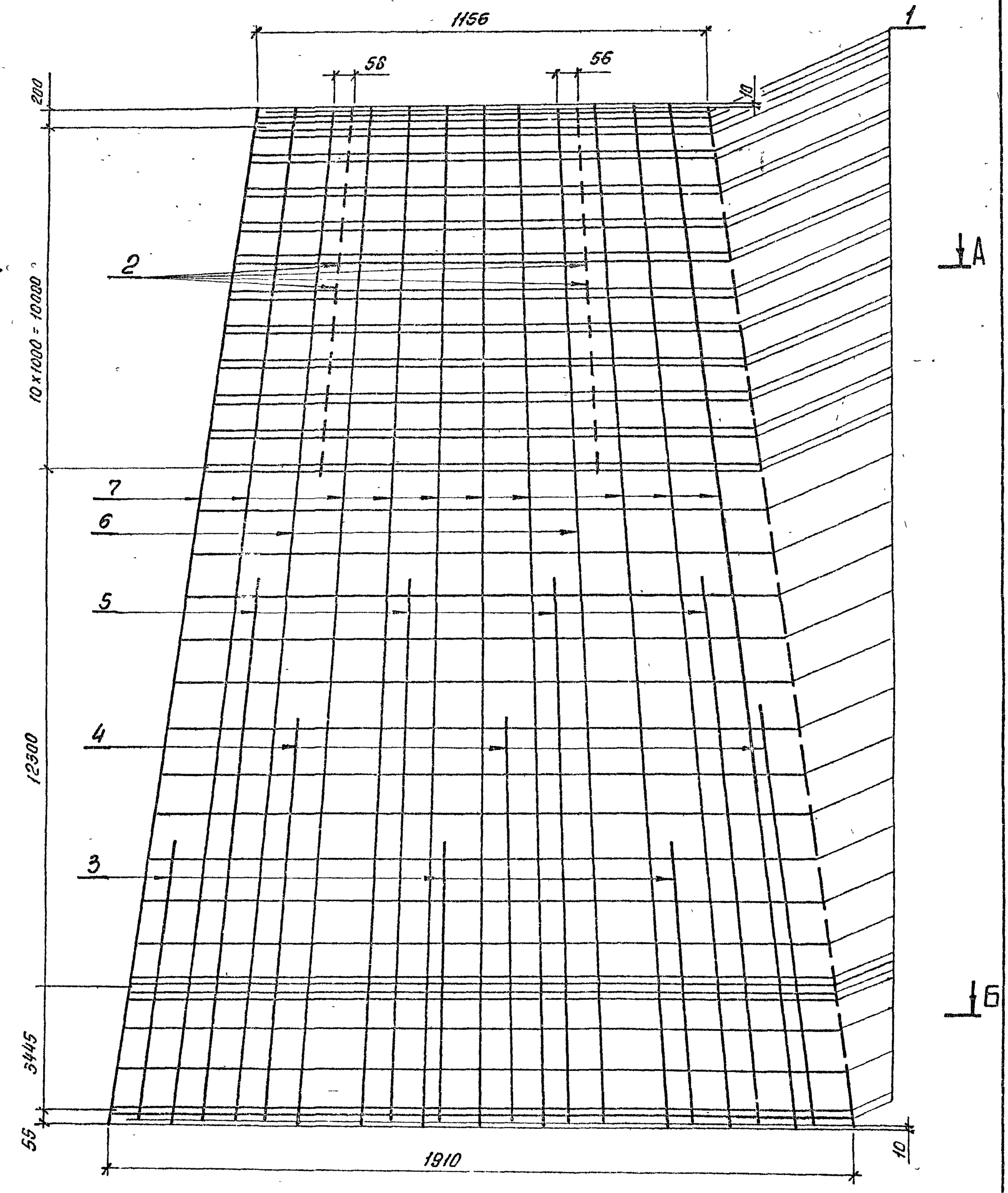

Спецификацию см. лист 41

Зав.мастерс	Горелов		23.04.92
ГИП	Пинчук		23.04.92
Н.контр.	Орлова		23.04.92
Провер.	Салита		23.04.92
Инж.	Яковлева		23.04.92

3.407.1-175.3-41СБ

Каркас КП18
Сборочный чертеж

Стадия	Масса	Масштаб
Р	393,3	—
Лист 1	Листов 2	

СЕВЗАПЭНЕРГОСЕТЬПРОЕКТ
С.-Петербург

Копир. об-

Формат А3

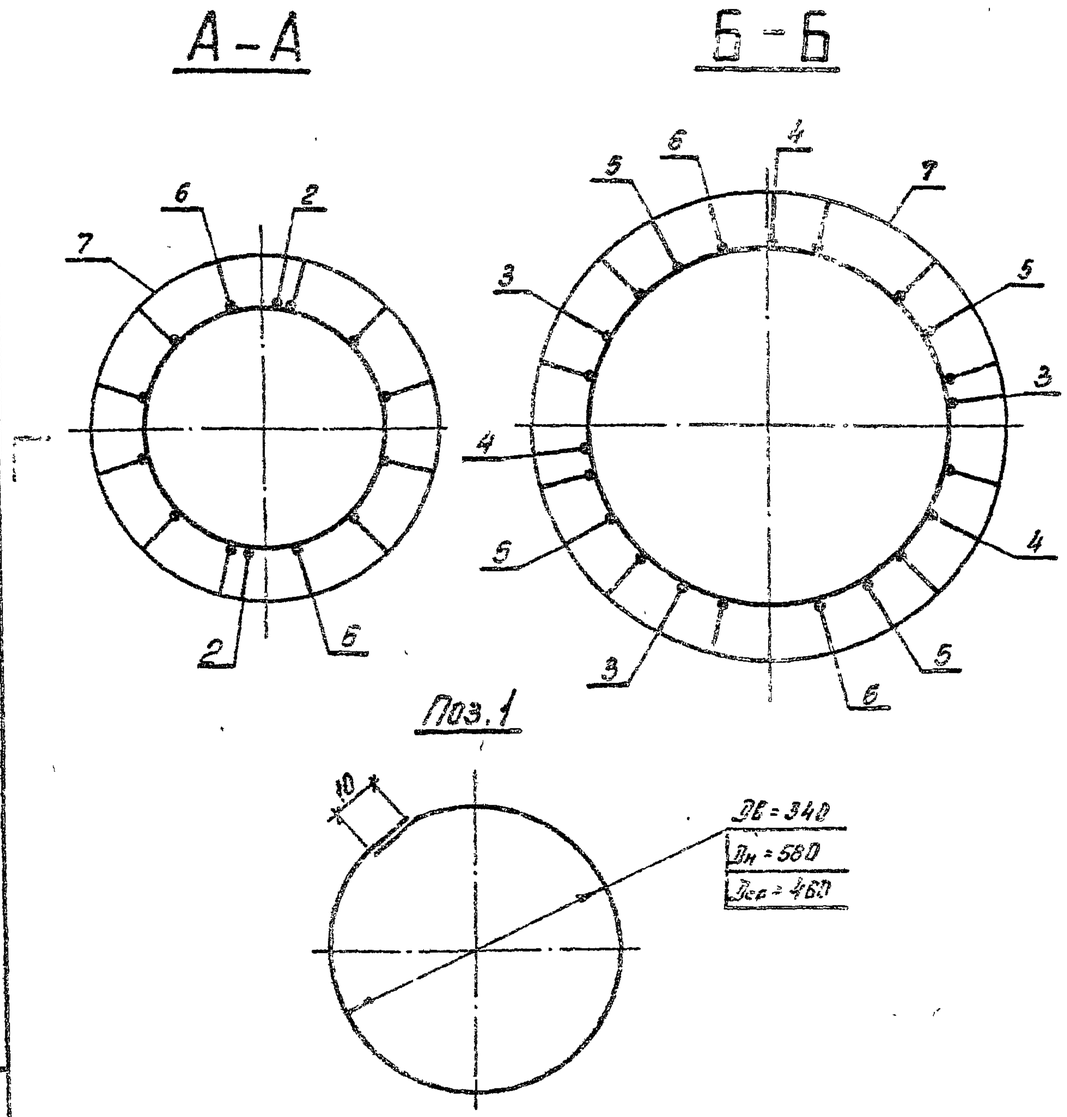

Формат	Зона	Поз.	Обозначение	Наименование	Кол.	Примечание
				Документация		
А4			3.407.1-175.0 -00ТО	Техническое описание		
А3			3.407.1-175.3 -41СБ	Сборочный чертеж		
				Детали		
Б4		1	3.407.1-175.3 -41СБ	Кольцо монтажное КЗ		
				Арматура стержневая горячекатаная гладкая ф8АI ГОСТ 5781-82 / Ст3сп ГОСТ 380-88		
				$L_{ср}$ = 1480	43	0.6 кг
				Материалы		
				Арматура стержневая горячекатаная периодического профиля ф12АII ГОСТ 5781-82 / 20ХГ2Ц		
		2		L = 150	22	0,1 кг
		3		L = 6700	3	5,9 кг
		4		L = 9500	3	8,4 кг
		5		L = 12700	4	11,3 кг
		6		L = 25980	2	23,1 кг
		7		Напрягаемая* L = 26000	10	23,1 кг

* Контролируемое натяжение - 599,4 кН (61,1 тс)

Зав. НИАЭС	Горелов		23.01.92
ГИП	Линчук		23.01.92
Н.контр.	Орлова		23.01.92
Пооб.ер.	Салита		23.01.92
Инж.	Яковлева		23.01.92

3.407.1 - 175.3 -41

Каркас КП18
Спецификация

Стадия	Лист	Листов
Р		1

СЕВЗАПЭНЕРГОСЕТЬПРОЕКТ
С.-Петербург

Инв. № подл. | Подпись и дата | Взам. инв. №

3.407.1 - 175.3 -41СБ

Лист 2

Копир. Вб - Формат А4

Копир. Вб - Формат А4

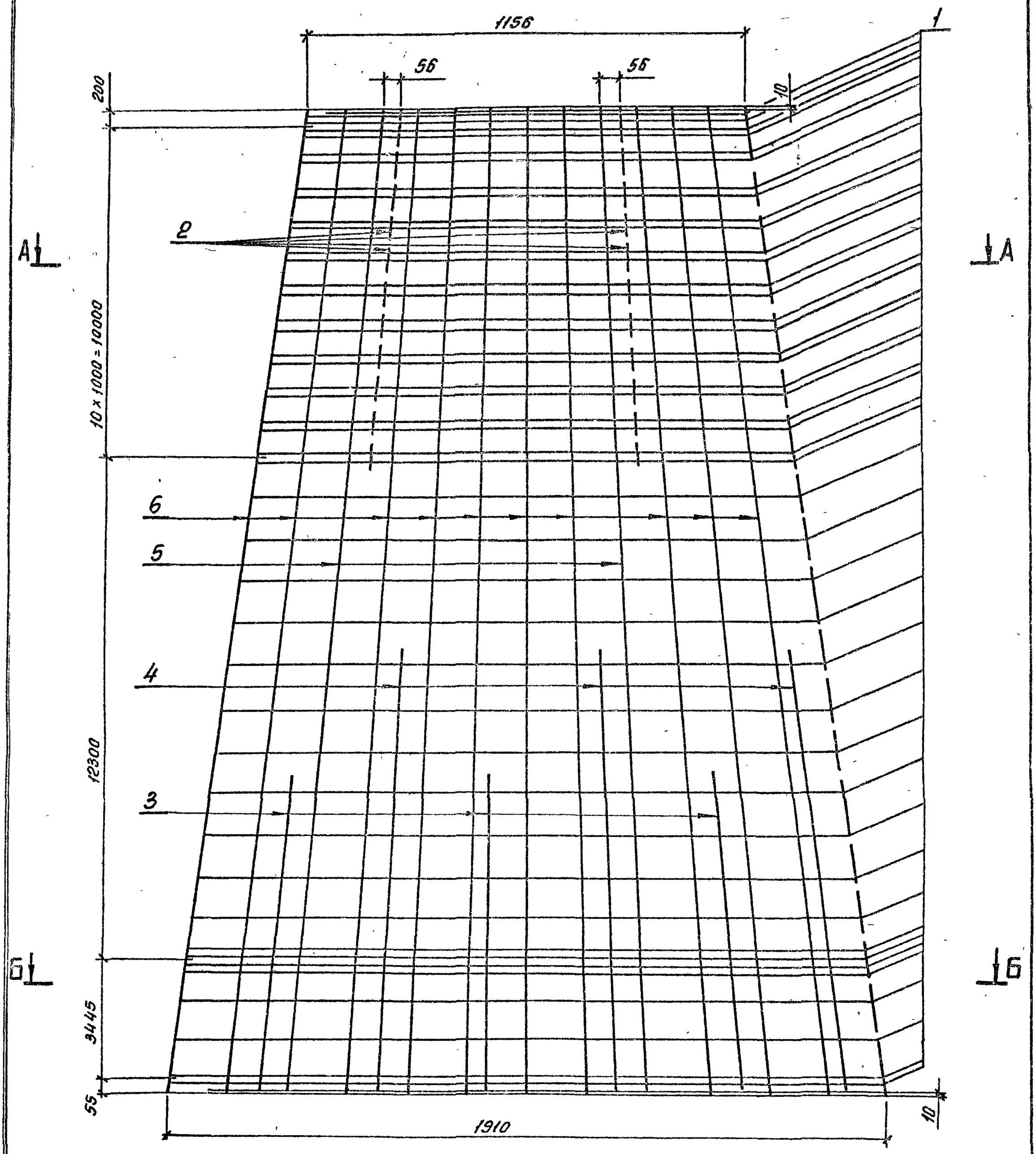

Спецификацию см. лист 42

				3.407.1 - 175.3 - 42СБ		
				Каркас КП19 Сборочный чертеж	Стадия	Масса	Масштаб
					Р	352,3	—
Зав. НКИ КЭС	Горелов		23.01.92		Лист 1	Листов 2
ГИП	Пинчук		23.01.92		СЕВЗАПЭНЕРГОСЕТЬПРОЕКТ С.-Петербург	
Н. контр.	Орлова		23.01.92			
Провер	Салита		23.01.92			
Инж.	Яковлева		23.01.92			

Копир. Обз.

Формат А3

86

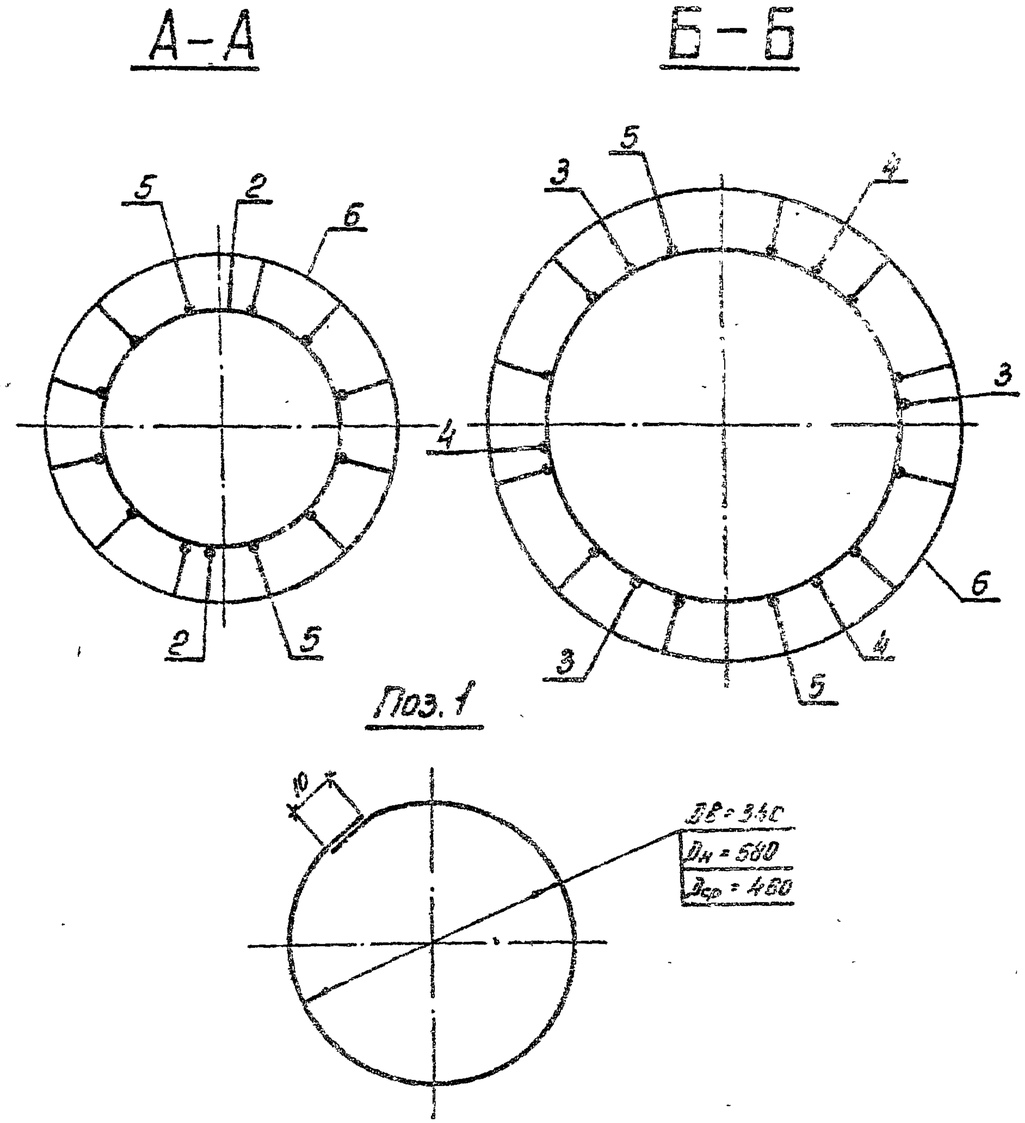

Формат	Зона	Поз.	Обозначение	Наименование	Кол.	Примечание
				Документация		
А4			3.407.1-175.0 -00ТО	Техническое описание		
А3			3.407.1-175.3 -42СБ	Сборочный чертеж		
				Детали		
Б4		1	3.407.1-175.3 -42СБ	Кольцо монтажное К3		
				Арматура стержневая горячекатаная гладкая ф8АI ГОСТ 5781-82 / Ст 3сп ГОСТ 380-88		
				$L_{ср}$ = 1480	43	0,6кг
				Материалы		
				Арматура стержневая горячекатаная периодического профиля ф12АII ГОСТ 5781-82 / 23Х2Г2Т		
		2		L = 150	22	0,1кг
		3		L = 7400	3	6,6 кг
		4		L = 10300	3	9,1кг
		5		L = 25980	2	23,1кг
		6		Напрягаемая* L = 26000	10	23,1кг

* Контролируемое натяжение - 798.5кН (81,4 тс)

Зав. НИЛКЭС	Горелов		23.01.92	3.407.1-175.3-42
ГИП	Пинчук		23.01.92	Каркас КП19 Спецификация
Н.контр.	Орлова		23.01.92	
Провер.	Салита		23.01.92	
Инж.	Головлева		23.01.92	

Стадия	Лист	Листов
Р		1

СЕВЗАПЭНЕРГОСЕТЬПРОЕКТ С.-Петербург

Инв. № подл. | Подпись и дата | Взам. инв. №

3.407.1-175.3 -42СБ | Лист 2

Копир. ов - Формат А4

Копир. ов - Формат А4

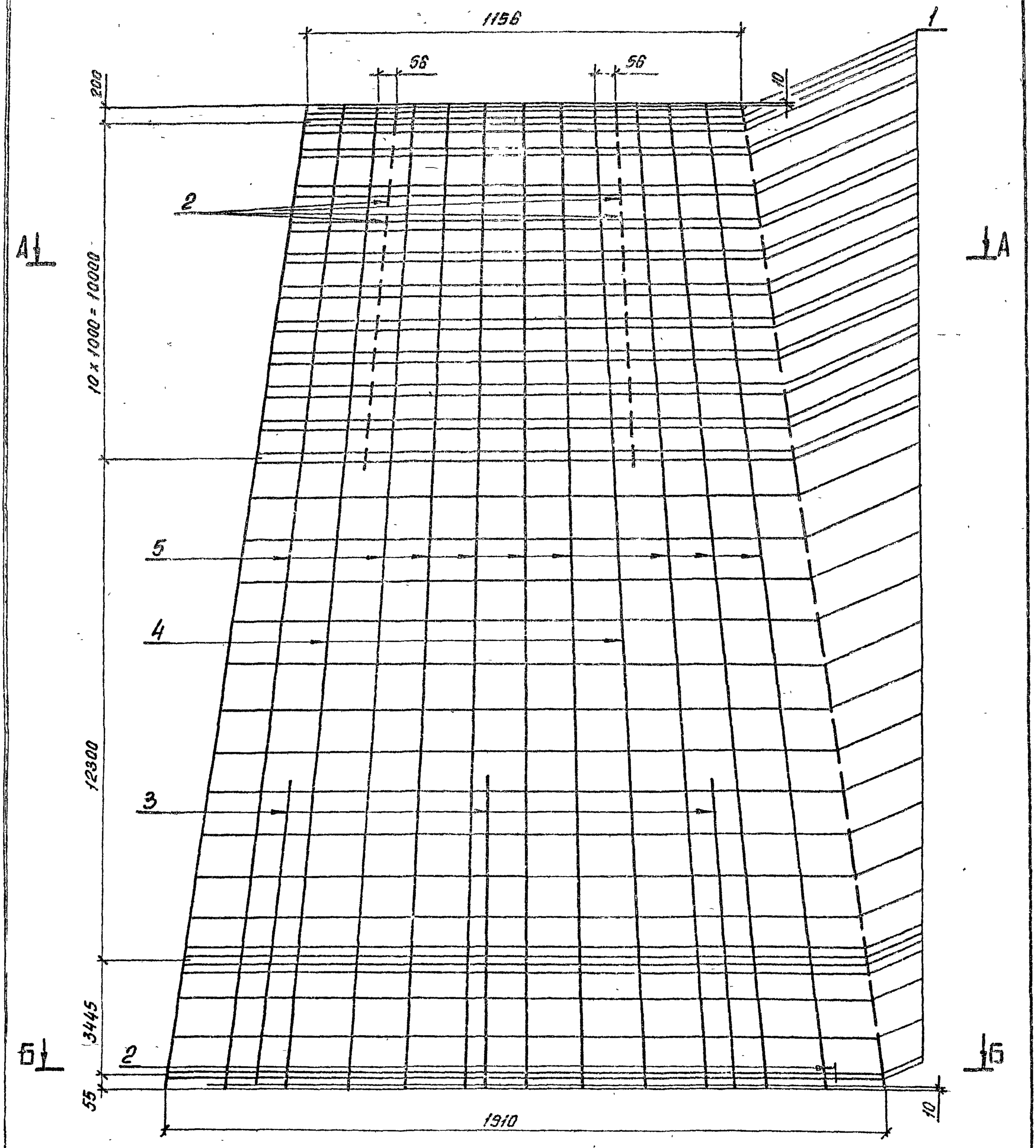

Спецификацию см. лист 43

				3.407.1 - 175.3 -43СБ	
Зав.лабор.	Горелов		23.01.92	Каркас КП20 Сборочный чертеж	Стадия: Р; Масса: 280,4; Масштаб: —
ГИП	Пинчук		23.01.92		Лист 1; Листов 2
Н.контр.	Орлова		23.01.92		СЕВЗАПЭНЕРГОСЕТЬПРОЕКТ С.-Петербург
Провер.	Салита		23.01.92		
Инж.	Яковлева		23.01.92		

Копир об-

Формат А3

68

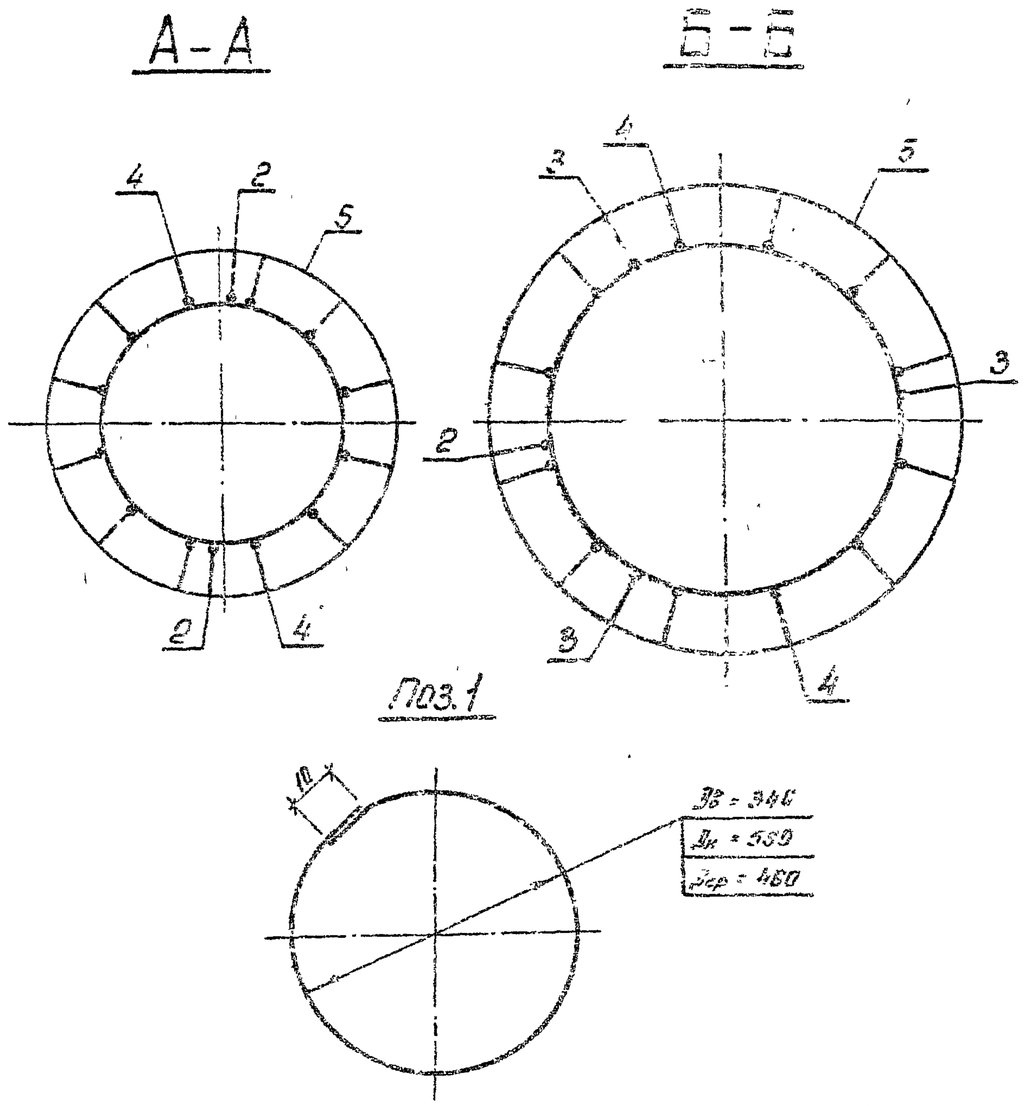

Формат	Зона	Поз.	Обозначение	Наименование	Кол.	Примечание
				Документация		
А4			3.407.1-175.0 -ДОТО	Техническое описание		
А3			3.407.1-175.3 -43СБ	Сборочный чертеж		
				Детали		
Б4		1	3.407.1-175.3 -43СБ	Кольцо монтажное М3		
				Арматура стержневая горячекатаная гладкая ф8АI ГОСТ 5781-82 / Ст3сп ГОСТ 380-88		
				L ср = 1480	43	0,6 кг
				Материалы		
				Арматура стержневая горячекатаная периодического действия ф12АV ГОСТ 5781-82 / 23Х2Г2Т		
		2		L = 150	23	0,1 кг
		3		L = 7600	3	6,7 кг
		4		L = 25990	2	23,1 кг
				Арматурные канаты ГОСТ 13840-68, ф12К7		
		5		Напрягаемая * L = 26000	10	18,6 кг.

* Контролируемое натяжение - 925,1 кН (94,3 тс)

Зав. ПИКЭС	Горелов		
ГИП	Пинчук		
Н. контр.	Орлова		
Проф-р.	Салита		
Инж.	Яковлева		

3.407.1-175.3 -43

Каркас КП20
Спецификация

Стадия	Лист	Листов
Р		1

СЕВЗАПЭНЕРГОСЕТЬПРОЕКТ
С-Петербург

Вз. инв. № | Подпись и дата | Инв. № подл.

3.407.1-175.3 -43СБ | Лист 2

Копир. Ов. | Формат А4

Инв.№ подл. | Подпись и дата | Взам.инв.№

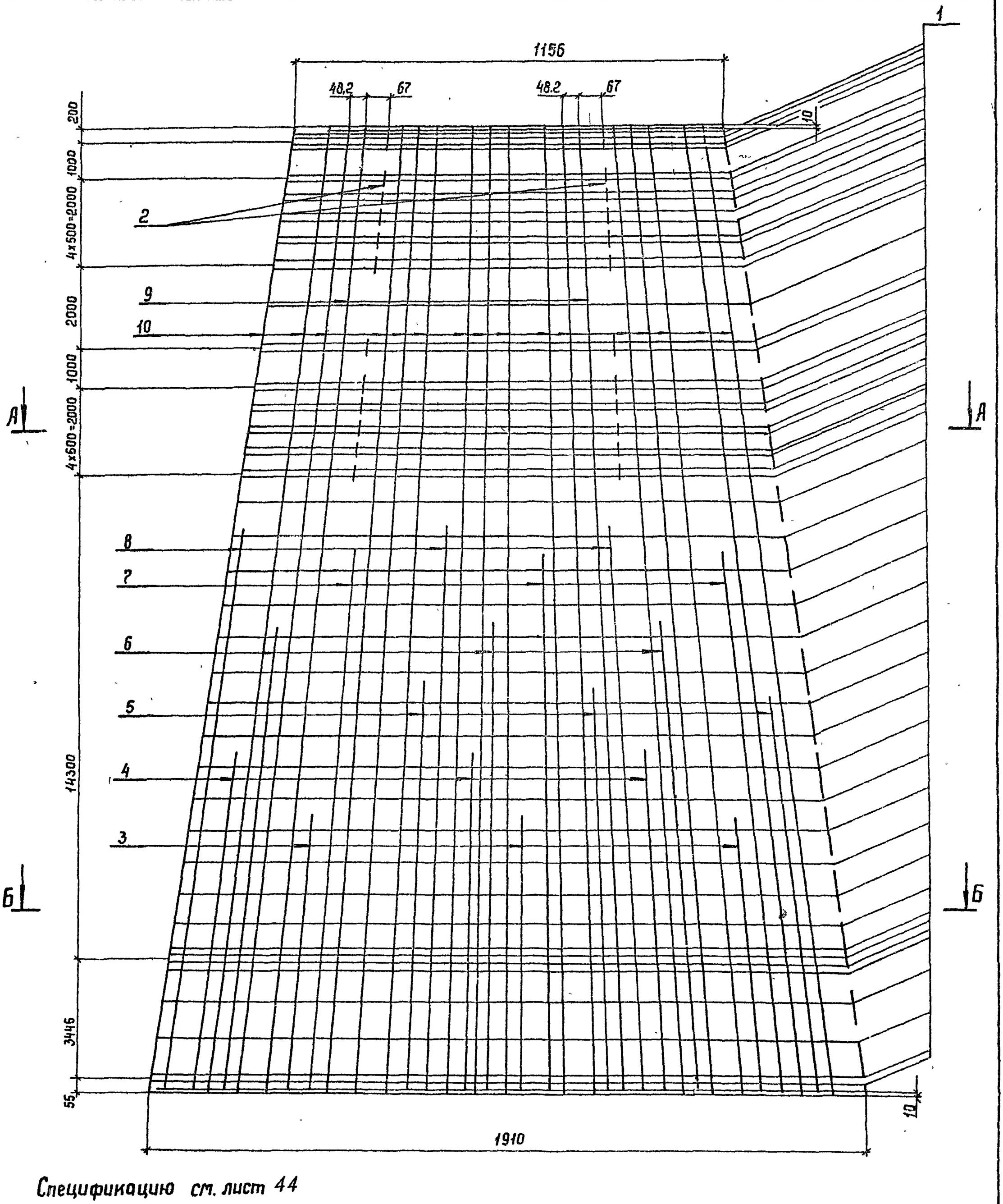

Спецификацию см. лист 44

Зав.КИЛКЭС	Горелов		23.01.92
ГИП	Пинчук		23.01.92
Н.контр.	Орлова		23.01.92
Провер.	Солита		23.01.92
Инж.	Яковлева		23.01.92

3.407.1-175.3 -44СБ

Каркас КП 21
Сборочный чертеж

Стадия	Масса	Масштаб
Р	646,8	—
Лист 1	Листов 2	

СЕВЗАПЭНЕРГОСЕТЬПРОЕКТ
С.-Петербург

Копир.Cor8 Формат А3

06

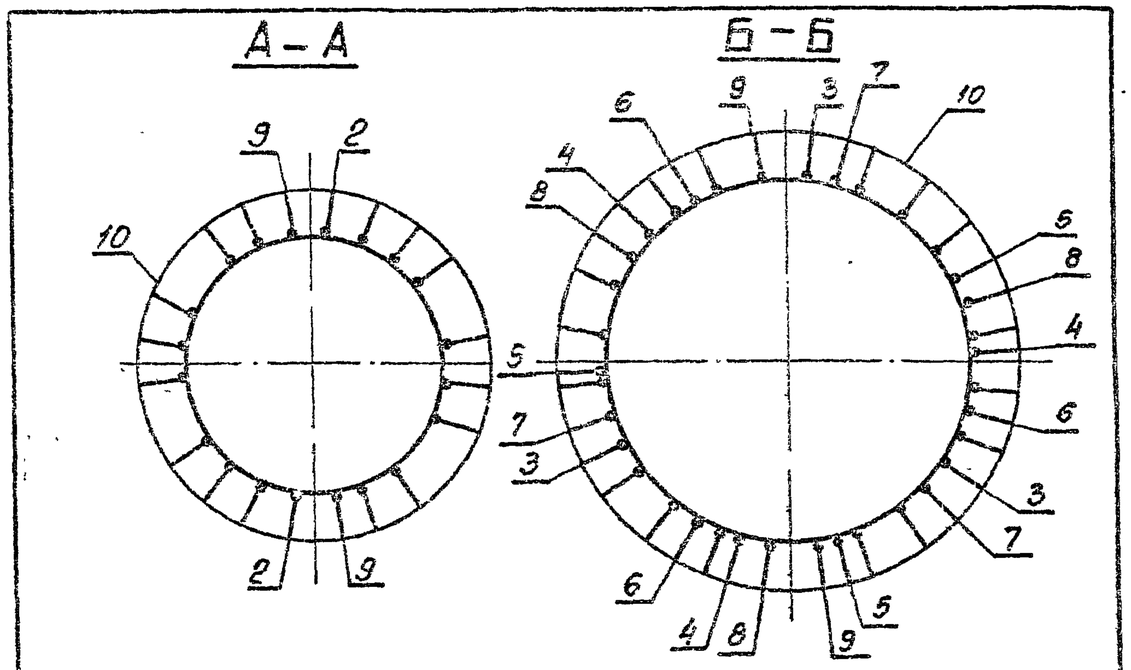

Поз. 1

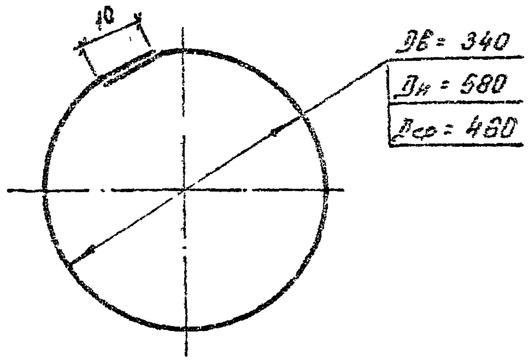

Инв. № подл.	Подпись и дата	Взам. инв. №

3.407.1- 175.3 -44СБ Лист 2

Копир. об. Формат А4

Формат	Зона	Поз.	Обозначение	Наименование	Кол.	Примечание
				Документация		
А4			3.407.1-175.0 -ООТО	Техническое описание		
А3			3.407.1-175.3 -44СБ	Сборочный чертеж		
				Детали		
Б4		1	3.407.1-175.3 -44СБ	Кольцо монтажное К3		
				Арматура стержневая горячекатаная гладкая ф8АI ГОСТ 5781-82 / Ст3сп ГОСТ 380-88		
				$L_{ср.}$ = 1480	49	0,6 кг
				Материалы		
				Арматура стержневая горячекатаная периодического профиля ф12АIII ГОСТ 5781-82 / 20ХГ2Ц		
		2		L = 150	24	0,1 кг
		3		L = 7500	3	6,7 кг
		4		L = 9800	3	8,7 кг
		5		L = 11800	3	10,5 кг
		6		L = 13500	3	12,0 кг
		7		L = 15500	3	13,8 кг
		8		L = 16500	3	14,7 кг
		9		L = 25980	2	23,1 кг
		10		Напрягаемая* L = 26000	16	25,1 кг

* Контролируемое натяжение – 958,4 кН (97,7 тс)

Инв. № подл.	Подпись и дата	Взам. инв. №

3.407.1- 175.3 -44

Нач. КПиЭО	Горелов		29.01.92
ГИП	Пинчук		29.01.92
Н. контр.	Орлова		29.01.92
Пров.	Соколова		29.01.92
Испл.	Жовнявка		29.01.92

Каркас КП21
Спецификация

Стадия	Лист	Листов
Р		1

СЕВЗАПЭНЕРГОСЕТЬПРОЕКТ
С.-Петербург

Копир. об. Формат А4

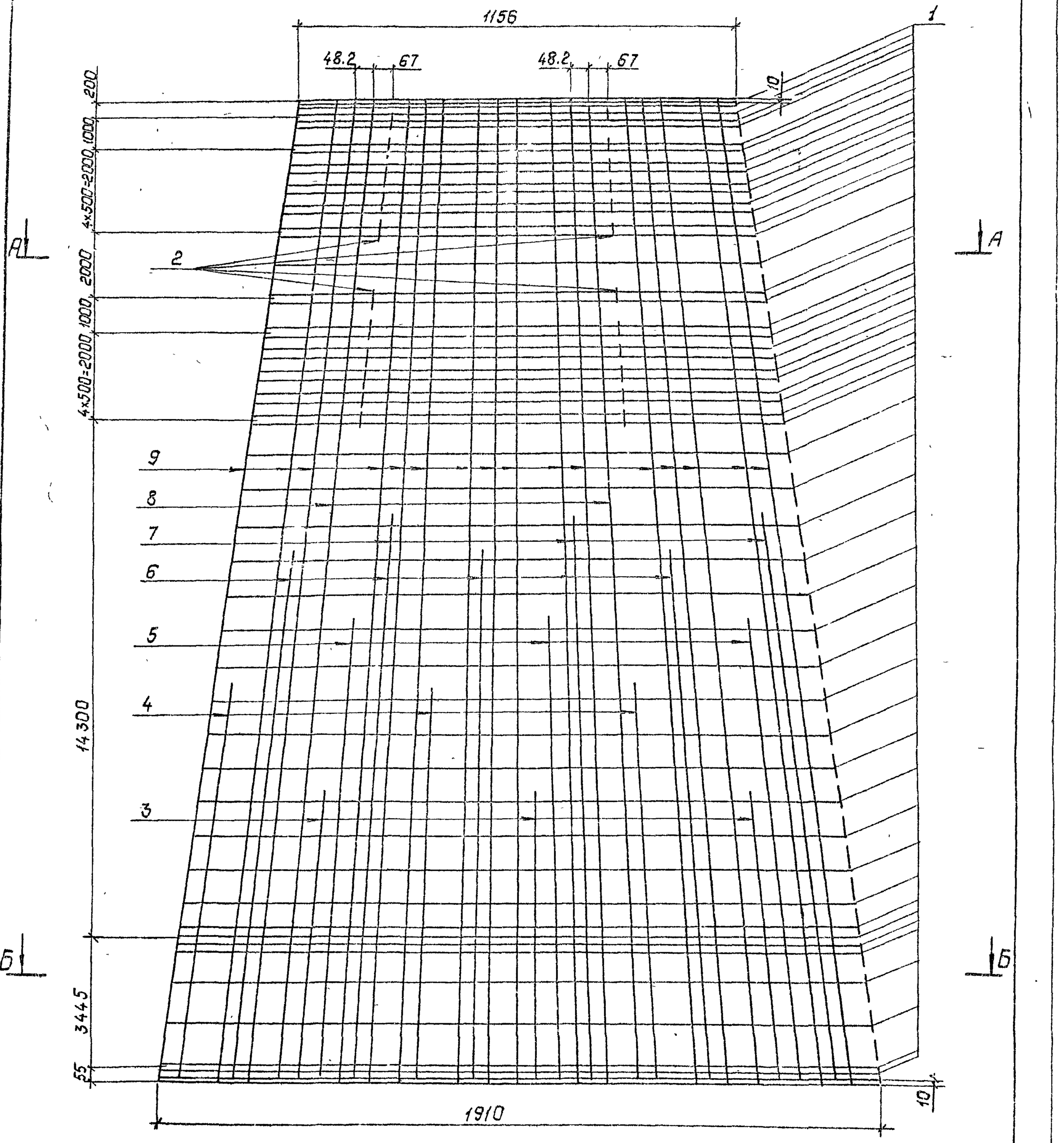

Спецификацию см. лист 45

Зав НИЛКАО	Горелов		23.01.92
ГИП	Пинчук		23.01.92
Н.контр.	Орлова		23.01.92
Провер	Салита		23.01.92
Инж.	Яковлева		23.01.92

3.407.1-175.3-45СБ

Каркас КП22
Сборочный чертеж

Стадия	Масса	Масштаб
Р	606.3	—
Лист 1	Листов 2	

СЕВЗАПЭНЕРГОСЕТЬПРОЕКТ
Санкт-Петербург

Копир: Польс
Формат: А3

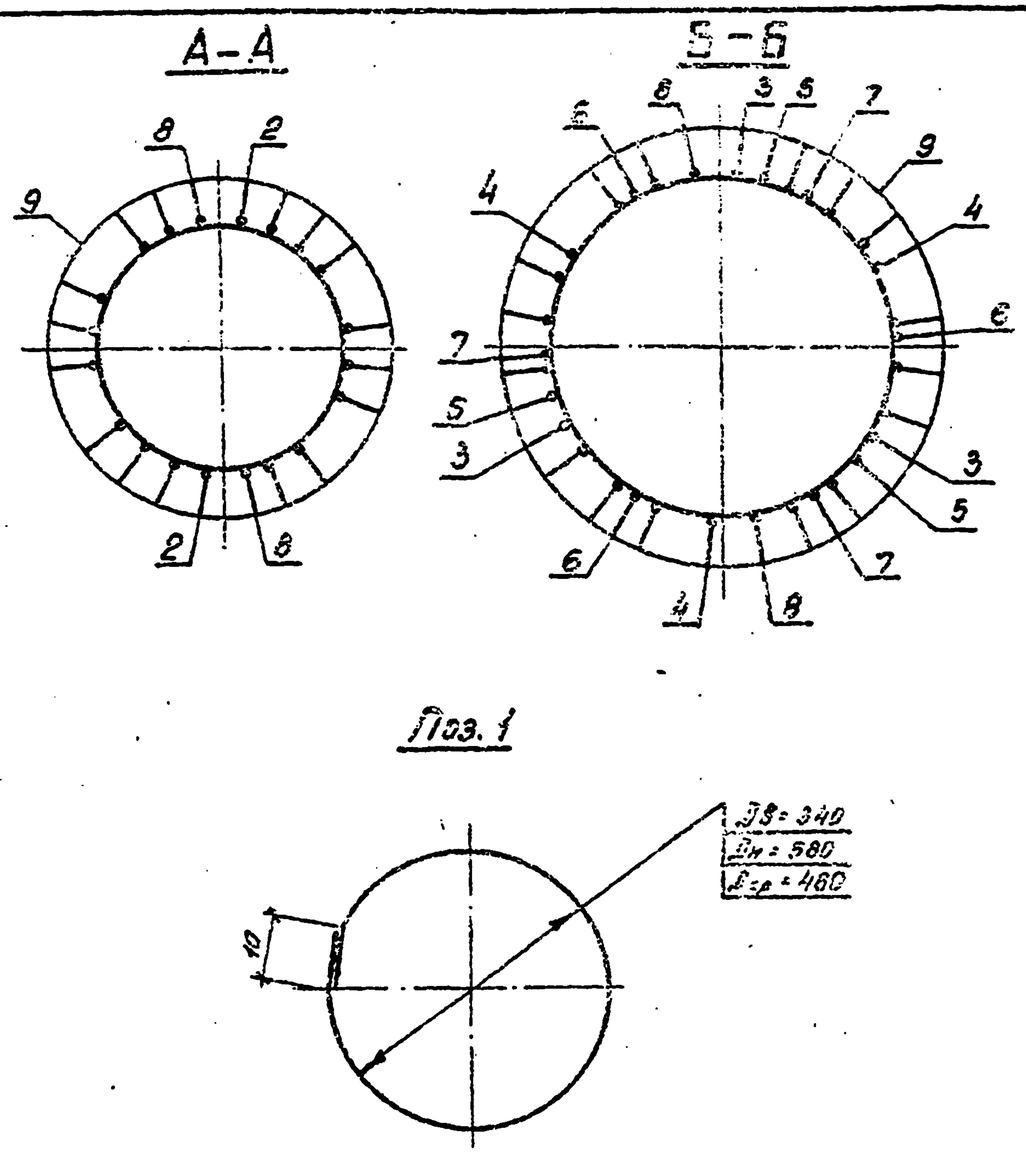

Формат	Зона	Поз.	Обозначение	Наименование	Кол.	Примечание
				Документация		
А4			3.407.1-175.0 - 00 ТО	Техническое описание		
А3			3.407.1-175.3 - 45СБ	Сборочный чертеж		
				Детали		
Б4		1	3.407.1-175.3 - 45СБ	Кольцо монтажное КЗ		
				Арматура стержневая горячекатаная гладкая $\frac{ф8I\ ГОСТ\ 5781-82}{Ст3сп\ ГОСТ\ 380-80}$		
				$L_{ср}$ = 1480	49	0.6кг
				Материалы		
				Арматура стержневая горячекатаная периодического профиля $\frac{ф12АI\ ГОСТ\ 5781-82}{23\times2Г2Т}$		
		2		L = 150	24	0.1кг
		3		L = 7400	3	5.5кг
		4		L = 10200	3	9.1кг
		5		L = 12300	3	10.9кг
		6		L = 14200	3	12.6кг
		7		L = 15400	3	13.7кг
		8		L = 25980	2	23.1кг
		9		Напрягаемая*, L = 25000	16	23.1кг

* Контролируемое натяжение - 1278,2 кН (130,3 тс)

Зав. мастер.	Горелов		23.01.92
ГИП	Пинчук		23.01.92
Н.контр.	Орлова		23.01.92
Провер.	Салита		23.01.92
Инж.	Яковлева		23.01.92

3.407.1 - 175.3 - 45

Каркас КП22
Спецификация

Стадия	Лист	Листов
Р		1

СЕВЗАПЭНЕРГОСЕТЬПРОЕКТ
С.-Петербург

Инв. № подл. | Подпись и дата | Взам. инв. №

3.407.1 - 175.3 - 45СБ

Лист 2

Копир. ов. Формат А4

Копир. ов. Формат А4

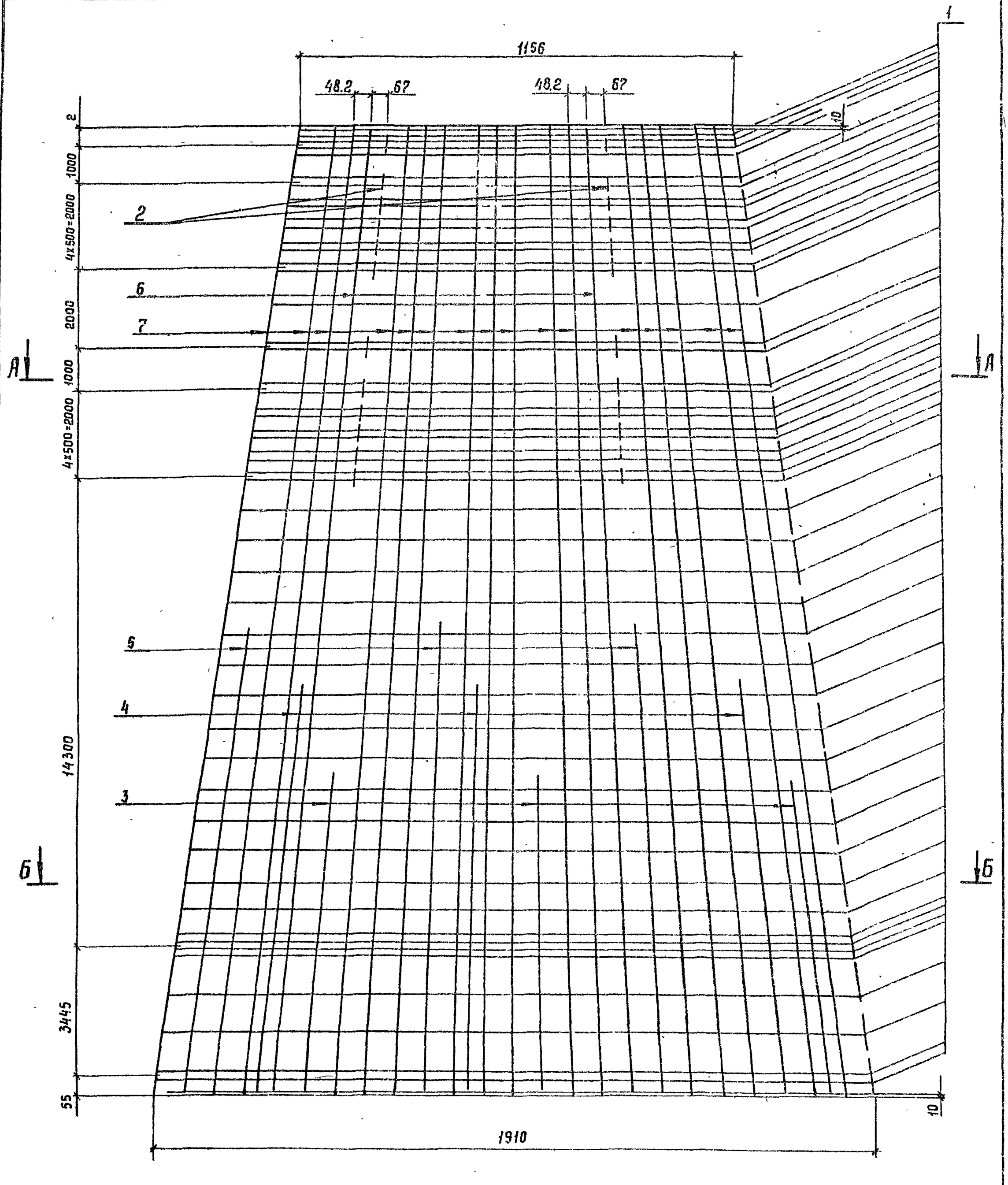

Спецификацию см. лист 46

Зав НШКЭС	Горелов		23.01.92
ГИП	Пинчук		23.01.92
Н.контр	Орлова		23.01.92
Провер	Салита		23.01.92
Инж.	Яковлева		23.01.92

3.407.1-175.3 -46СБ

Каркас КП23

Сборочный чертеж

Стадия	Масса	Масштаб
Р	462,9	—
Лист 1	Листов 2	

СЕВЗАПЭНЕРГОСЕТЬПРОЕКТ
С.-Петербург

Копир Сог

Формат А3

46

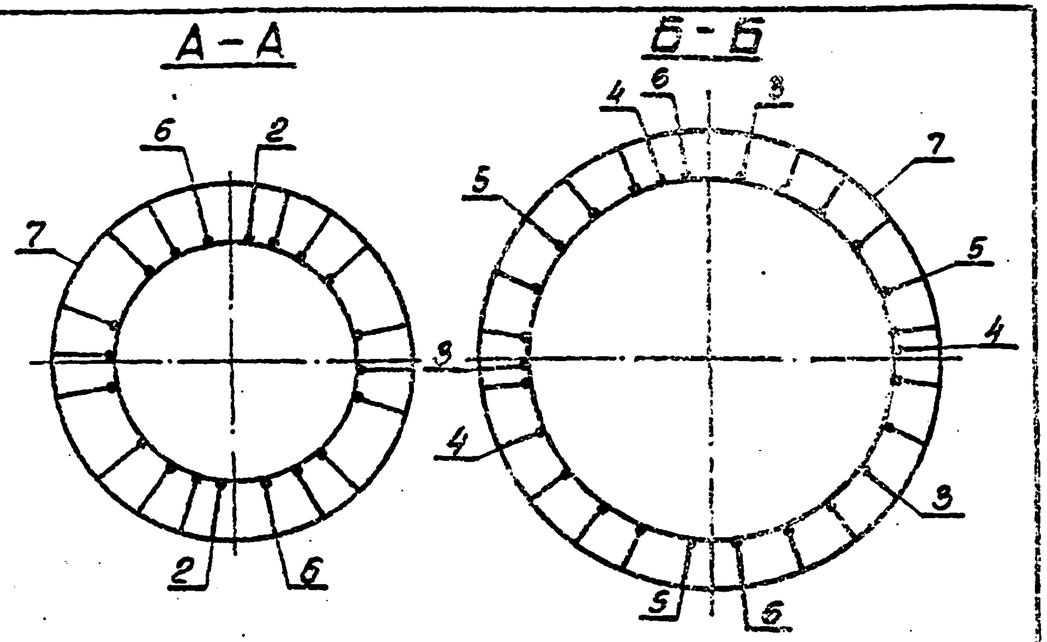

Поз.1

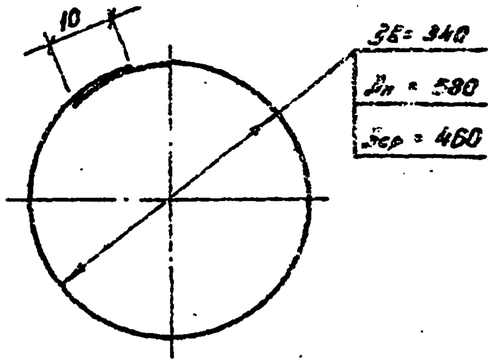

Формат	Зона	Поз.	Обозначение	Наименование	Кол.	Примечание
				Документация		
А4			3.407.1-175.0 -00ТО	Техническое описание		
А3			3.407.1-175.3 -46СБ	Сборочный чертеж		
				Детали		
Б4		1	3.407.1-175.3 -46СБ	Кольцо монтажное К3		
				Арматура стержневая горячекатаная гладкая ф8А I ГОСТ 5781-82 / Ст3сп ГОСТ 380-88		
				L ср = 1480	49	0,6 кг
				Материалы		
				Арматура стержневая горячекатаная периодического профиля ф12А II ГОСТ 5781-82 / 23Х2Г2Т		
		2		L = 150	24	0,1 кг
		3		L = 8800	3	7,4 кг
		4		L = 11100	3	3,9 кг
		5		L = 13300	3	11,8 кг
		6		L = 25980	2	23,1 кг
				Арматурные канаты ГОСТ 13840-88, ф 12К7		
		7		Напрягаемая* L = 26000	15	18,6 кг

* Контролируемое натяжение – 1479,3 кН (150,8 тс)

Зав. НИЛКЭС	Горелов		23.01.92
ГИП	Пинчук		23.01.92
Н. контр.	Орлова		23.01.92
Провер.	Салита		23.01.92
Инж.	Яковлева		23.01.92

3.407.1-175.3 -46

Каркас КП23
Спецификация

Стадия	Лист	Листов
Р		1

СЕВЗАПЭНЕРГОСЕТЬПРОЕКТ
С-Петербург

Инв. № подл. | Подпись и дата | Взам. инв. №

3.407.1-175.3 -46СБ | Лист 2

Копир. 64- Формат А4

Копир. 66- Формат А4

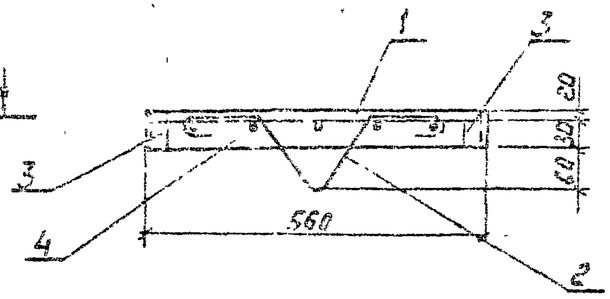

1 - 1

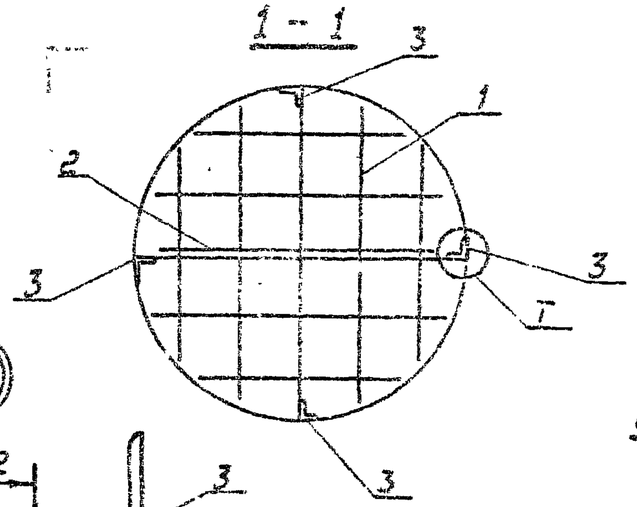

2 - 2

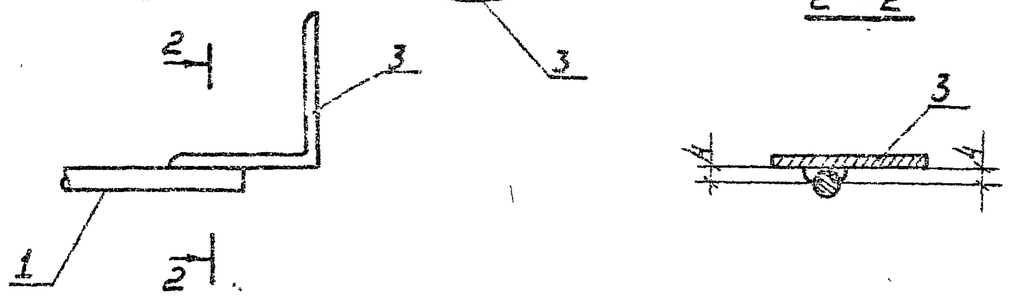

1. Электроды Э42А, ГОСТ 9467-75.
Спецификацию см. лист 47

Формат	Зона	Поз.	Обозначение	Наименование	Кол.	Примечание
				Документация		
А4			3.407.1-175.0 - ООТО	Техническое описание		
А4			3.407.1-175.3 - 47СБ	Сборочный чертеж		
				Сборочные единицы		
А4		1	3.407.1-175.3 - 49СБ	Каркас КП24	1	
				Детали		
А4		2	3.407.1-175.3 - 54	Петля М1	1	
А4		3	3.407.1-175.3 - 55	Закладная деталь 6202	4	
				Материалы		
		4		Бетон класса В25		0,012 м³

Гип	Гоголев				
Нконтр.	Гончук				
Проверил	Долова				
Н.контр.	Салита				
Инв.№ подл.	Подпись и дата	Взам.инв.№			

3.407.1-175.3-47СБ

Подпятник П1	Стадия	Масса	Масштаб
Сборочный чертеж	Р	32,7	—
	Лист 1	Листов 1	
	СЕВЗАПЭНЕРГОСЕТЬПРОЕКТ С. Петербург		

3.407.1-175.3-47

Подпятник П1	Стадия	Лист	Листов
Спецификация	Р		1
	СЕВЗАПЭНЕРГОСЕТЬПРОЕКТ С. Петербург		

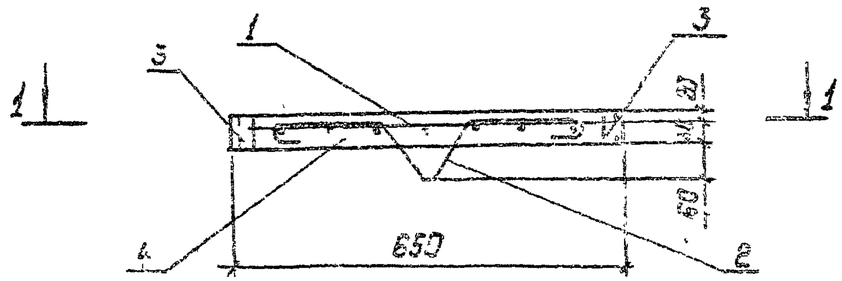

1 — 1

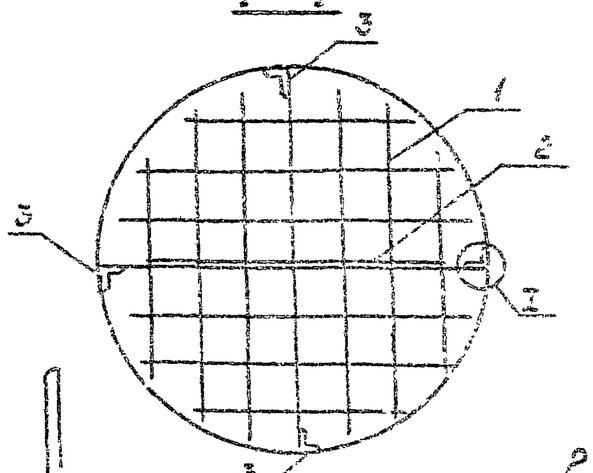

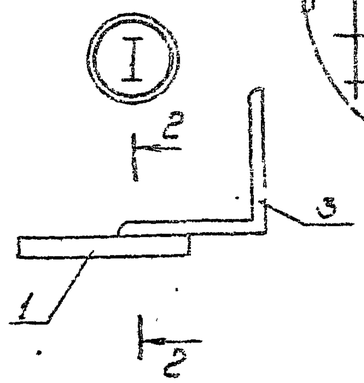

2 — 2

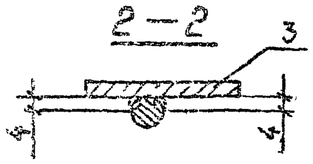

1. Электроды типа Э42А, ГОСТ 9467-75
Спецификацию см. лист 48

Формат	Зона	Поз.	Наименование	Обозначение	Кол.	Примечание
				Документация		
А4			3.407.1-175.0-0070	Техническое описание		
А4			3.407.1-175.3-48СБ	Сборочный чертеж		
				Сборочные единицы		
А4		1	3.407.1-175.3-80С5	Каркас КП25	1	
				Детали		
А4		2	3.407.1-175.3-54-01	Петля М2	1	
А4		3	3.407.1-175.3-55	Закладная деталь Б20²	4	
				Материалы		
				Бетон класса В25		0,017 м³

Инв.№ подл. | Подпись и дата | Взам. инв.№

Зав. НИЛ	Горелов		03.92	3.407.1-175.3 -48СБ	
ГИП	Пинчук		03.92	Подпятник П2 Сборочный чертеж	Стадия: Р; Масса: 46.4; Масштаб: —
Н. контр.	Орлова		03.92		Лист 1; Листов 1
Проверил	Салита		03.92		СЕВЗАПЭНЕРГОСЕТЬПРОЕКТ Санкт-Петербург
Инж.	Егорлева		03.92		

Копировал

Формат А4

Инв.№ подл. | Подпись и дата | Взам. инв.№

Зав. НИЛ	Горелов		03.92	3.407.1-175.3 -48	
ГИП	Пинчук		03.92	Подпятник П2 Сборочный чертеж	Стадия: Р; Лист: —; Листов: 1
Н. контр.	Орлова		03.92		СЕВЗАПЭНЕРГОСЕТЬПРОЕКТ Санкт-Петербург
Проверил	Салита		03.92		
Инж.	Егорлева		03.92		

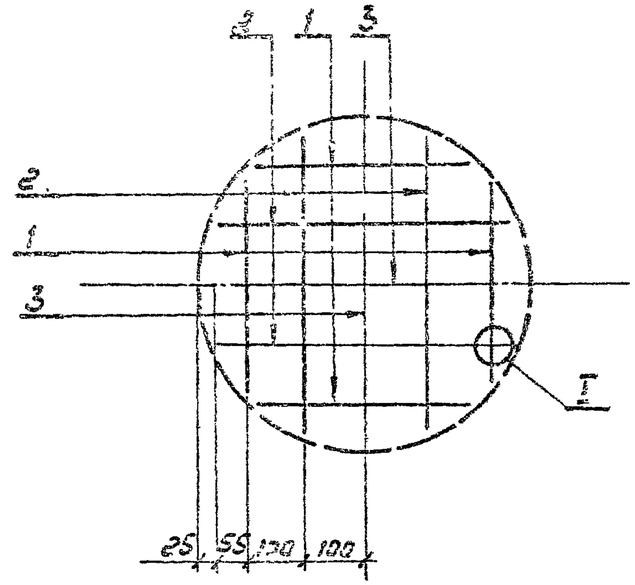

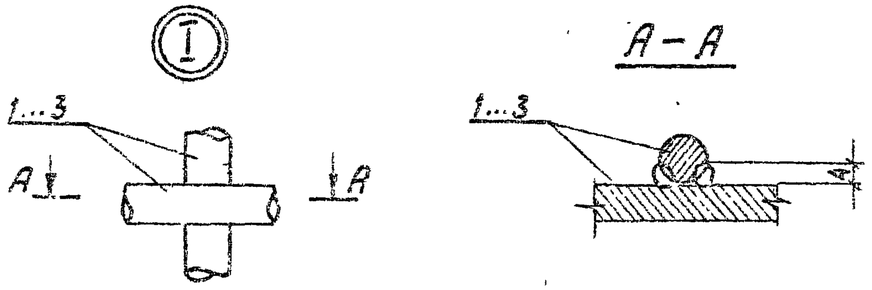

А – А

1. Электроды типа Э42А, ГОСТ 9467-75
Спецификацию см. лист 49

Формат	Зона	Поз.	Обозначение	Наименование	Кол.	Примечание
				Документация		
А4			3.407.1-175.0-00ТО	Техническое описание		
А4			3.407.1-175.3-49СБ	Сборочный чертеж		
				Материалы		
				Арматура стержневая ф8АI ГОСТ 5781-82		
				20, ручекатаная гладкая Ст3сп ГОСТ 380-88		
		1		L = 320	4	0,1 кг
		2		L = 475	4	0,2 кг
		3		L = 510	2	0,2 кг

3.407.1-175.3-49СБ

Каркас КП24
Сборочный чертеж

Стадия	Масса	Масштаб
Р	1.6	—

Лист 1 | Листов 1

СЕВЗАПЭНЕРГОСЕТЬПРОЕКТ
С. Петербург

Инв. N подл. | Подпись и дата | Взам. инв. N

3.407.1-175.3-49

Каркас КП24
Спецификация

Стадия	Лист	Листов
Р		1

СЕВЗАПЭНЕРГОСЕТЬПРОЕКТ
С. Петербург

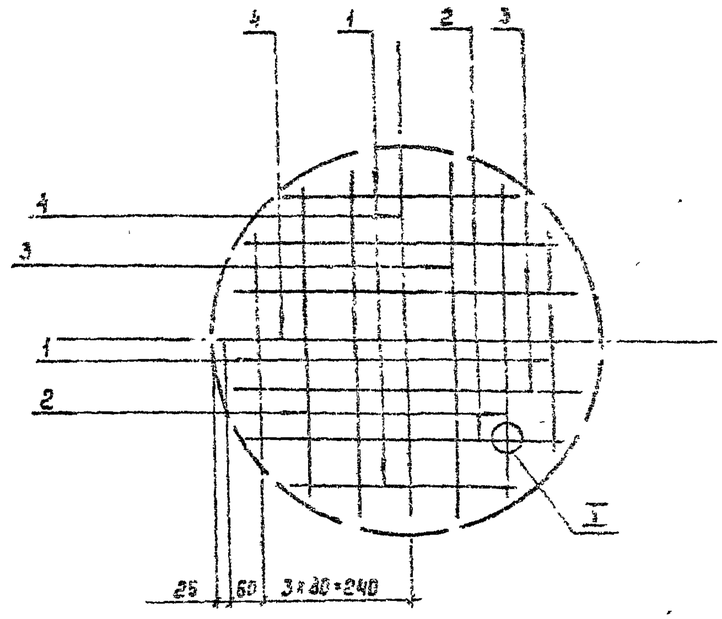

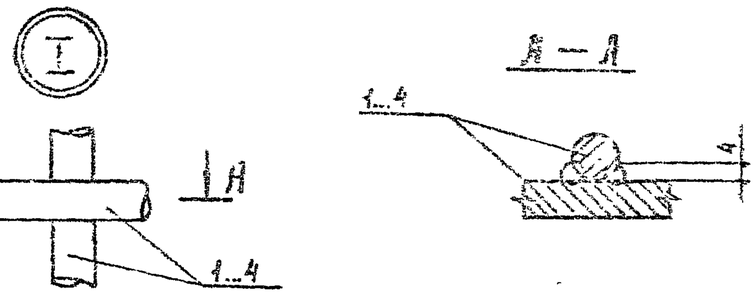

1. Электроды Э42А, ГОСТ 9467-75

Спецификацию см. лист 50

Формат	Поз.	Зона	Обозначение	Наименование	Кол.	Примечание
				Документация		
А4			3.407.1-175.0 -00 ТО	Техническое описание		
А4			3.407.1-175.3 -50 СБ	Сборочный чертеж		
				Материалы		
				Арматура стержневая горячекатаная гладкая ф8 А I ГОСТ 5781-82 / Ст3сп ГОСТ 380-88		
		1		L=380	4	0,2 кг
		2		L=520	4	0,2 кг
		3		L=580	4	0,2 кг
		4		L=600	2	0,2 кг

Взам. инв. № | Подпись и дата | Инв. № подл.

Зав. маст.	Горелов		23.01.92	3.407.1 - 175.3 -50 СБ	
ГИП	Лин. ук		23.01.92	Каркас КП25 Сборочный чертеж	Стадия: Р; Масса: 2,8; Масштаб: —
Н. контр.	Орлова		23.01.92		Лист 1; Листов 1
Разраб.	Селина		23.01.92		СЕВЗАПЭНЕРГОСЕТЬПРОЕКТ С.-Петербург
Инж.	Ин. Злева		23.01.92		

Взам. инв. № | Подпись и дата | Инв. № подл.

Зав. маст.	Горелов		23.01.92	3.407.1 - 175.3 -50	
ГИП	Лин. ук		23.01.92	Каркас КП25 Спецификация	Стадия: Р; Лист: 1; Листов: 1
Н. контр.	Орлова		23.01.92		СЕВЗАПЭНЕРГОСЕТЬПРОЕКТ С.-Петербург
Разраб.	Селина		23.01.92		
Инж.	Ин. Злева		23.01.92		

Копир. Сос

Формат А4

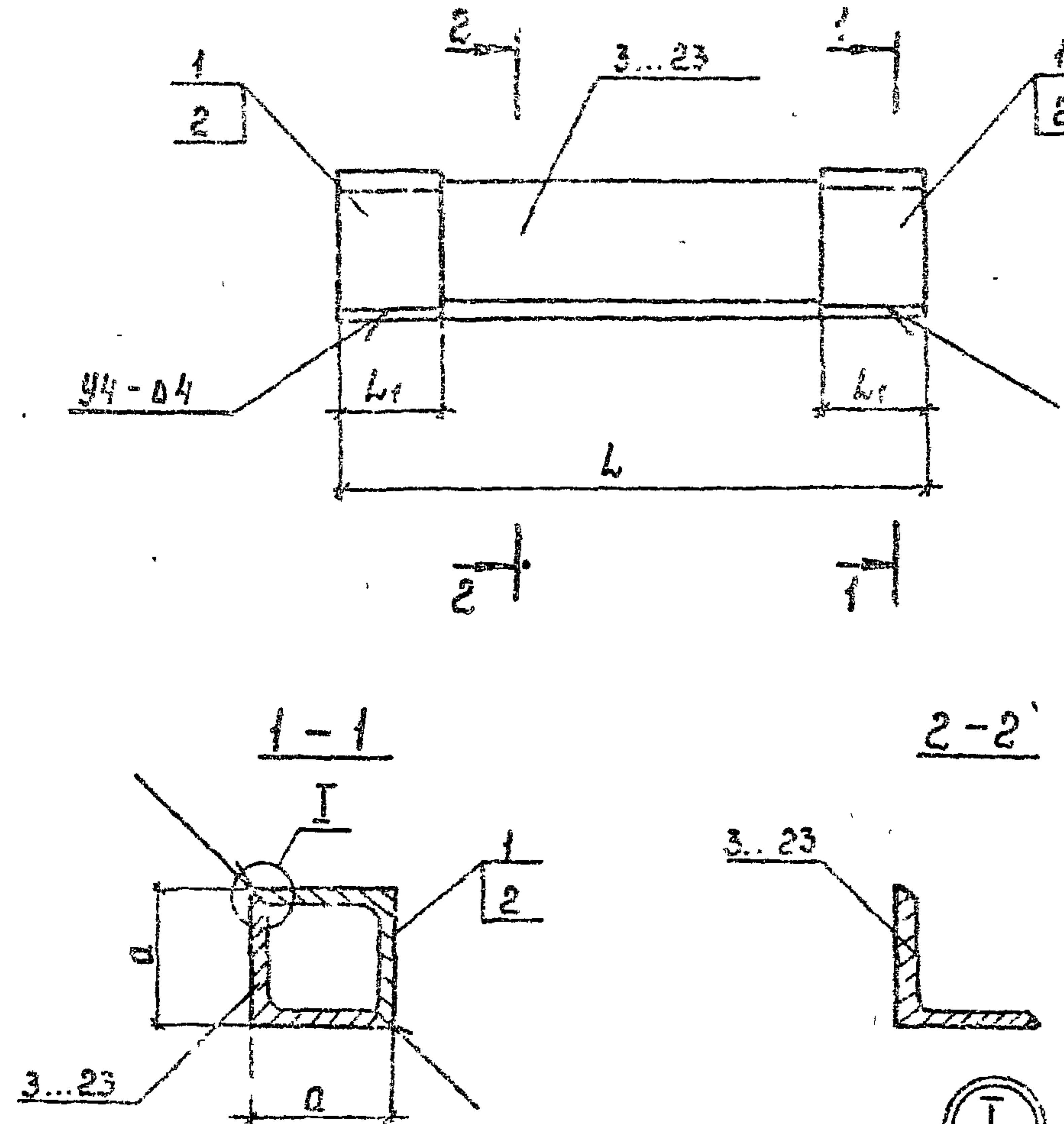

1. Сварные швы по ГОСТ 5264-80
2. Электроды Э42А ГОСТ 9467-75

Спецификацию см. листы 51

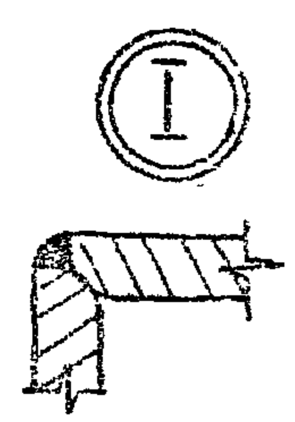

Обозначение	Марка	Размеры, мм L	Размеры, мм a	Масса кг
3.407.1-175.3-51СБ	Б210	330	42	1,1
-01	Б212	350		1,2
-02	Б213	360		1,2
-03	Б214	370		1,2
-04	Б215	380		1,3
-05	Б216	390		1,3
-06	Б217	400		1,3
-07	Б218	415		1,3
-08	Б220	425		1,4
-09	Б221	435		1,4
3.407.1-175.3-51СБ-10	Б222	415	42	1,4
-11	Б224	460		1,5
-12	Б225	470		1,5
-13	Б226	480		1,5
-14	Б236	495		1,5
-15	Б237	505		1,6
-16	Б228	405	55	2,1
-17	Б229	425		2,1
-18	Б230	445		2,2
-19	Б231	460		2,3
-20	Б232	470		2,3

Инв. N подл. | Подпись и дата | Взам. инв. N

3.407.1-175.3-51СБ

Закладные детали Б210, Б212...Б218, Б220, Б222, Б224...Б226, Б223...Б232, Б236, Б237

Сборочный чертеж

Стадия	Масса	Масштаб
Р	см. табл.	—

Лист 1 | Листов 2

СЕВЗАПЭНЕРГОСЕТЬПРОЕКТ

С.-Петербург

3.407.1-175.3-51СБ | Лист 2

Копир. Формат А4

Инв.№ подл.	Подпись и дата	Взам. инв. №

Формат	Зона	Поз.	Обозначение	Наименование	Кол-во на исполн. 3.407.1-175.3-51СБ										Примечание
					—	01	02	03	04	05	06	07			
				Документация											
А4			3.407.1-175.0 –ОПЗ	Техническое описание											
А4			3.407.1-175.3 –51СБ	Сборочный чертеж											
				Материалы											
				Уголок 40×40×4/ГОСТ8509-86 / С245 ГОСТ 27772-88											
		1		L_1 = 70	2	2	2	2	2	2	2	2			0.15кг
		3		L = 330	1										0.8кг
		4		L = 350		1									0.9кг
		5		L = 360			1								0.9кг
		6		L = 370				1							0.9кг

Продолжение спецификации см. листы 2 – 4

Зав. НИЛКЭС	Горелов		23.01.92
ГИП	Пинчук		23.01.92
Н. контр.	Орлова		23.01.92
Провер.	Салита		23.01.92
Инж.	Яковлева		23.01.92

3.407.1-175.3 –51

Закладные детали Б210, Б212...Б218, Б220...Б222, Б224...Б226, Б236, Б237, Б228...Б232

Спецификация

Стадия	Лист	Листов
Р	1	4

СЕВЗАПЭНЕРГОСЕТЬПРОЕКТ
Санкт-Петербург

Копир. Польс

Формат: А4

Инв.№ подл.	Подпись и дата	Взам. инв.№

Формат	Зона	Поз	Обозначение	Наименование	Кол-во на исполн 3.407.1-175.3-51СБ										Примечание
					—	01	02	03	04	05	06	07			
		7		L = 380					1						1.0кг
		8		L = 390						1					1.0кг
		9		L = 400							1				1.0кг
		10		L = 415								1			1.0кг
					08	09	10	11	12	13	14	15			
				Документация											
А4			3.407.1-175.0 – ОПЗ	Техническое описание											
А4			3.407.1-175.3 –51СБ	Сборочный чертеж											
				Материалы											
				Уголок 40×40×4 ГОСТ8509-86 / С245 ГОСТ 27772-88											
		1		L_1 = 70	2	2	2	2	2	2	2	2			0.15кг
		11		L = 425	1										1.1кг
		12		L = 435		1									1.1кг
		13		L = 445			1								1.1кг

продолжение спецификации см. листы 3, 4

Формат	Зона	Поз.	Обозначение	Наименование	Кол-во на исполн. 3.407.1-175.3 — 51СБ										Примечание
					08	09	10	11	12	13	14	15			
		14		L = 460				1							1.2кг
		15		L = 470					1						1.2кг
		16		L = 480						1					1.2кг
		17		L = 495							1				1.2кг
		18		L = 505								1			1.3кг
					16	17	18	19	20						
				Документация											
А4			3.407.1-175.0 — ОПЗ	Техническое описание	X	X	X	X	X						
А4			3.407.1-175.3 — 51СБ	Сборочный чертеж	X	X	X	X	X						

продолжение спецификации см. лист 4

Инв.№ подл.	Подпись и дата	Взам. инв.№

Формат	Зона	Поз.	Обозначение	Наименование	Кол-во на исполн. 3.407.1-175.3 — 51СБ										Примечание
					16	17	18	19	20						
				Материалы											
				Уголок 50х50х5 ГОСТ 8509-86 / С245 ГОСТ 27772-88											
		2		L1 = 70	2	2	2	2	2						0.25кг
		19		L = 405	1										1.6кг
		20		L = 425		1									1.6кг
		21		L = 445			1								1.7кг
		22		L = 460				1							1.8кг
		23		L = 470					1						1.8кг

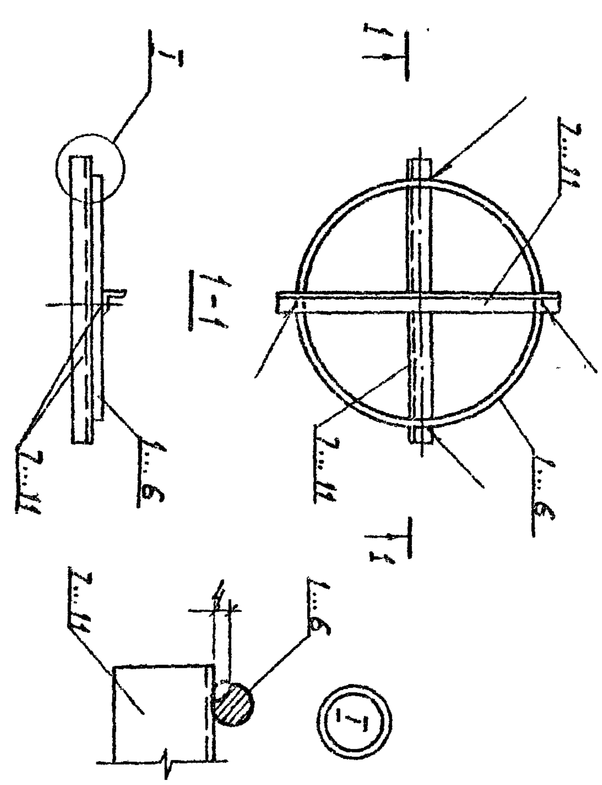

Обозначение	Марка	Масса кг
3.407.1-175.3 -52СБ	Б204	2,3
-01	Б206	2,9
-02	Б240	3,0
-03	Б205	3,2
-04	Б207	3,9
-05	Б241	3,9

Электроды Э42А ГОСТ 9467-75

Инв.№ подл.	Подпись и дата	Взам.инв.№

Изм.	Кол.уч.	Лист	№ док.	Подпись	Дата
Зав.лаб.	Горелов				
ГИП	Линчук				
Н.контр.	Орлова				
Провер.	Салита				
Инж. гр.	Кабелева				

3.407.1-175.3-52СБ

Закладные детали
Б204... Б207, Б240, Б241
Сборочный чертеж

Стадия	Масса	Масштаб
Р	см. табл.	—
Лист 1	Листов 1	

СЕВЗАПЭНЕРГОСЕТЬПРОЕКТ
С. Петербург

Инв.№ подл.	Подпись и дата	Взам.инв.№

Формат	Зона	Поз	Обозначение	Наименование	Кол-во на исполнение 3.407.1-175.3-52СБ										Примечание
					-	01	02	03	04	05					
				Документация											
А4			3.407.1-175.0 -ООТО	Техническое описание	X	X	X	X	X	X					
А4			3.407.1-175.3 -52СБ	Сборочный чертеж	X	X	X	X	X	X					
				Детали											
А4		1	3.407.1-175.3 -53	Кольцо К4	1										
А4		2	-01	Кольцо К5		1									
А4		3	-02	Кольцо К6			1								
А4		4	-03	Кольцо К7				1							
А4		5	-04	Кольцо К8					1						
А4		6	-05	Кольцо К9						1					

Продолжение спецификации см. лист

Зав.лаб.	Горелов		03.01.92
ГИП	Линчук		03.01.92
Н.контр.	Орлова		03.01.92
Провер.	Салита		03.01.92

3.407.1-175.3 -52

Закладные детали
Б204... Б207, Б240, Б241
Спецификация

Стадия	Лист	Листов
Р	1	2

СЕВЗАПЭНЕРГОСЕТЬПРОЕКТ

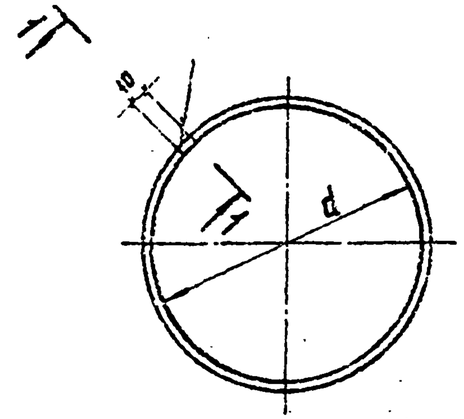

1 – 1

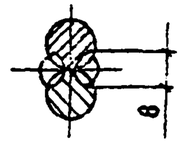

Обозначение	Марка	L мм	d мм	Масса кг
3.407.1 - 175.3 - 53	К4	975	295	0.9
01	К5	1240	380	1.1
02	К6	1305	400	1.2
03	К7	1400	430	1.2
04	К8	1665	515	1.5
05	К9	1700	525	1.5

Электроды Э42А, ГОСТ 9467-75

Обозначение	Наименование	Кол-во на исполн. 3.407.1-175.3-52СБ										Примечание
		–	01	02	03	04	05					
	Материалы											
	Уголок 35х35х4 ГОСТ 8509-86 / С246 ГОСТ 27772-88											
7	L = 350	2										0.7кг
8	L = 430		2									0.9кг
9	L = 450			2								0.9кг
10	L = 480				2							1.0кг
11	L = 570					2	2					1.2кг

3.407.1 - 175.3 -52 Лист 2

Формат А4

Инв. № подл.	Подпись и дата	Взам. инв. №

3.407.1 - 175.3 -53

Кольца К4...К9

Стадия	Масса	Масштаб
Р	ст. табл.	—

Лист | Листов 1

Зав. нилкес	Горелов		23.01.99
ГИП	Пинчук		23.01.99
Н.контр.	Орлова		23.01.99
Провер.	Солита		23.01.99
Инж.	Яковлева		23.01.99

Арматура стержневая горячекатаная гладкая. L=ст.табл.

Ф12 А1 ГОСТ 5781-82
Ст3сп ГОСТ 380-88

СЕВЗАПЭНЕРГОСЕТЬПРОЕКТ
С.-Петербург

Копир. [illegible]

Формат А4

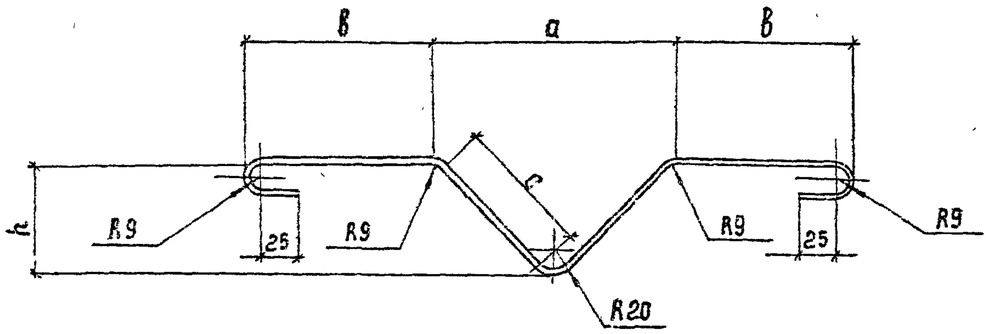

Обозначение	Марка	a мм	B мм	h мм	c мм	L мм	Масса кг
3.407.1-175.3 -54	М1	200	150	95	105	675	0.3
-01	М2	160	180	95	85	710	0.3

Гнуть в горячем состоянии.

Зав.нилкэс	Горелов		23.01.92
ГИП	Пинчук		23.01.92
Н.контр	Орлова		23.01.92
Проверил	Салита		23.01.92
Инж.	Яковлева		23.01.92

3.407.1-175.3 -54

Петли М1, М2

Стадия	Масса	Масштаб
Р	ст. табл.	—
Лист 1	Листов 1	

Арматура стержневая горячекатаная гладкая
Фб AI ГОСТ 5781-82
Ст3сп ГОСТ 380-88

СЕВЗАПЭНЕРГОСЕТЬПРОЕКТ
С.-Петербург

Формат А4

Зав.нилкэс	Горелов		23.01.92
ГИП	Пинчук		23.01.92
Н.контр	Орлова		23.01.92
Проверил	Салита		23.01.92
Инж.	Яковлева		23.01.92

3.407.1-175.3-55

Закладная деталь
Б 202

Стадия	Масса	Масштаб
Р	0.2	1:2
Лист 1	Листов 1	

Уголок L=50
50х50х5 ГОСТ 8509-86
С245 ГОСТ 27772-88

СЕВЗАПЭНЕРГОСЕТЬПРОЕКТ
С.-Петербург

Копир Сок

Формат А4